TOYO

9001 14001 18001

EN CH

線性馬達模組型錄

TOYO 2021
LINEAR MOTOR ROBOT

LGW / LGF / LTF2 / LNF2 / LCF2 / LA(S)F / LAU / LMR Series

次世代的傳動革命　精度與低價格一起達到

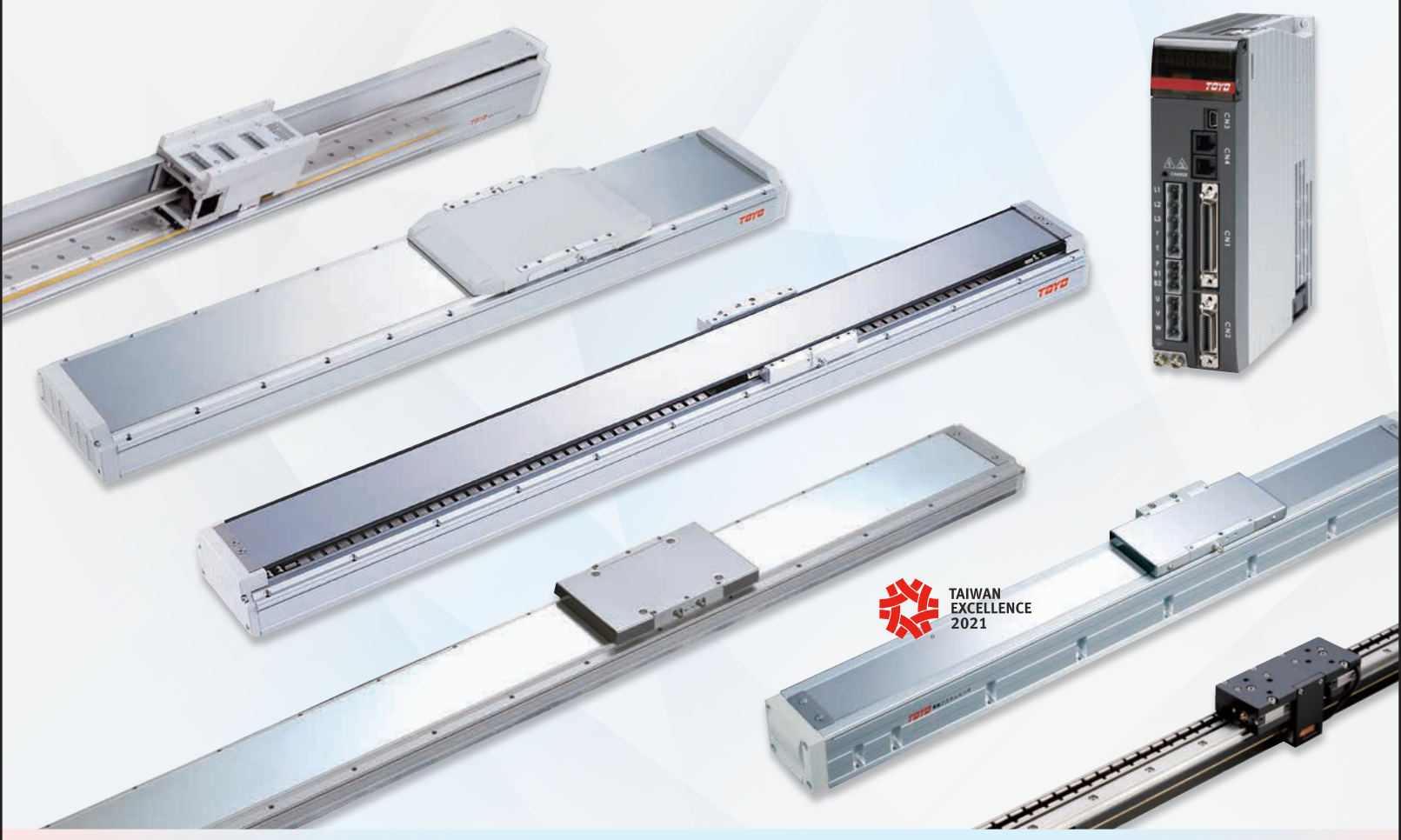

東佑達自動化科技股份有限公司
TOYO AUTOMATION CO., LTD

E4

目錄索引 Catalog Index

特色說明 Main Features

LGW 軌道內嵌型線馬模組 (無塵環境Class100)

Class 100

LGF 軌道內嵌型線馬模組 (無塵環境Class100)

Class 100

LTF2 有鐵芯線馬模組 (一般環境)

LNF2 有鐵芯線馬模組 (密閉環境)

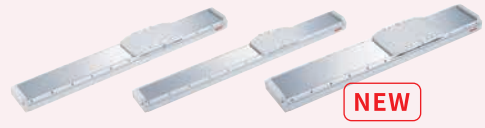

LCF2 有鐵芯線馬模組 (無塵環境Class1)

Class 1

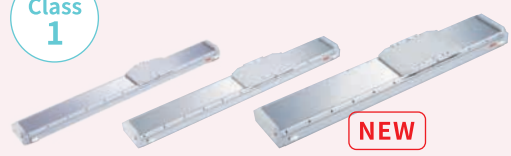

LAF
有鐵芯線馬模組
(鋁板型)

LSF
有鐵芯線馬模組
(鐵板型)

LAU
無鐵芯線馬模組
(標準式)

LMR
軸棒式線馬模組

驅控器規格
LC100
Controller

關於東佑達

About TOYO

以 < 誠信 技術 服務 > 為根基創造社會與產業的最大價值並以超越客戶的需求為目標來努力

TOYO Automation Co., Ltd. was founded on the principles of integrity, technology, and service, to exceed our customers' needs and maximize value for our customers and society.

自西元 2000 年東佑達成立以來，一直在各產業支持下，成為台灣及中國兩岸工業機械手閃耀第一品牌。東佑達公司累積了數十年在機械手製造的經驗，近期結合控制器與傳動模組發展出高性價比的工業用單軸 / 直交機械手及水平多關節機械手，讓產品更達到一個新的水平。無論您在哪個產業面臨哪種生產製造難題，東佑達高性價比的工業化機械手隨時滿足您的需求。

Since our founding in 2000, TOYO Automation Co., Ltd., with the support of our business, has become the leading brand in Greater China for industrial motion control equipment. We strive to provide customers high price-performance single- and multi-axis industrial motion solutions through the integration and modularization of linear mechanism, actuators, drivers, and supervisory controllers. So, no matter the industry or the application, our high-quality, cost-competitive modules will meet and exceed your industrial motion needs.

直線傳動的六大產品

6 Major Products of Linear Drive

滑台模組
Electric Actuator

電動缸
Servo Cylinder

電動夾爪
Electric Gripper

線性馬達機械手
Linear Motor Robots

桌上型機械手
Desktop Robots

無人搬運車
Automated Guided Vehicle

服務系統

Srevice System

樣品機免費借出
Free demo machine

備有標準品的樣品測試機，可免費借出給客戶使用，請洽各地區業務及代理店。

TOYO prepare standard unit for customer' s demonstration and test. They are free rental for our customers. (15 days advanced notice / The longest rental period 30 days.) Please contact our sales and local agents.

24小時線上服務
24 hours online service

全年無休的 24 小時的 On Call Service，有任何產品問題請隨時來電。

臺灣 0800-800-893
中國 400-875-0009

0800-800893 (Taiwan , toll-free)400-875-0009 (China , toll-free)24hr on call service, please contact us for any questions or enquiries.

技術分享
Technical conference

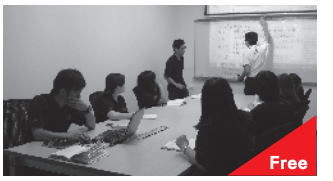

我們定期舉辦產品說明會 / 技術研討會，將我們擁有的先端技術與客戶做交流與分享。

New product seminars and technical conferences are hold regularly to share our latest technology with free demo machine customers.

展示會
Exhibitions

為了讓客戶更了解產品，舉辦相關展示會，相關日程請洽本公司。

We participate in exhibitions frequently. Please contact us for more information.

巡迴展示車
Puncar Action

為了讓全台灣各地的客戶都可以親身體驗及了解的展示實品樣貌，成立了全台巡迴胖卡展示車，相關辦法請洽本公司。

For the purpose of leting the clients all over the island to have a chance to experience and be more familiar with the demonstrated product personally, we therefore build a mobile puncar cruising around the Taiwan island enable the clients to test it. For more details, please do not hesitate to contact us.

檢查、維修
Inspection and Maintenance

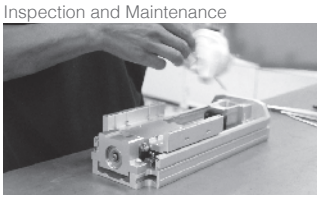

若您購買的產品發生故障或異常，本公司可為您檢查、修理。即使過了保固期，若產品經由修理仍維持、回復使用功能時，可以依客戶需求進行有償修理。

If the product has problem or out of order, you can send it back for inspection and maintenance. If the product is out of warranty, we still can repair it for certain charge.

品保認證 Quality Assurance Certification

ISO 9001 ISO 14001 OHSAS 18001

通過ISO9001、ISO14001、OHSAS18001國際認證
Passed ISO9001, ISO14001 and OHSAS18001 international certification.

專利技術 Patented Technologies

#M398055 #M429543 #M440838 #M523013 #M523014 #M523015

#M523016 #M523017 #M534739 #M523019 #M523018 #I530627

多項經濟部智慧財產局專利認證申請通過
Patent applications certified by the Intellectual Property Office of Ministry of Economic Affairs.

得獎肯定 Awards

榮獲第9屆新創事業獎

榮獲第19屆小巨人獎

台灣精品 2021

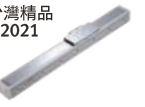

LGF系列產品
榮獲 2021 台灣精品獎

台灣精品 2021

CHY系列產品
榮獲 2021 台灣精品獎

台灣精品 2018

CGTH/CGTY系列產品
榮獲 2018 台灣精品獎

新推出
New Launch

傳動大革命
同級線馬尺寸
世界最小

Leader in Industrial Motion: Smallest-sized Model for Similar-rated Linear Motors on the Market.

最強性能 High Performance

最小體積 Smallest Volume

最短交期 Shortest Lead Time

最低價格 Best Price

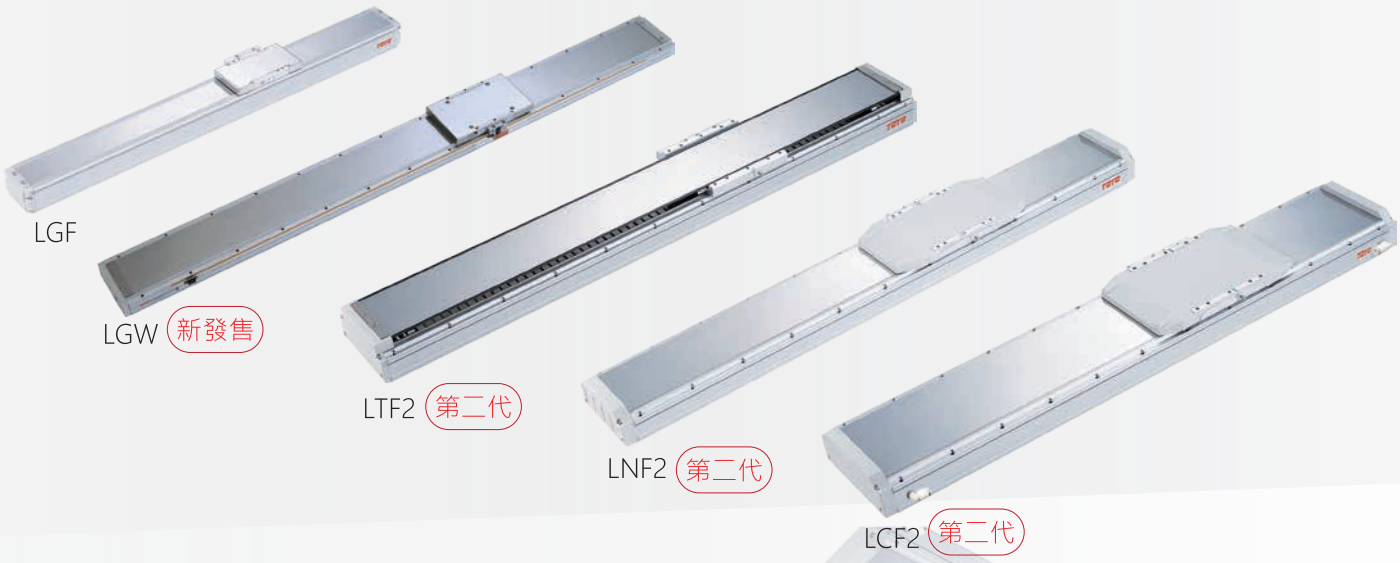

線馬全產品系列

Lineup of Linear Motor Robot

有鐵芯平板型線馬 Iron core linear motor

長行程、大推力適用 Long stroke, Suit for large pushing force

G 系列
Integrated linear bearings

- 最高速度 Max. speed：2500mm/s
- 最長行程 Max. stroke：2520mm
- 水平荷重 Horizontal payload：3~20kg
- 精度 Accuracy：±1~2μ

LGF Series Clean room type Class 100
無塵環境

LGW Series Clean room type Class 100
無塵環境

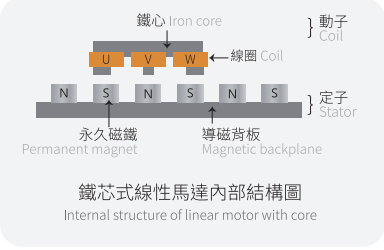

鐵芯式線性馬達內部結構圖
Internal structure of linear motor with core

一般系列
Standard Guideway

- 最高速度 Max. speed：3500mm/s
- 最長行程 Max. stroke：8000mm
- 水平荷重 Horizontal payload：20~120kg
- 精度 Accuracy：±1~2μ

*若荷重超過120kg，請洽本公司業務人員。
please contact your local sales if payload above 120kg.

LTF2 Series Standard type
標準環境

LTF2-15 LTF2-20 LTF2-30 LTF2-45 LTF2-75

LNF2 Series Sealed type
密閉環境

LNF2-15 LNF2-20 LNF2-30 LNF2-45 LNF2-75

LA(S)F Series Standard type (Aluminum /Steel)
標準環境 鋁 鐵

LA(S)F7 LA(S)F15 LA(S)F20 LA(S)F30

LCF2 Series Clean room type Class 1
無塵環境

LCF2-15 LCF2-20 LCF2-30 LCF2-45 LCF2-75

無鐵芯 U 型線馬 U type linear motor without iron core

長行程、速度穩定性高、高響應適用 Long stroke, high stable of speed, High response

- 最高速度 Max. speed：2500mm/s
- 最長行程 Max. stroke：1290mm
- 水平荷重 Horizontal payload：4~15kg
- 精度 Accuracy：±1~2μ

LAU3 LAU5

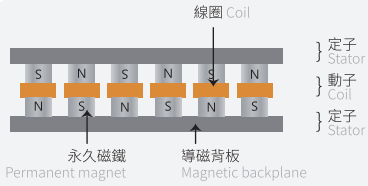

無鐵芯式線性馬達內部結構圖
Internal structure of linear motor without core

軸棒型線馬 Shaft bar linear motor robot

小體積、速度波動小適用 Small cubage, Small fluctuation of speed

LMR Series Standard type
標準環境

- 最高速度 Max. speed：2500mm/s
- 最長行程 Max. stroke：1940mm
- 水平荷重 Horizontal payload：15~51kg
- 精度 Accuracy：±1~2μ

LMR20 LMR25 LMR32

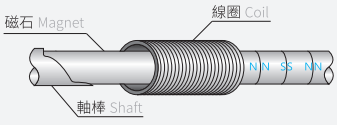

軸棒式線性馬達內部結構圖
Internal structure of linear shaft motor

軸棒型線馬模組推力原理
Thrust principle of mandrel linear motor

特 點 說 明

Feature

因應生產設備大型化與搬運高速化的演化,我們開發線馬模組來滿足長行程、高速、高精度的要求。並透過搭載多種治具,可做各種零件之插銷、組立、搬運、螺絲鎖付、點塗膠或銲錫等工站,應用廣泛。

In response to the evolution of large-scale production equipment and high-speed handling.
we have developed linear motor modules to meet the requirements of long stroke, high speed, and high precision.
And by carrying a variety of fixtures, it can be widely used in various work stations such as assembly, grade transportation, screw locking, dispensing, or soldering.

1 高荷重 High payload

採用高密度線圈的設計,若選配雙軸同步驅動,推力合計可達2倍,適用大體積物件高速搬送等。

Using a high-density coil design, If dual-axis synchronous drive is selected, the total thrust can be up to 2 times.
Suitable for high-speed transportation of large-volume objects.

▶推薦規格：
Recommended specs
LTF2/LNF2/LCF2系列 LTF2/LNF2/LCF2 Series

最高荷重
Max. payload
120 kg

2 超高精度 High accuracy

- 因採用直接驅動,免去了許多額外轉換機構造成的背隙及累積誤差。
- 適合IT 設備的精密組裝及檢測設備的傳動定位。
- Due to the direct drive, the backlash caused by many additional converter devices and accumulated errors is eliminated.
- Suitable for precise assembly of IT equipment and transmission positioning of test equipment.

滑台精度比較 Comparison of actuators accuracy	線馬模組 Linearmotor module	螺桿模組 Ballscrew module	
驅動方式 Control method	解析度1μ 光學尺 Resolution 1u optical encoder	C7轉造螺桿 C7 balscrew	C5研磨螺桿 C5 ground ballscrew
重複精度 Repeatability	±2μ	±5μ	±3μ

	標準 Standard	選配 Optional	
光學尺解析度 Optical encoder resolution	1μ	0.5μ	0.1μ
重複定位精度 Repeatability accuracy	±2μ	±1.5μ	±1μ

3 長行程 Long stroke

線性馬達可依照使用方式,行程可達8000mm,並可依照客戶需求加大行程。

Linear motors stroke can reach 8000mm and can be increased according to customer needs.

2400mm

螺桿模組
Ballscrew module

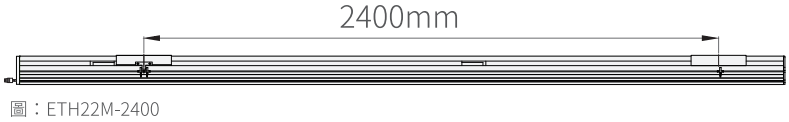

圖：ETH22M-2400

3500mm

皮帶模組
Belt module

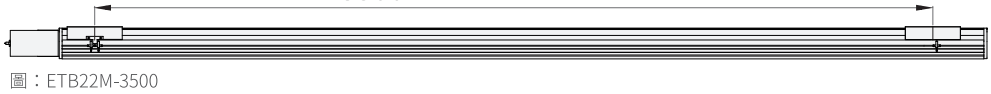

圖：ETB22M-3500

8000mm

線馬模組
Liear motor module

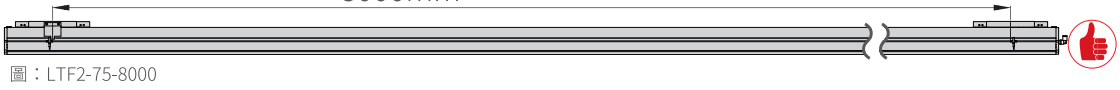

圖：LTF2-75-8000

▶推薦規格：
Recommended specs

LTF2系列 LTF2 Series	LGW系列 LGW Series	LGF系列 LGF Series	LMR系列 LMR Series
最長行程 Max. stroke 8000 mm	最長行程 Max. stroke 2520 mm	最長行程 Max. stroke 2520mm	最長行程 Max. stroke 1940 mm

4 高加減速及高速度 High acceleration, deceleration, and high speed

線馬可達最大 4 G 的加減速度及最高3500mm/s 的速度,大幅度縮短往復運動時間,增加設備生產效率。
以下為線馬模組與螺桿、皮帶模組移動速度比較圖，測試條件為線馬模組LTF2-30／皮帶模組ETB22／螺桿模組ETH22，當行程為900mm，荷重為5Kg時。

The linear motor can achieve maximum acceleration and deceleration of 4 G and a maximum speed of 3500mm/s, which greatly shortens the reciprocating movement time and increases the production efficiency of the equipment.

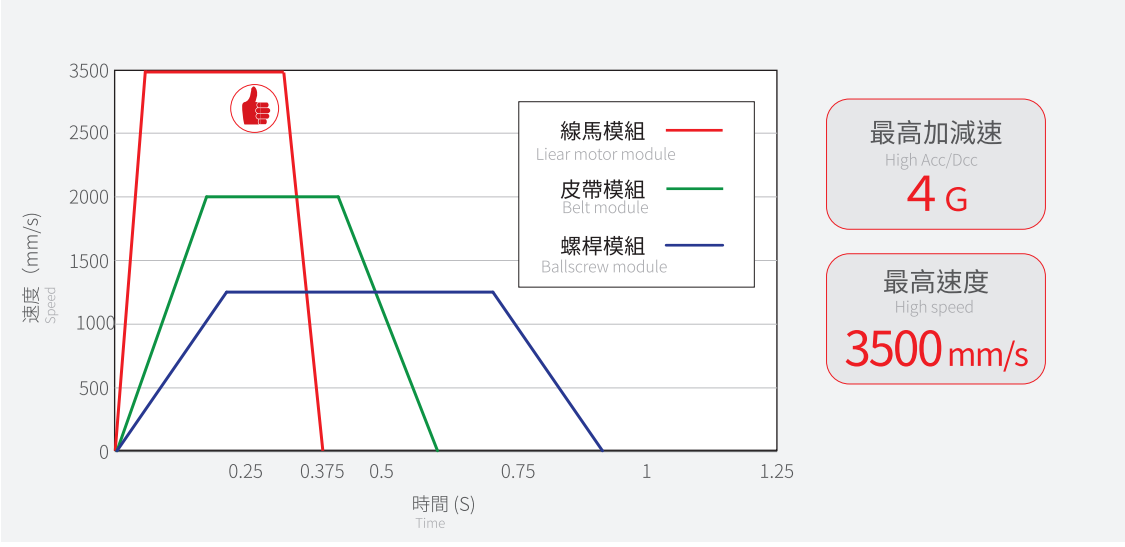

5 多樣化的選配及彈性的客製化 Multiple choices and flexible customization

▶可以選配單軸多動力滑座及同步雙驅動軸
Optional single-axle multi-power carriage and synchronized dual-drive axle

可單軸多滑座搭配，並可以組合成直交架構、龍門架構，透過控制器達到同動功能。

It can be used in conjunction with a single shaft and multiple carriages. can be combined into a right-angle structure, a gantry structure, and achieve the same function through the controller

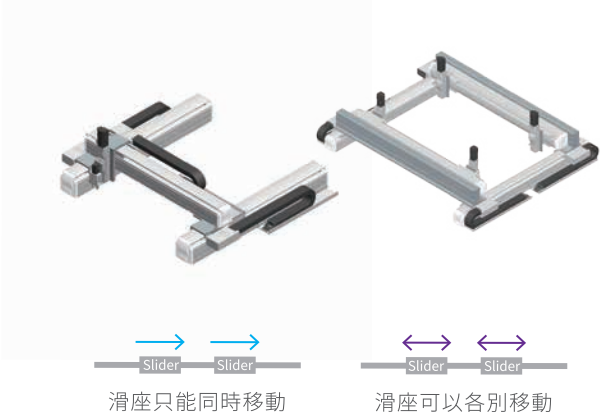

滑座只能同時移動
Synchronized carriage movement only

螺桿模組
Ballscrew module

滑座可以各別移動
Independent carriage movement

線馬模組
Liear motor module

▶可選配多個滑座載台
Optional multiple carriage stages

如下圖所示,同一流水組裝線,使用螺桿模組,需要兩隻滑台搭配,結構複雜。
若使用線馬模組特注多滑座,只使用單隻滑台即可完成組裝線,空間節省且價格低廉,則能夠發揮較高的生產效率,不用軸間配合的組裝且治具共用,組立時間可縮短。

As shown in the figure below, the same assembly line using ball-screw modules requires two sliding tables to match, and the structure is complicated.

If the linear motor module is used for special injection of multiple slides, only a single slide can be used to complete the assembly line, which saves space and is low in price.

It can exert higher production efficiency. minimum assembly required and assembly time can be shortened.

使用 2 台螺桿模組作業
Use 2 ballscrew module for operation

螺桿模組
Ballscrew module

使用雙滑座線馬模組,可節省空間
Use of dual carriage linear motor module can save the space

線馬模組
Liear motor module

特 點 說 明

Feature

6 特殊散熱機構、馬達散熱效率佳
The special cooling mechanism, good motor heat dissipation efficiency

將自行開發的特殊散熱機構包覆在線圈外側,讓馬達在運行中可以快速的散熱,增加馬達的效率。
The self-developed special heat dissipation mechanism is wrapped on the outside of the coil so that the motor can quickly dissipate heat during operation and increase the efficiency of the motor.

▶散熱機構內部結構圖
Internal structure diagram of the heat dissipation mechanism

(圖例：LGF)
(Legend: LGF)

滑座包覆動子，導熱快
鋸齒狀設計，增加散熱面積
The carriage covers the mover, and the aluminum teeth design with fast heat conduction increases the heat dissipation area

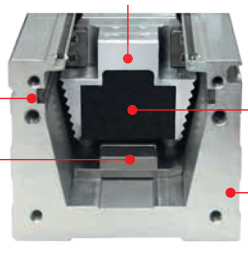

7 結構磨耗小,可長時間維持精度
Structure wear is small, and accuracy can be maintained for a long time

一般滑台由螺桿及皮帶進行驅動,螺桿長時間使用,有磨損情形；而皮帶滑台,每年固定時間需把皮帶拉緊,以維持精度。
線馬滑台無驅動件磨耗,長時間對整體機台的系統精度可維持水準。
Generally, the actuator is driven by the ball-screw and belt, and the ball-screw will be damaged after long-term use.
The belt type actuator needs to be tightened at a fixed time each year to maintain accuracy.
The linear horse sliding table has no drive components to wear and can maintain the system accuracy of the whole machine for a long time.

8 直線度及平面度 Straightness and flatness

螺桿模組
Ballscrew module

- ETH 有效行程 1000mm 時。
  ETH when the stroke is 1000

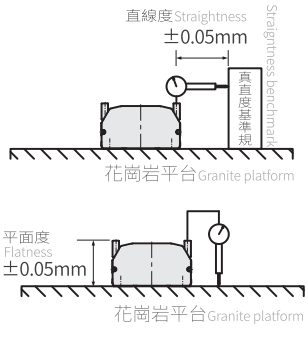

線馬模組
Liear motor module

- LGW 有效行程 1000mm 時。
  LGW when the stroke is 1000

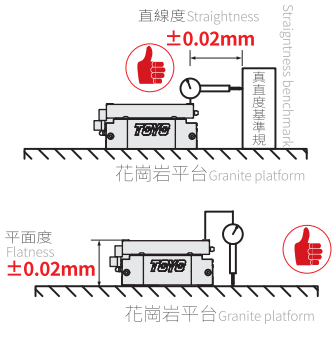

直線度
Straightness
±0.02mm/m

平面度
Flatness
±0.02mm/m

可客製直線 / 平面度
Can customize flatness straigntness
<±0.01
mm/300mm

9 長行程/高精度/高速度/低噪音可同時達成
Long-stroke/high precision/high speedlow noise can be achieved at the same time

長行程,可確保重複精度在±0.002mm,最高速度3500mm/s及低噪音。
Long-stroke can ensure repeatability within ±0.002mm, maximum speed 3500mm/s, and low noise.

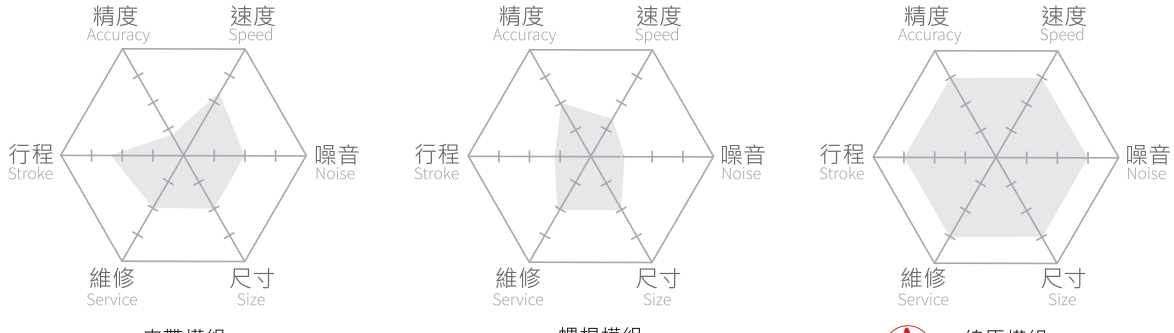

皮帶模組
Belt module

螺桿模組
Ballscrew module

線馬模組
Liear motor module

10 速度穩定性佳 Good speed stability

- 以500mm/s的速度移行時,速度波動性LGF可以控制 在0.8%以下、LAU 可以控制在0.4%以下、LMR 可以控制在0.5%以下,適合用在檢測設備上的視覺系統的取像移動裝置。

When moving at a speed of 500mm/s, the speed fluctuation of LGF can be controlled below 0.8%, LAU can be controlled below 0.4%,

▶推薦規格：Recommended specification

LMR series: LMR系列
LAU series: LAU系列 (無鐵芯) Without iron core
LGF series: LGF系列 (有鐵芯) With iron core

▶內部結構圖 Inner Structure
(圖例：LGF)
(Legend: LGF)

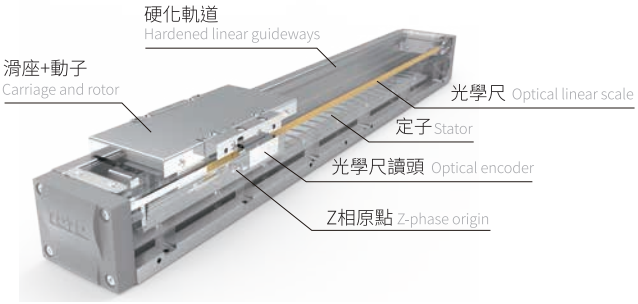

11 長壽命、低噪音、保養簡單
Long life, low noise, simple maintenance

線性馬達模組為非接觸式的驅動元件,所以使用壽命比傳統螺桿增加約2 倍以上。高速度行走時，噪音低保養容易。

The linear motor module doesn't have driving elements such as coupling etc.

So the service life is about 2 times longer than that of the traditional ballscrew module.

When moving at high speed, it has low noise and easy maintenance.

▶線馬模組與螺桿、皮帶模組噪音比較
(測試條件為速度500mm/s)
Noise comparison between linear motor module, ballscrew module, and belt module(The test condition is 500mm/s)

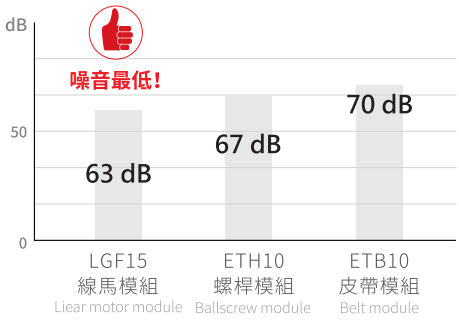

12 低價格、短交期 Low price, short delivery time

超過80% 的元件都是廠內自製,所以能夠有效縮短交期及控制成本,讓客戶可以用接近螺桿驅動模組的成本,直接購買線性馬達模組。

More than 80% of the components are self-made in the factory, so it can effectively shorten the delivery time and control the cost so that customers can directly buy linear motor modules with the cost close to the screw drive module.

客製化 Customization	價格低 Low cost
80% 零件自製 Over 80% components are self-made	標準品交期 14天 14 working days delivery time for standard products

13 控制新標準
The new standard controller

標準驅控器同時提供PULSE、通訊等兩種控制介面,並可以選配EtherCAT 的網路。

The standard controller also provides PULSE, communication, and other two control interfaces and can be equipped with CAN Open and EtherCAT networks.

控制介面 Controller interface

PULSE X 通訊 Communication

EtherCAT

LC100驅控器
LC100 drive controller

可選配多家驅動器
Optional multiple drives

14 線馬展示車到府服務
Linear motor exhibition car in service

線上預約
Reservation

規格索引

Spec Index

LGW 軌道內嵌型線馬模組 (無塵環境 Class100)

LGW Integrated linear bearings linear motor module (Clean room type)

使用環境 Environment	傳動方式 Driven Mode	本體寬幅 Width of profile (mm)	仕樣 Specification	馬達數量 No. of motor	控制器容量 Controller capacity	重複精度 Repeatability (mm)	動子規格 Outer dia.	連續推力 Continuous Force (N)	連續可搬* 重量 Payload (kg)	最高速度 Maximum speed (mm/s)
無塵環境 Clean room	平板式線性馬達 Linear Motor Robot	125	LGW17	單動子 Single motor	3A	±0.002	LMW17	80	20	2500
				雙動子 Double motor	3A*2	±0.002	LMW17	80	20	2500

※LGW17 連續可搬重量為線速度 1m/s，最大加速度 5m/s^2 之數據。
LGW17 type, the data of continuous payload can be speed 1m/s and maximum acceleration 5m/s^2.

※ 若超過標準行程場合，請與本公司業務聯絡。
Please consult with our sales department for customized stroke.

LGF 軌道內嵌型線馬模組 (無塵環境 Class100)

LGF Integrated linear bearings linear motor module (Clean room type)

使用環境 Environment	傳動方式 Driven Mode	本體寬幅 Width of profile (mm)	仕樣 Specification	馬達數量 No. of motor	控制器容量 Controller capacity	重複精度 Repeatability (mm)	動子規格 Outer dia. (mm)	連續推力 Continuous Force (N)	連續可搬* 重量 Continuous payload (kg)	最高速度 Maximum speed (mm/s)
無塵環境 Clean room	平板式線性馬達 Linear Motor Robot	56	LGF5	單動子 Single motor	3A	±0.002	LMF5	20	3	2500
				雙動子 Double motor	3A*2	±0.002	LMF5	20	3	2500
		75	LGF15	單動子 Single motor	3A	±0.002	LMF15	59	15	2500
				雙動子 Double motor	3A*2	±0.002	LMF15	59	15	2500

※LGF5、LGF15 連續可搬重量為線速度 1m/s，最大加速度 10m/s^2 之數據。
LGF5、LGF15 type, the data of continuous payload can be speed 1m/s and maximum acceleration 10m/s^2.

※ 若超過標準行程場合，請與本公司業務聯絡。
Please consult with our sales department for customized stroke.

最高速度 Maximum Speed(mm/s) / 代表速度 speesd											頁數 Page
行程 Stroke 125	250	500	750	1250	1500	1750	2000	2250	2500	2520	
	2500										47
					2500						

最高速度 Maximum Speed(mm/s) / 代表速度 speesd											頁數 Page
行程 Stroke 25	150	200	450	700	950	1200	1450	1700	1950	2200	2450	2700	
		2500											057
				2500									
			2500										061
						2500							

規格索引

Spec Index

LTF2 有鐵芯線馬模組 (一般環境)

LTF2 iron core linear motor module (Standard type)

使用環境 Environment	傳動方式 Driven Mode	本體寬幅 Width of profile (mm)	仕樣 Specification	馬達數量 No. of motor	控制器容量 Controller capacity	重複精度 Repeatability (mm)	動子規格 Outer dia. (mm)	連續推力 Continuous Force (N)	連續可搬重量 Continuous payload (kg) ※	最高速度 Maximum speed (mm/s)
一般環境 Standard	平板式線性馬達 Linear Motor Robot	133	LTF2-15	單動子 Single motor	3A	±0.002	LMF15	59	20	3500
				雙動子 Double motor	3A*2	±0.002	LMF15			
		155	LTF2-20	單動子 Single motor	3A	±0.002	LMF20	113	40	3500
				雙動子 Double motor	3A*2	±0.002	LMF20			
		155	LTF2-30	單動子 Single motor	3A	±0.002	LMF30	158	54	3500
				雙動子 Double motor	3A*2	±0.002	LMF30			
		215	LTF2-45	單動子 Single motor	6A	±0.002	LMF45	251	90	3500
				雙動子 Double motor	6A*2	±0.002	LMF45			
		215	LTF2-75	單動子 Single motor	6A	±0.002	LMF75	340	120	3500
				雙動子 Double motor	6A*2	±0.002	LMF75			

※ LTF2-15、LTF2-20、LTF2-30、LTF2-45、LTF2-75 連續可搬重量為線速度 1m/s，最大加速度 5m/s^2 之數據。
LTF2-15、LTF2-20、LTF2-30、LTF2-45、LTF2-75 these five types, the data of continuous payload can be speed 1m/s and maximum acceleration 5m/s^2.

※ 若超過標準行程場合，請與本公司業務聯絡。
Please consult with our sales department for customized stroke.

※ 行程超過 4688mm 可特規製作
Customization available for stroke 4688+ mm.

最高速度 Maximum Speed(mm/s) 代表速度 speesd																						頁數 Page
行程 Stroke 200	250	300	550	800	1050	1300	1550	1800	2050	2300	2550	2800	3050	3300	3550	3800	4050	4300	4550	4800		
	3500																					071
	3500																					
	3500																					081
		3500																				
	3500																					091
		3500																				
	3500																					101
			3500																			
	3500																					111
			3500																			

規格索引

Spec Index

LNF2 有鐵芯線馬模組 (密閉環境)

LNF2 iron core linear motor module (Closed type)

使用環境 Environment	傳動方式 Driven Mode	本體寬幅 Width of profile (mm)	仕樣 Specification	馬達數量 No. of motor	控制器容量 Controller capacity	重複精度 Repeatability (mm)	動子規格 Outer dia. (mm)	連續推力 Continuous Force (N)	連續可搬重量※ Continuous payload (kg)	最高速度 Maximum speed (mm/s)
密閉環境 Closed type	平板式線性馬達 Linear Motor Robot	133	LNF2-15	單動子 Single motor	3A	±0.002	LMF15	59	20	3500
				雙動子 Double motor	3A*2					
		155	LNF2-20	單動子 Single motor	3A	±0.002	LMF20	113	40	3500
				雙動子 Double motor	3A*2					
		155	LNF2-30	單動子 Single motor	3A	±0.002	LMF30	158	54	3500
				雙動子 Double motor	3A*2					
		215	LNF2-45	單動子 Single motor	6A	±0.002	LMF45	251	90	3500
				雙動子 Double motor	6A*2					
		215	LNF2-75	單動子 Single motor	6A	±0.002	LMF75	340	120	3500
				雙動子 Double motor	6A*2					

※ LNF2-15、LNF2-20、LNF2-30、LNF2-45、LNF2-75 連續可搬重量為線速度 1m/s，最大加速度 5m/s^2 之數據。
LNF2-15、LNF2-20、LNF2-30、LNF2-45、LNF2-75 these five types, the data of continuous payload can be speed 1m/s and maximum acceleration 5m/s^2.
※ 若超過標準行程場合，請與本公司業務聯絡。
Please consult with our sales department for customized stroke.

LCF2 有鐵芯線馬模組 (無塵環境 Class1)

LCF2 iron core linear motor module (Clean room type)

使用環境 Environment	傳動方式 Driven Mode	本體寬幅 Width of profile (mm)	仕樣 Specification	馬達數量 No. of motor	控制器容量 Controller capacity	重複精度 Repeatability (mm)	動子規格 Outer dia. (mm)	連續推力 Continuous Force (N)	連續可搬重量※ Continuous payload (kg)	最高速度 Maximum speed (mm/s)
無塵環境 Clean Room	平板式線性馬達 Linear Motor Robot	133	LCF2-15	單動子 Single motor	3A	±0.002	LMF15	59	20	1500
				雙動子 Double motor	3A*2					
		155	LCF2-20	單動子 Single motor	3A	±0.002	LMF20	113	40	1500
				雙動子 Double motor	3A*2					
		155	LCF2-30	單動子 Single motor	3A	±0.002	LMF30	158	54	1500
				雙動子 Double motor	3A*2					
		215	LCF2-45	單動子 Single motor	6A	±0.002	LMF45	251	90	1500
				雙動子 Double motor	6A*2					
		215	LCF2-75	單動子 Single motor	6A	±0.002	LMF75	340	120	1500
				雙動子 Double motor	6A*2					

※ LCF2-15、LCF2-20、LCF2-30、LCF2-45、LCF2-75 連續可搬重量為線速度 1m/s，最大加速度 5m/s^2 之數據。
LCF2-15、LCF2-20、LCF2-30、LCF2-45、LCF2-75 these five types, the data of continuous payload can be speed 1m/s and maximum acceleration 5m/s^2.
※ 若超過標準行程場合，請與本公司業務聯絡。
Please consult with our sales department for customized stroke.
※ 可客製高速型 3000mm/s 規格。
Customizable high-speed models; up to 3000 mm/s.
※ 必須在線速度 1.5m/s 條件下才能達成 Class 1。
1500 mm/s maximum linear speed for all cleanroom-rated models.

最高速度 Maximum Speed(mm/s) 代表速度 speesd														頁數 Page
行程 Stroke 200	300	325	425	450	2650	2750	2800	2850	2900	2950	3000	3024	3053	
	3500													125
			3500											
	3500													135
		3500												
	3500													145
		3500												
	3500													155
				3500										
	3500													165
				3500										

最高速度 Maximum Speed(mm/s) 代表速度 speesd														頁數 Page
行程 Stroke 200	300	325	425	450	2650	2750	2800	2850	2900	2950	3000	3024	3053	
	1500													179
			1500											
	1500													189
		1500												
	1500													199
		1500												
	1500													209
				1500										
	1500													219
				1500										

規格索引

Spec Index

LAF 有鐵芯線馬模組 (鋁板型)

LAF iron core linear motor module (Aluminum type)

使用環境 Environment	傳動方式 Driven Mode	本體寬幅 Width of profile (mm)	仕樣 Specification	馬達數量 No. of motor	控制器容量 Controller capacity	重複精度 Repeatability (mm)	動子規格 Outer dia. (mm)	連續推力 Continuous thrust (N)	連續可搬重量* Continuous payload (kg)	最高速度 Maximum speed (mm/s)
標準式 (鋁板) Standard(Aluminum)	平板式線性馬達 Linear Motor Robot	82	LAF7	單動子 Single motor	3A	±0.002	LMF15	59	10	2500
		124	LAF15			±0.002	LMF15	59	20	2500
		146	LAF20			±0.002	LMF20	113	40	2500
		146	LAF30			±0.002	LMF30	158	54	2500

※LAF7 連續可搬重量為線速度 1m/s，最大加速度 4m/s^2 之數據。
LAF7 type, the data of continuous payload can be speed 1m/s and maximum acceleration 4m/s^2.

※LAF15、LAF20、LAF30 連續可搬重量為線速度 1m/s，最大加速度 3m/s^2 之數據。
LAF15, LAF20, LAF30 these three types, the data of continuous payload can be speed 1m/s and maximum acceleration 3m/s^2.

※ 若超過標準行程場合，請與本公司業務聯絡。
Please consult with our sales department for customized stroke.

LSF 有鐵芯線馬模組 (鐵板型)

LSF iron core linear motor module (Steel type)

使用環境 Environment	傳動方式 Driven Mode	本體寬幅 Width of profile (mm)	仕樣 Specification	馬達數量 No. of motor	控制器容量 Controller capacity	重複精度 Repeatability (mm)	動子規格 Outer dia. (mm)	連續推力 Continuous thrust (N)	連續可搬重量* Continuous payload (kg)	最高速度 Maximum speed (mm/s)
標準式 (鐵板) Standard (Steel)	平板式線性馬達 Linear Motor Robot	82	LSF7	單動子 Single motor	3A	±0.002	LMF15	59	10	2500
		124	LSF15			±0.002	LMF15	59	20	2500
		146	LSF20			±0.002	LMF20	113	40	2500
		146	LSF30			±0.002	LMF30	158	54	2500

※LSF7 連續可搬重量為線速度 1m/s，最大加速度 4m/s^2 之數據。
LSF7 type, the data of continuous payload can be speed 1m/s and maximum acceleration 4m/s^2.

※LSF15、LSF20、LSF30 連續可搬重量為線速度 1m/s，最大加速度 3m/s^2 之數據。
LSF15, LSF20, LSF30 these three types, the data of continuous payload can be speed 1m/s and maximum acceleration 3m/s^2.

※ 若超過標準行程場合，請與本公司業務聯絡。
Please consult with our sales department for customized stroke.

最高速度 Maximum Speed(mm/s) / 代表速度 speesd																	頁數 Page
行程 Stroke	0	100	200	300	400	500	600	700	800	900	1000	1200	1300	1400	1500	1600	
			2500														233
			2500														239
			2500														245
			2500														251

最高速度 Maximum Speed(mm/s) / 代表速度 speesd																	頁數 Page
行程 Stroke	0	100	200	300	400	500	600	700	800	900	1000	1200	1300	1400	1500	1600	
			2500														233
			2500														239
			2500														245
			2500														251

規格索引

Spec Index

LAU 無鐵芯線馬模組 (標準式)

LAU linear motor module without iron core (Standard type)

使用環境 Environment	傳動方式 Driven Mode	本體寬幅 Width of profile (mm)	仕樣 Specification	馬達數量 No. of motor	控制器容量 Controller capacity	重複精度 Repeatability (mm)	動子規格 Outer dia. (mm)	連續推力 Continuous thrust (N)	連續可搬※重量 Continuous payload (kg)	最高速度 Maximum speed (mm/s)
標準環境 Standard	平板式線性馬達 Linear Motor Robot	85	LAU3	單動子 Single motor	3A	±0.002	AUM3-S1	28	4	2500
		85	LAU5			±0.002	AUM3-S2	57	15	2500

※LAU3 連續可搬重量為線速度 1m/s，最大加速度 7m/s^2 之數據。
LAU3 type, the data of continuous payload can be speed 1m/s and maximum acceleration 7m/s^2.
※LAU5 連續可搬重量為線速度 1m/s，最大加速度 4m/s^2 之數據。
LAU5 type, the data of continuous payload can be speed 1m/s and maximum acceleration 4m/s^2.
※ 若超過標準行程場合，請與本公司業務聯絡。
Please consult with our sales department for customized stroke.

LMR 軸棒式線馬模組

LMR shaft bar linear motor module

使用環境 Environment	傳動方式 Driven Mode	本體寬幅 Width of profile (mm)	仕樣 Specification	馬達數量 No. of motor	控制器容量 Controller capacity	重複精度 Repeatability(mm)	磁棒外徑 Outer dia. (mm)	連續推力 Continuous thrust (N)	連續可搬※重量 Continuous payload (kg)	最高速度 Maximum speed (mm/s)
標準環境 Standard	軸棒型線性馬達 Shaft bar linear motor robot	95	LMR20-04-N	單動子 Single motor	200W	±0.002	20	44	12	2500
			LMR20-04-D	雙動子 Double motor				44	12	2500
			LMR20-05-N	單動子 Single motor				55	15	2500
			LMR20-05-D	雙動子 Double motor				55	15	2500
		112	LMR25-04-N	單動子 Single motor	400W		25	64	16	2500
			LMR25-04-D	雙動子 Double motor				64	16	2500
			LMR25-06-N	單動子 Single motor				96	24	2500
			LMR25-06-D	雙動子 Double motor				96	24	2500
		120	LMR32-06-N	單動子 Single motor	700W		32	140	35	2500
			LMR32-06-D	雙動子 Double motor				140	35	2500
			LMR32-08-N	單動子 Single motor				187	51	2500
			LMR32-08-D	雙動子 Double motor				187	51	2500

※ 連續可搬重量為線速度 1m/s，最大加速度 5m/s^2 之數據。
The continuous payload is the data when the robot runs with maximum speed 1m/s and acceleration 5m/s^2.
※ 若超過標準行程場合，請與本公司業務聯絡。
Please consult with our sales department for customized stroke.

最高速度 Maximum Speed(mm/s) 代表速度 speesd																頁數 Page
行程 Stroke	0	100	200	300	400	500	600	700	800	900	1000	1200	1300	1400	1500	1600	
			2500														261
			2500														265

最高速度 Maximum Speed(mm/s) 代表速度 speesd																							頁數 Page
行程 Stroke	50	75	100	150	200	400	500	600	700	800	900	1000	1100	1200	1300	1400	1500	1600	1700	1800	1900	2000	
				250																			273
					250																		
						250																	
							250																
			250																				279
		250																					
			250																				
	250																						
				2500																			285
		2500																					
				2500																			
			2500																				

LGW內部結構圖

Inner Structure of LGW

滑座 Carraige

多樣滑座特注 Multiple carraige

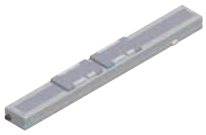

雙滑座雙馬達型
Dual carraige dual motor type

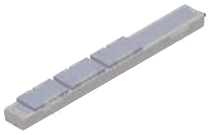

多滑座多馬達型
Multi-carraige multi-motor type

滑軌 Linear guide

採用高精度內嵌式滾珠滑軌 Adopt high accurate built-in ball type guideway

- ▲ 本體寬度大幅縮小，運轉超靜音。
  Body width greatly reduced, working very silent.
- ▲ 直線度可/等高度可達±0.02mm/m
  Straightness / Flatness ±0.02mm/m.
- ▲ 重複定位精度可達±2μm
  Repeatability ±2μ.

內嵌式
滾珠滑軌
Integrated linear bearings

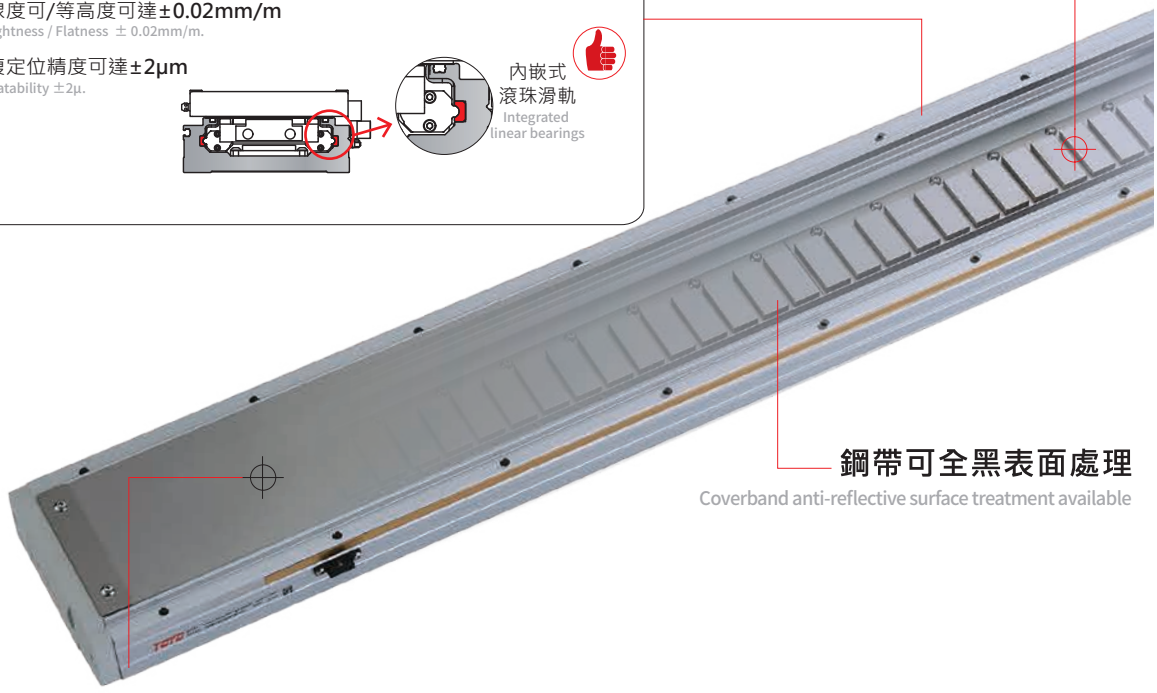

定子 Stator

鋼帶可全黑表面處理
Coverband anti-reflective surface treatment available

本體 Frame body

外拉注油嘴/高剛性本體上蓋/防塵鋼帶 External greasing nipple / High rigidity body & cover / dust-proof steel strip

外拉注油嘴:
External greasing design

可外部注油，不須拆蓋。
保養相當簡單。

External greasing design, easy to maintenance without removing the cover.

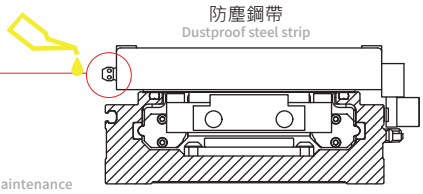

一體成型高剛性本體
One piece high rigidity body

高剛性本體:
High rigidity frame

採用一體成形鋁擠型結構並經元素分析，得到最好的剛性與重量比之結構設計。

The profile is extruded to one-piece aluminum structure. Can get the best ratio of rigidity and weight of the structure by way of elemental analysis.

防塵鋼帶:
Dustproof steel strip

LGW全系列皆安裝防塵鋼帶。
Whole LGF Series products are with dustproof steel strip attached.

適用場合：
Applications :

- 高速取放 High-speed Pick-and-Place
- 雷射加工 Laser Beam Machining
- 自動化機台 Industrial Automation Equipment

保養容易直接注油

External grease fitting for quick, easy maintanence

體積 全世界最小
(與他社相同荷重比)

Smallest Linear Motor Module in the Market
(compared to other similar load-rated models)

Class 100

特點：
Features :

- 長行程 Long stroke
- 高荷重 High payload
- 高推力 High Thrust
- 高剛性 High Rigidity
- 無共振 No Resonance

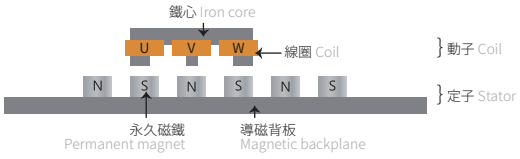

動子 Coil

體積 Volume

本體高度大幅縮小 Width greatly reduced.

高度縮減 Width greatly reduced.

安裝的空間大幅縮小 Reduced installation space requirments

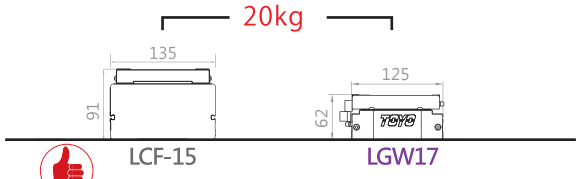

相當荷重體積縮小約37%

37% smaller than similar models

光學尺 Encoder

可選配不同解析度之光學尺(Renishaw)及磁性尺 Encoder options

光學尺或磁性尺彈性搭配
Optical encoder or magnetic encoder is optional.

▲ 考慮使用環境的需求，有光學尺與磁性尺的設計可選擇。依據光學尺選擇，可達到分解能0.001mm的高精度。

Due to the requirement of different environments, optical encoder or magnetic encoder is optional.
The highest resolution of magnetic encoder can up to 0.001mm.

重複定位精度±0.002mm
Repeatability ±0.002mm

▲ 超越滾珠螺桿的精度需求。
Exceed the accuracy of ball screw.

LNF2內部結構圖

Inner Structure of LNF2

滑座 Carraige

多樣滑座特注 Slider

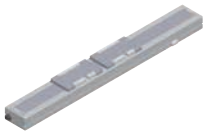

雙滑座雙馬達型
Dual carraige dual motor type

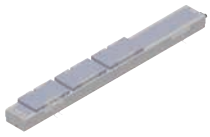

多滑座多馬達型
Multi-carraige multi-motor type

滑軌 Linear guide

採用THK靜音型高精度滑軌 THK guiding system

靜音運轉:
Quiet operation:

可有效降低運轉時噪音、提升運轉平順性、壽命與潤滑效率。適用於高速、寧靜與低發塵需求的高科技產業。

Effectively reduces noise (during operation),improves smoothness,(improves) nominal life and lubrication efficacy. perfect for high-speed,quiet, low-dust high technology industrial applications.

65

THK

定子 Stator

密閉環境
Closed type

本體 Frame body

高剛性本體 High rigidity body

高剛性本體:
High rigidity body

採用一體成形鋁擠型結構並經元素分析，得到最好的剛性與重量比之結構設計。

The profile is extruded to one-piece aluminum structure. Can get the best ratio of rigidity and weight of the structure by way of elemental analysis.

防塵鋼帶
Dust-proof cover strip

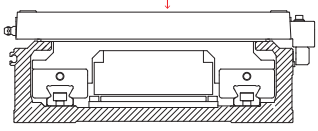

防塵鋼帶:
Dust-proof cover strip

LNF2全系列皆安裝防塵鋼帶。
All LNF series models feature dust-proof cover strips

適用場合：
Applications :

高速取放
High-speed Pick-and-Place

雷射加工
Laser Beam Machining

自動化機台
Industrial Automation Equipment

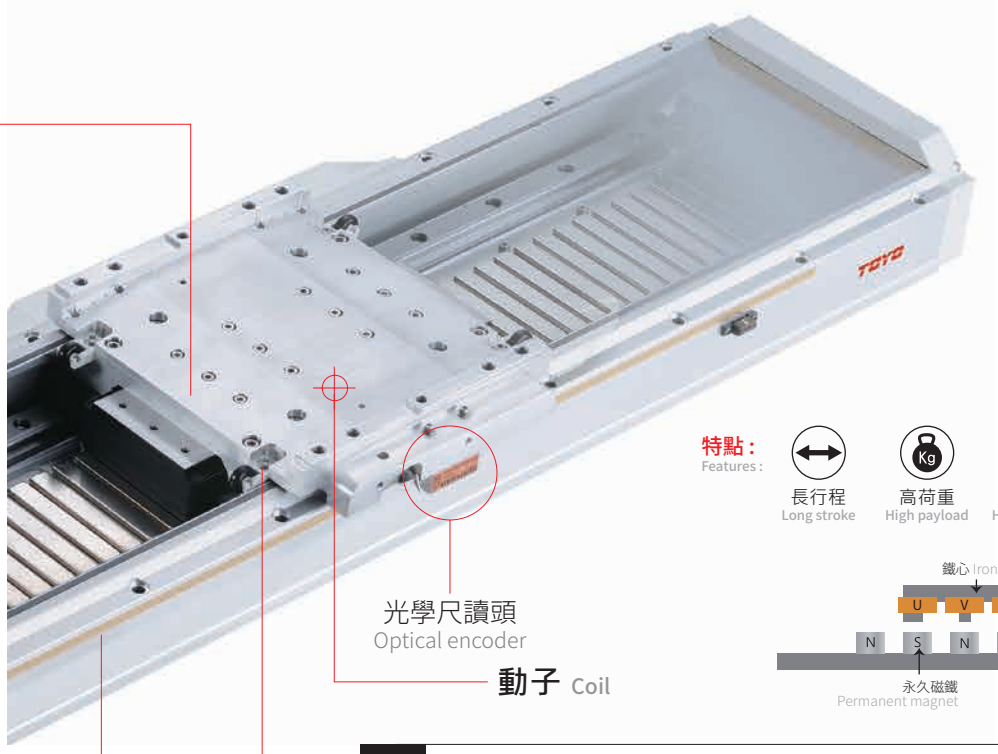

特點：
Features：

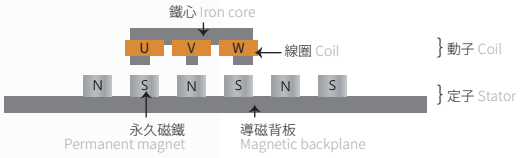

馬達 Linear motor

高效率散熱機構 High efficiency radiating module

內建溫度感測器的功能
Built-in temperature sensor function

▲ 馬達內部安裝熱敏電阻型溫度感測器, 可藉由驅動器或電阻計立即獲得馬達內部的實際溫度,避免因溫度上升而造成馬達過熱而損壞。

By Installed the motor thermistor type temperature sensor, the actual temperature inside motor can be measured by driver or resistance meter immediately in order to avoid the damage caused by temperature rise and motor overheating.

光學尺 Encoder

可選配不同解析度之光學尺(Renishaw)及磁性尺 Encoder options

光學尺或磁性尺彈性搭配
Optical encoder or magnetic encoder is optional.

▲ 考慮使用環境的需求，有光學尺與磁性尺的設計可選擇。依據光學尺選擇，可達到分解能0.001mm的高精度。

Due to the requirement of different environments, optical encoder or magnetic encoder is optional.
The highest resolution of magnetic encoder can up to 0.001mm.

重複定位精度±0.002mm
Repeatability ±0.002mm

▲ 超越滾珠螺桿的精度需求。

Exceed the accuracy of ball screw.

LAU內部結構圖

Inner Structure of LAU

滑座 Slider

多樣滑座特注 Slider

雙滑座雙馬達型
Dual slide
dual motor type

滑座加長單馬達型
Long slide
single motor type

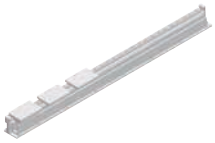

多滑座多馬達型
Multi-slide
multi-motor type

滑軌 Linear guide

採用THK靜音型高精度滑軌 THK guiding system

靜音運轉:
Quiet operation:

可有效較低運轉時噪音、提升運轉平順性、壽命與潤滑效率。具有更廣泛的產業應用性，更適用於高速、寧靜與低發塵需求的高科技產業。

Lower noise during operation can effectively enhance the smoothness life and lubrication efficiency.
It is broader in different industrial application and more suitable for high speed, Quiet and low dust requirement of high-tech industries.

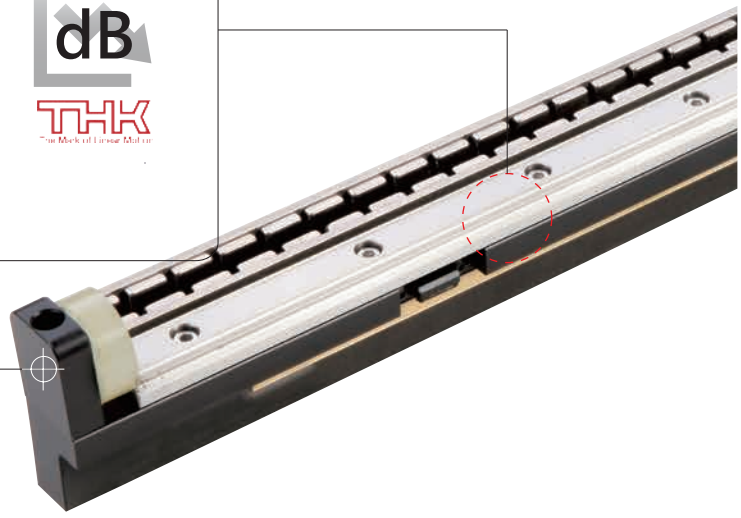

本體 Frame body

小型化安裝空間 Small install space

線性馬達定子，直接安裝於鋁板上，大幅縮小體積，可節省機台安裝空間。
Linear motor rotor directly install on the aluminum plane, shrinking the cubage and saving the installation space.

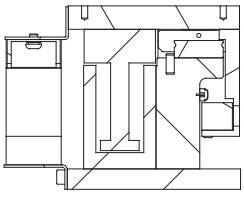

適用場合：
Application :

- 半導體機台 Semiconductor machine
- 光學檢測 Optical detection
- 光電工程 Electro optical engineering
- 精密定位 Accurate location

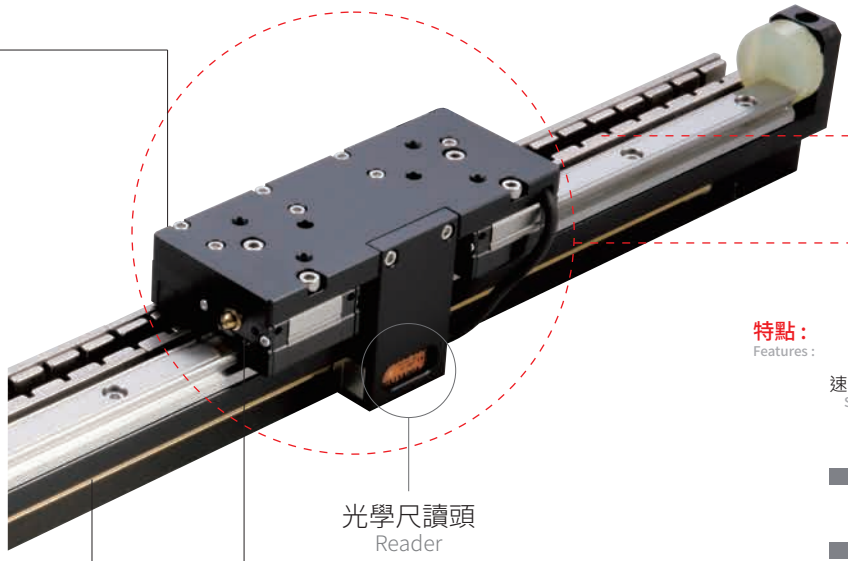

光學尺讀頭
Reader

定子:U型無鐵芯
Stator : U type ironless

動子:線圈
Rotor: coil

特點:
Features :

速度穩定度佳 Stable speed | 長行程 Long stroke | 體積小 Small cubage | 高加減速度 High acceleration / deceleration | 無頓挫感 No bumping

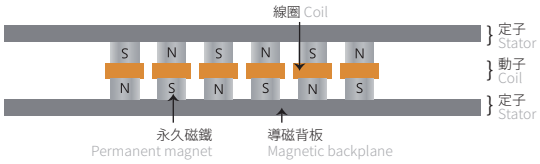

馬達 Linear motor

高效率散熱機構 High efficiency radiating module

內建數位霍爾感測器(Digital Hall Sensor) 的功能
Built-in digital Hall sensors (Digital Hall Sensor) function

▲ 馬達重新上電(Servo On) 時, 不需位移即可找到相位角。
Motor power is on again (Servo On), the phase angle can be found without any movement.

內建溫度感測器的功能
Built-in temperature sensor function

▲ 馬達內部安裝熱敏電阻型溫度感測器, 可藉由驅動器或電阻計立即獲得馬達內部的實際溫度,避免因溫度上升而造成馬達過熱而損壞。
By Installed the motor thermistor type temperature sensor, the actual temperature inside motor can be measured by driver or resistance meter immediately in order to avoid the damage caused by temperature rise and motor overheating.

光學尺 Encoder

可選配不同解析度之光學尺(Renishaw)及磁性尺 Encoder options

光學尺或磁性尺彈性搭配
Optical encoder or magnetic encoder is optional.

▲ 考慮使用環境的需求，有光學尺與磁性尺的設計可選擇。依據光學尺選擇，可達到分解能0.001mm的高精度。
Due to the requirement of different environments, optical encoder or magnetic encoder is optional.
The highest resolution of magnetic encoder can up to 0.001mm.

重複定位精度±0.002mm
Repeatability accuracy ±0.002mm

▲ 超越滾珠螺桿的精度需求。
Exceed the accuracy of ball screw.

訂購型號說明

Ordering Method

LGW - RHS2 - N - 2520 - LS10

線馬型號 Model

LGW17

本體固定方式及線槽出線方向 Cable carrier entry location

RHS2	小型線槽 Small cable chain	水平安裝右方出線 Horizontally, right
RWS2		壁掛安裝右方出線 Wall mount, right
LHS2		水平安裝左方出線 Horizontally, Left
LWS2		壁掛安裝左方出線 Wall mount, Left
DHS2		水平安裝雙滑座出線 Horizontally, Double Slider
DWS2		壁掛安裝雙滑座出線 Wall mount, right
RHL2	大型線槽 Large cable chain	水平安裝右方出線 Horizontally, right
RWL2		壁掛安裝右方出線 Wall mount, right
LHL2		水平安裝左方出線 Horizontally, Left
LWL2		壁掛安裝左方出線 Wall mount, Left
DHL2		水平安裝雙滑座出線 Horizontally, Double Slider
DWL2		壁掛安裝雙滑座出線 Wall mount, right
N	無線槽 No cable chain	無線槽 No cable chain

馬達數量 No. of motor

N	單動子 Single motor
D	雙動子 Double motor

行程 Stroke

型號 Model	馬達 Motor	標準行程 Standard stroke
LGW17	單動子 Single motor	240~2520mm
		間隔60mm Pitch 60mm
	雙動子 Double motor	130~2290mm
		間隔60mm Pitch 60mm

※60mm間距。
Pitch : 60mm.

編碼器 Encoder

LS10	1μm光學尺 1μm optical encoder
LS05	0.5μm光學尺 0.5μm optical encoder
LS01	0.1μm光學尺 0.1μm optical encoder
MS10	1μm磁性尺-SIKO 1μm magnetic encoder
TS10	1μm磁性尺-TOYO 1μm magnetic encoder

LGW 軌道內嵌型線馬模組(無塵環境Class100)型號一覽 LGW Integrated linear bearings linear motor module (Clean room type) list

▲ LGW17

- R - N - 05 H - LC100 - A001

原點位置 Position of origin	
R	右 Right
L	左 Left

感應器 Sensor	
N	無 None
XX	數量 Quantity

線長 Cable length	
N	無配線 None
05	5m
08	8m
12	12m
XX	XXm特殊長度 Customized length

※標配5m。
Standard length : 5m.
※特殊線長特注，請與本公司業務聯絡。
Please consult with our sales department for customized cable length.
※選擇線長N時，控制器需選N。
It is compulsory to select N for the controller while choosing cable length N.

霍爾線材 Hall Cable	
-	無 None
H	霍爾 Hall

對應驅動器 Controller type	
LC100	TOYO (Pulse)
S	Servotronix
M	三菱 Mitsubishi
P	松下 Panasonic
D	台達 Delta
Z	其他 Other
N	無選配 None

特注碼 Customization coding

訂購型號說明

Ordering Method

LGF - RHS2 - N - 2520 - LS10

線馬型號 Model

LGF5
LGF15

本體固定方式及線槽出線方向 Cable carrier entry location

RHS2	小型線槽 Small cable chain	水平安裝右方出線 Horizontally, right
LHS2		水平安裝左方出線 Horizontally, Left
DHS2		水平安裝雙滑座出線 Horizontally, Double Slider
RHL2	大型線槽 Large cable chain	水平安裝右方出線 Horizontally, right
LHL2		水平安裝左方出線 Horizontally, Left
DHL2		水平安裝雙滑座出線 Horizontally, Double Slider
N	無線槽 No cable chain	無線槽 No cable chain

馬達數量 No. of motor

N	單動子 Single motor
D	雙動子 Double motor

行程 Stroke

型號 Model	馬達 Motor	標準行程 Standard stroke
LGF5	單動子 Single motor	160~1540mm
		間隔60mm Pitch 60mm
	雙動子 Double motor	30~1410mm
		間隔60mm Pitch 60mm
LGF15	單動子 Single motor	200~2520mm
		間隔130mm Pitch 130mm
	雙動子 Double motor	145~2335mm
		間隔130mm Pitch 130mm

編碼器 Encoder

LS10	1μm光學尺 1μm optical encoder
LS05	0.5μm光學尺 0.5μm optical encoder
LS01	0.1μm光學尺 0.1μm optical encoder
MS10	1μm磁性尺-SIKO 1μm magnetic encoder
TS10	1μm磁性尺-TOYO 1μm magnetic encoder

LGF 軌道內嵌型線馬模組(無塵環境Class100)型號一覽 LGF Integrated linear bearings linear motor module (Clean room type) list

▲ LGF5

▲ LGF15

- R - N - 05 H - LC100 - A001

原點位置 Position of origin

R	右 Right
L	左 Left

感應器 Sensor

N	無 None
XX	數量 Quantity

線長 Cable length

N	無配線 None
05	5m
08	8m
12	12m
XX	XXm特殊長度 Customized length

※標配5m。
Standard length : 5m.
※特殊線長特注，請與本公司業務聯絡。
Please consult with our sales department for customized cable length.
※選擇線長N時，控制器需選N。
It is compulsory to select N for the controller while choosing cable length N.

霍爾線材 Hall Cable

-	無 None
H	霍爾 Hall

對應驅動器 Controller type

LC100	TOYO (Pulse)
S	Servotronix
M	三菱 Mitsubishi
P	松下 Panasonic
D	台達 Delta
Z	其他 Other
N	無選配 None

特注碼 Customization coding

訂購型號說明

Ordering Method

LTF2 - RHS2 - N - 4688 - LS10

線馬型號 Model

LTF2-15
LTF2-20
LTF2-30
LTF2-45
LTF2-75

本體固定方式及線槽出線方向 Cable carrier entry location

RHS2	小型線槽 Small cable chain	水平安裝右方出線 Horizontally, right
RWS2		壁掛安裝右方出線 Wall mount, right
LHS2		水平安裝左方出線 Horizontally, Left
LWS2		壁掛安裝左方出線 Wall mount, Left
DHS2		水平安裝雙滑座出線 Horizontally, Double Slider
DWS2		壁掛安裝雙滑座出線 Wall mount, right
RHL2	大型線槽 Large cable chain	水平安裝右方出線 Horizontally, right
RWL2		壁掛安裝右方出線 Wall mount, right
LHL2		水平安裝左方出線 Horizontally, Left
LWL2		壁掛安裝左方出線 Wall mount, Left
DHL2		水平安裝雙滑座出線 Horizontally, Double Slider
DWL2		壁掛安裝雙滑座出線 Wall mount, right
N	無線槽 No cable chain	無線槽 No cable chain

馬達數量 No. of motor

N	單動子 Single motor
D	雙動子 Double motor

行程 Stroke

型號 Model	馬達 Motor	標準行程 Standard stroke
LTF2-15	單動子 Single motor	208~4688mm
		間隔64mm Pitch 64mm
	雙動子 Double motor	204~4428mm
		間隔64mm Pitch 64mm
LTF2-20	單動子 Single motor	202~4682mm
		間隔64mm Pitch 64mm
	雙動子 Double motor	260~4420mm
		間隔64mm Pitch 64mm
LTF2-30	單動子 Single motor	202~4682mm
		間隔64mm Pitch 64mm
	雙動子 Double motor	260~4420mm
		間隔64mm Pitch 64mm
LTF2-45	單動子 Single motor	203~4235mm
		間隔64mm Pitch 64mm
	雙動子 Double motor	301~3885mm
		間隔64mm Pitch 64mm
LTF2-75	單動子 Single motor	203~4235mm
		間隔64mm Pitch 64mm
	雙動子 Double motor	301~3885mm
		間隔64mm Pitch 64mm

編碼器 Encoder

LS10	1μm光學尺 1μm optical encoder
LS05	0.5μm光學尺 0.5μm optical encoder
LS01	0.1μm光學尺 0.1μm optical encoder
MS10	1μm磁性尺-SIKO 1μm magnetic encoder
TS10	1μm磁性尺-TOYO 1μm magnetic encoder

LTF2 有鐵芯線馬模組(一般環境)型號一覽 LTF2 iron core linear motor robot (standard type) list

▲ LTF2-15

▲ LTF2-20

▲ LTF2-30

▲ LTF2-45

▲ LTF2-75

- R - N - 05 H - LC100 - A001

原點位置 Position of origin	
R	右 Right
L	左 Left

感應器 Sensor	
N	無 None
XX	數量 Quantity

線長 Cable length	
N	無配線 None
05	5m
08	8m
12	12m
XX	XXm特殊長度 Customized length

※標配5m。
Standard length : 5m.
※特殊線長特注，請與本公司業務聯絡。
Please consult with our sales department for customized cable length.
※選擇線長N時，控制器需選N。
It is compulsory to select N for the controller while choosing cable length N.

霍爾線材 Hall Cable	
-	無 None
H	霍爾 Hall

對應驅動器 Controller type	
LC100	TOYO (Pulse)
S	Servotronix
M	三菱 Mitsubishi
P	松下 Panasonic
D	台達 Delta
Z	其他 Other
N	無選配 None

特注碼 Customization coding

訂購型號說明

Ordering Method

LNF2 - RHS2 - N - 3024 - LS10

線馬型號 Model

LNF2-15
LNF2-20
LNF2-30
LNF2-45
LNF2-75

本體固定方式及線槽出線方向 Cable carrier entry location

RHS2	小型線槽 Small cable chain	水平安裝右方出線 Horizontally, right
RWS2		壁掛安裝右方出線 Wall mount, right
LHS2		水平安裝左方出線 Horizontally, Left
LWS2		壁掛安裝左方出線 Wall mount, Left
DHS2		水平安裝雙滑座出線 Horizontally, Double Slider
DWS2		壁掛安裝雙滑座出線 Wall mount, right
RHL2	大型線槽 Large cable chain	水平安裝右方出線 Horizontally, right
RWL2		壁掛安裝右方出線 Wall mount, right
LHL2		水平安裝左方出線 Horizontally, Left
LWL2		壁掛安裝左方出線 Wall mount, Left
DHL2		水平安裝雙滑座出線 Horizontally, Double Slider
DWL2		壁掛安裝雙滑座出線 Wall mount, right
N	無線槽 No cable chain	無線槽 No cable chain

馬達數量 No. of motor

N	單動子 Single motor
D	雙動子 Double motor

行程 Stroke

型號 Model	馬達 Motor	標準行程 Standard stroke
LNF2-15	單動子 Single motor	208~3024mm
		間隔64mm Pitch 64mm
	雙動子 Double motor	332~3020mm
		間隔64mm Pitch 64mm
LNF2-20	單動子 Single motor	202~3018mm
		間隔64mm Pitch 64mm
	雙動子 Double motor	320~3008mm
		間隔64mm Pitch 64mm
LNF2-30	單動子 Single motor	202~3018mm
		間隔64mm Pitch 64mm
	雙動子 Double motor	320~3008mm
		間隔64mm Pitch 64mm
LNF2-45	單動子 Single motor	203~3019mm
		間隔64mm Pitch 64mm
	雙動子 Double motor	429~3053mm
		間隔64mm Pitch 64mm
LNF2-75	單動子 Single motor	203~3019mm
		間隔64mm Pitch 64mm
	雙動子 Double motor	429~3053mm
		間隔64mm Pitch 64mm

編碼器 Encoder

LS10	1μm光學尺 1μm optical encoder
LS05	0.5μm光學尺 0.5μm optical encoder
LS01	0.1μm光學尺 0.1μm optical encoder
MS10	1μm磁性尺-SIKO 1μm magnetic encoder
TS10	1μm磁性尺-TOYO 1μm magnetic encoder

LNF2 有鐵芯線馬模組(密閉環境)型號一覽 LNF2 iron core linear motor robot (Closed type) list

▲ LNF2-15

▲ LNF2-20

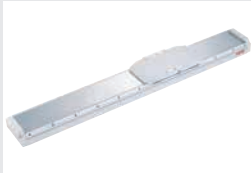

▲ LNF2-30

▲ LNF2-45

▲ LNF2-75

- R - N - 05 H - LC100 - A001

原點位置 Position of origin

R	右 Right
L	左 Left

感應器 Sensor

N	無 None
XX	數量 Quantity

線長 Cable length

N	無配線 None
05	5m
08	8m
12	12m
XX	XXm特殊長度 Customized length

※標配5m。
Standard length : 5m.
※特殊線長特注，請與本公司業務聯絡。
Please consult with our sales department for customized cable length.
※選擇線長N時，控制器需選N。
It is compulsory to select N for the controller while choosing cable length N.

霍爾線材 Hall Cable

-	無 None
H	霍爾 Hall

對應驅動器 Controller type

LC100	TOYO (Pulse)
S	Servotronix
M	三菱 Mitsubishi
P	松下 Panasonic
D	台達 Delta
Z	其他 Other
N	無選配 None

特注碼 Customization coding

訂購型號說明

Ordering Method

LCF2 - RHS2 - N - 3024 - LS10

線馬型號 Model

LCF2-15
LCF2-20
LCF2-30
LCF2-45
LCF2-75

本體固定方式及線槽出線方向 Cable carrier entry location

RHS2	小型線槽 Small cable chain	水平安裝右方出線 Horizontally, right
RWS2		壁掛安裝右方出線 Wall mount, right
LHS2		水平安裝左方出線 Horizontally, Left
LWS2		壁掛安裝左方出線 Wall mount, Left
DHS2		水平安裝雙滑座出線 Horizontally, Double Slider
DWS2		壁掛安裝雙滑座出線 Wall mount, right
RHL2	大型線槽 Large cable chain	水平安裝右方出線 Horizontally, right
RWL2		壁掛安裝右方出線 Wall mount, right
LHL2		水平安裝左方出線 Horizontally, Left
LWL2		壁掛安裝左方出線 Wall mount, Left
DHL2		水平安裝雙滑座出線 Horizontally, Double Slider
DWL2		壁掛安裝雙滑座出線 Wall mount, right
N	無線槽 No cable chain	無線槽 No cable chain

馬達數量 No. of motor

N	單動子 Single motor
D	雙動子 Double motor

行程 Stroke

型號 Model	馬達 Motor	標準行程 Standard stroke
LCF2-15	單動子 Single motor	208~3024mm
		間隔64mm Pitch 64mm
	雙動子 Double motor	332~3020mm
		間隔64mm Pitch 64mm
LCF2-20	單動子 Single motor	202~3018mm
		間隔64mm Pitch 64mm
	雙動子 Double motor	320~3008mm
		間隔64mm Pitch 64mm
LCF2-30	單動子 Single motor	202~3018mm
		間隔64mm Pitch 64mm
	雙動子 Double motor	320~3008mm
		間隔64mm Pitch 64mm
LCF2-45	單動子 Single motor	203~3019mm
		間隔64mm Pitch 64mm
	雙動子 Double motor	429~3053mm
		間隔64mm Pitch 64mm
LCF2-75	單動子 Single motor	203~3019mm
		間隔64mm Pitch 64mm
	雙動子 Double motor	429~3053mm
		間隔64mm Pitch 64mm

編碼器 Encoder

LS10	1μm光學尺 1μm optical encoder
LS05	0.5μm光學尺 0.5μm optical encoder
LS01	0.1μm光學尺 0.1μm optical encoder
MS10	1μm磁性尺-SIKO 1μm magnetic encoder
TS10	1μm磁性尺-TOYO 1μm magnetic encoder

LCF2 有鐵芯線馬模組(無塵環境Class1)型號一覽 LCF2 iron core linear motor robot (clean room type) list

▲ LCF2-15

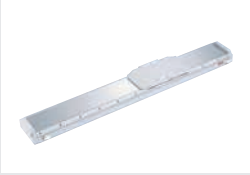

▲ LCF2-20

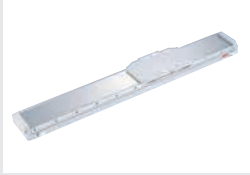

▲ LCF2-30

▲ LCF2-45

▲ LCF2-75

- R - N - 05 H - LC100 - A001

原點位置 Position of origin	
R	右 Right
L	左 Left

感應器 Sensor	
N	無 None
XX	數量 Quantity

線長 Cable length	
N	無配線 None
05	5m
08	8m
12	12m
XX	XXm特殊長度 Customized length

※標配5m。
Standard length : 5m.
※特殊線長特注，請與本公司業務聯絡。
Please consult with our sales department for customized cable length.
※選擇線長N時，控制器需選N。
It is compulsory to select N for the controller while choosing cable length N.

霍爾線材 Hall Cable	
-	無 None
H	霍爾 Hall

對應驅動器 Controller type	
LC100	TOYO (Pulse)
S	Servotronix
M	三菱 Mitsubishi
P	松下 Panasonic
D	台達 Delta
Z	其他 Other
N	無選配 None

特注碼 Customization coding

訂購型號說明

Ordering Method

LAF15 - RHS - N - 1600 - LS10

線馬型號 Model

LAF7
LAF15
LAF20
LAF30

本體固定方式及線槽出線方向 Cable carrier entry location

RHS	小型線槽 Small cable chain	水平安裝右方出線 Horizontally, right
LHS		水平安裝左方出線 Horizontally, left
RWS		壁掛安裝右方出線 Wall mount, right
LWS		壁掛安裝左方出線 Wall mount, left
RHL	大型線槽 Large cable chain	水平安裝右方出線 Horizontally, right
LHL		水平安裝左方出線 Horizontally, left
RWL		壁掛安裝右方出線 Wall mount, right
LWL		壁掛安裝左方出線 Wall mount, left

※無線槽時則不表示。
No cable chain, no description.

馬達數量 No. of motor

N	單動子 Single motor

行程 Stroke

型號 Model	標準行程 Standard stroke
LAF7	160~1590 mm
LAF15	170~1600 mm
LAF20	170~1600 mm
LAF30	110~1540 mm

※130mm間距。
Pitch : 130mm.

編碼器 Encoder

LS10	1μm光學尺 1μm optical encoder
LS05	0.5μm光學尺 0.5μm optical encoder
LS01	0.1μm光學尺 0.1μm optical encoder
MS10	1μm磁性尺-SIKO 1μm magnetic encoder
TS10	1μm磁性尺-TOYO 1μm magnetic encoder

LSF15 - RHS - N - 1600 - LS10

線馬型號 Model

LSF7
LSF15
LSF20
LSF30

本體固定方式及線槽出線方向 Cable carrier entry location

RHS	小型線槽 Small cable chain	水平安裝右方出線 Horizontally, right
LHS		水平安裝左方出線 Horizontally, left
RWS		壁掛安裝右方出線 Wall mount, right
LWS		壁掛安裝左方出線 Wall mount, left
RHL	大型線槽 Large cable chain	水平安裝右方出線 Horizontally, right
LHL		水平安裝左方出線 Horizontally, left
RWL		壁掛安裝右方出線 Wall mount, right
LWL		壁掛安裝左方出線 Wall mount, left

※無線槽時則不表示。
No cable chain, no description.

馬達數量 No. of motor

N	單動子 Single motor

行程 Stroke

型號 Model	標準行程 Standard stroke
LSF7	160~1590 mm
LSF15	170~1600 mm
LSF20	170~1600 mm
LSF30	110~1540 mm

※130mm間距。
Pitch : 130mm.

編碼器 Encoder

LS10	1μm光學尺 1μm optical encoder
LS05	0.5μm光學尺 0.5μm optical encoder
LS01	0.1μm光學尺 0.1μm optical encoder
MS10	1μm磁性尺-SIKO 1μm magnetic encoder
TS10	1μm磁性尺-TOYO 1μm magnetic encoder

LAF 有鐵芯線馬模組(鋁板型)型號一覽 LAF iron core linear motor robot (aluminum type) list


LAF7


LAF15


LAF20


LAF30

- R - N - 05 H - LC100 - A001

原點位置 Position of origin	
R	右 Right
L	左 Left

感應器 Sensor	
N	無 None
XX	數量 Quantity

線長 Cable length	
N	無配線 None
05	5m
08	8m
12	12m
XX	XXm特殊長度 Customized length

※標配5m。
Standard length : 5m.
※特殊線長特注，請與本公司業務聯絡。
Please consult with our sales department for customized cable length.
※選擇線長N時，控制器需選N。
It is compulsory to select N for the controller while choosing cable length N.

霍爾線材 Hall Cable	
-	無 None
H	霍爾 Hall

對應驅動器 Controller type	
LC100	TOYO (Pulse)
S	Servotronix
M	三菱 Mitsubishi
P	松下 Panasonic
D	台達 Delta
Z	其他 Other
N	無選配 None

特注碼 Customization coding

- R - N - 05 H - LC100 - A001

原點位置 Position of origin	
R	右 Right
L	左 Left

感應器 Sensor	
N	無 None
XX	數量 Quantity

線長 Cable length	
N	無配線 None
05	5m
08	8m
12	12m
XX	XXm特殊長度 Customized length

※標配5m。
Standard length : 5m.
※特殊線長特注，請與本公司業務聯絡。
Please consult with our sales department for customized cable length.
※選擇線長N時，控制器需選N。
It is compulsory to select N for the controller while choosing cable length N.

霍爾線材 Hall Cable	
-	無 None
H	霍爾 Hall

對應驅動器 Controller type	
LC100	TOYO (Pulse)
S	Servotronix
M	三菱 Mitsubishi
P	松下 Panasonic
D	台達 Delta
Z	其他 Other
N	無選配 None

特注碼 Customization coding

LSF 有鐵芯線馬模組(鐵板型)型號一覽 LSF iron core linear motor robot (steel type) list

▲ LSF7

▲ LSF15

▲ LSF20

▲ LSF30

訂購型號說明

Ordering Method

LAU3 - N - 1290 - LS10

線馬型號 Model

LAU3
LAU5

馬達數量 No. of motor

N	單動子 Single motor

行程 Stroke

型號 Model	標準行程 Standard stroke
LAU3	90~1290 mm
LAU5	90~1290 mm

※120mm間距。
Pitch : 120mm.

編碼器 Encoder

LS10	1μm光學尺 1μm optical encoder
LS05	0.5μm光學尺 0.5μm optical encoder
LS01	0.1μm光學尺 0.1μm optical encoder
MS10	1μm磁性尺-SIKO 1μm magnetic encoder
TS10	1μm磁性尺-TOYO 1μm magnetic encoder

LMR20- 04 - RH - N - 990 - LS10

線馬型號 Model

LMR20
LMR25
LMR32

馬達規格 Spec of motor

型號 Model	馬達規格 Spec of motor
LMR20	04 / 05
LMR25	04 / 06
LMR32	06 / 08

本體固定方式 Main body fixed method

RH	本體水平固定 Horizontally fixed
LW	本體壁掛固定 Wall mounting

馬達數量 No. of motor

N	單動子 Single motor
D	雙動子 Double motor

行程 Stroke

型號 Model	標準行程 Standard stroke
LMR20	80~990 mm
LMR25	50~1300 mm
LMR32	75~1940 mm

※60mm間距。
Pitch : 60mm.
※行程範圍依線圈推力、馬達數量而異。
Stroke range is different according to the pushing force and the number of the motor.

編碼器 Encoder

LS10	1μm光學尺 1μm optical encoder
LS05	0.5μm光學尺 0.5μm optical encoder
LS01	0.1μm光學尺 0.1μm optical encoder
MS10	1μm磁性尺-SIKO 1μm magnetic encoder
TS10	1μm磁性尺-TOYO 1μm magnetic encoder

LAU 無鐵芯線馬模組(標準式)型號一覽 LAU linear motor robot witout iron core (standard type) list

▲ LAU3

▲ LAU5

- R - 05 H - LC100 - A001

原點位置 Position of origin

R	右 Right
L	左 Left

線長 Cable length

N	無配線 None
05	5m
08	8m
12	12m
XX	XXm特殊長度 Customized length

※標配5m。
Standard length : 5m.
※特殊線長特注，請與本公司業務聯絡。
Please consult with our sales department for customized cable length.
※選擇線長N時，控制器需選N。
It is compulsory to select N for the controller while choosing cable length N.

霍爾線材 Hall Cable

-	無 None
H	霍爾 Hall

對應驅動器 Controller type

LC100	TOYO (Pulse)
S	Servotronix
M	三菱 Mitsubishi
P	松下 Panasonic
D	台達 Delta
Z	其他 Other
N	無選配 None

特注碼 Customization coding

- R - 05 H - LC100 - A001

原點位置 Position of origin

R	右 Right
L	左 Left

線長 Cable length

N	無配線 None
05	5m
08	8m
12	12m
XX	XXm特殊長度 Customized length

※標配5m。
Standard length : 5m.
※特殊線長特注，請與本公司業務聯絡。
Please consult with our sales department for customized cable length.
※選擇線長N時，控制器需選N。
It is compulsory to select N for the controller while choosing cable length N.

霍爾線材 Hall Cable

-	無 None
H	霍爾 Hall

對應驅動器 Controller type

LC100	TOYO (Pulse)
S	Servotronix
M	三菱 Mitsubishi
P	松下 Panasonic
D	台達 Delta
Z	其他 Other
N	無選配 None

特注碼 Customization coding

LMR 軸棒式線馬模組型號一覽 LMR shaft bar linear motor robot (standard type) list

▲ LMR20

▲ LMR25

▲ LMR32

應用範例說明

Applications

噴墨打印裝置 Spray-Printing device for PCB substrate boards

- 可高加速及設定長距離等速的噴墨輸送設備。

Fix the substrate board onto the electric cylinder. Use the character of equal-speed sliding to execute the spray printing.

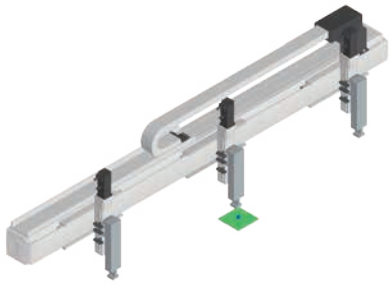

- 使用規格 Recommended spec

LTF2-20

→ P081

高速點膠裝置 Surface cleaning device for circuit boards

- 高速雙驅動液晶面板等大工件之塗膠。

Fix the PLASMA onto the electric cylinder and move back and forth on the conveyor to do the surface cleaning for the circuit boards.

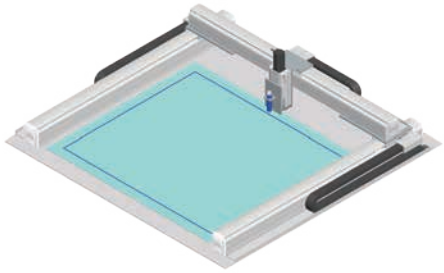

- 使用規格 Recommended spec

LMR25 / LMR32

→ P279

裁切裝置 Cutting device for PCB circuit boards

- 對大型液晶面板放置在電動滑台上，搭配外部切刀機構，做裁切的動作。

Place the PCB board on the electric cylinder and do the cutting by using external cutting devices.

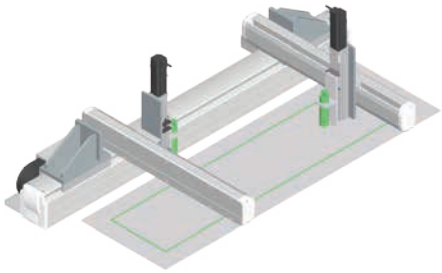

- 使用規格 Recommended spec

LCF2-75 / CGTH5 / CGTH4

→ P219

高速取放裝置 Compact disc receiving device

- 利用同軸雙滑座製作取料與收料裝置，雙載台可節省空間。

Use the feature "multi-positioning" of electric cylinder to do loading and unloading of the disc box.

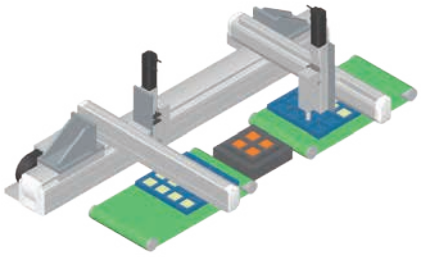

- 使用規格 Recommended spec

LGF15 / CGTH5 / CGTH4

→ P061

視覺檢查裝置 C.C.D inspection machine

- 將C.C.D安裝在滑座上，利用滑座等速移動的特性來進行多點檢查，使用生產線感應器與移動軸繪製感應畫面，節省空間。

Mount the C.C.D on the electric cylinder. Use the character of equal-speed sliding to check the defects on the tire surface and report to the on-site worker immediately.

- 使用規格 Recommended spec

LNF2-30

→ P145

高速螺絲鎖付裝置 Mobile device for surface processing

- 可同時鎖付兩處螺絲,高速、高精度進行大型工件的螺絲鎖付。

Mount the working piece on the electric cylinder and dip it into the solvents. Use the character of moving up and down, left and right athigh speed to do the surface treatment processing.

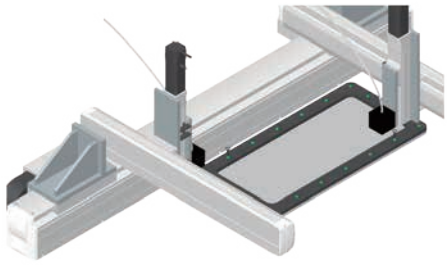

- 使用規格 Recommended spec

LTF2-45 / CGTH5 / CGTH4

→ P101

高速取放裝置 IC printer device

- 將料架上之零件進行取放的裝置,可進行長距離工序的搬運。

Place the IC device on the electric cylinder. Use the character of equal-speed sliding and capable to adapt servo motor and stepping motor to execute the laser printing.

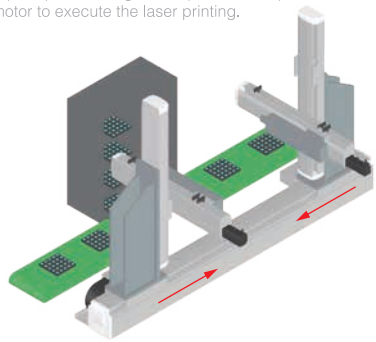

- 使用規格 Recommended spec

LMR32 / CGTH5 / GTH8

→ P285

貼片裝置 Aligning device for pick-and-place of IC boards

- PCB基板的焊接及貼片的機構，可雙載台以節省空間。

Install two single electric cylinder to combine a simple IC pick-and-place system.

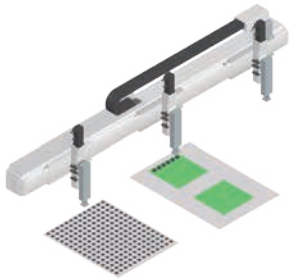

- 使用規格 Recommended spec

LTF2-30 / CGTH5

→ P091

檢測裝置 Barcode scanning device

- 可高速移動,雙載台的檢測機構。

Install the X-Y multi-axis system to automated warehouse to execute the scanning of barcode.

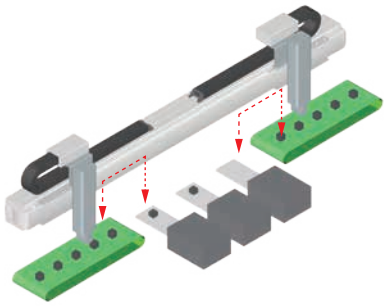

- 使用規格 Recommended spec

LTF2-20

→ P081

基板切割裝置 Fillings device

- PCB基板及各種零件之切割加工作業。

In order to adapt to filling of different products, we can execute the filling at different height of position by programmable feature.

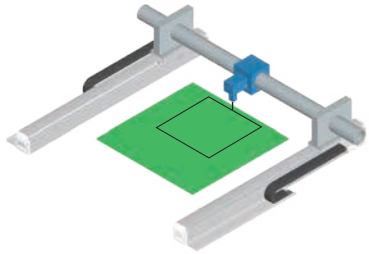

- 使用規格 Recommended spec

LMR20

→ P273

液晶面板檢查裝置 Assembling device on disc machine

- 大型液晶面板同時間移載進行檢測。

Install two single electric cylinders to combine an X-Y system. Then mount it onto the disc machine to do the components assembly.

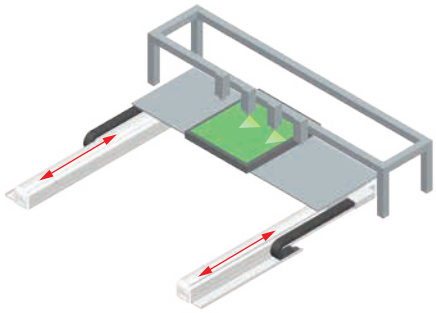

- 使用規格 Recommended spec

LTF2-20

→ P081

雷射雕刻機 Laser Engraving Machine

- 利用同動帶動雷射雕刻部，以進行相關雕刻作業。

Use the feature multi-positioning of the electric cylinder to drive the sucker and cylinders to do the assembly of small components.

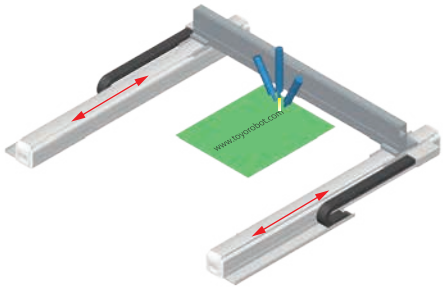

- 使用規格 Recommended spec

LMR20

→ P273

Memo

LGW 軌道內嵌型線馬模組

LGW（無塵環境） Class 100

LGW integrated linear bearings linear motor module (Clean room type)

Contents

規格索引

Spec Index

LGW 軌道內嵌型線馬模組 (無塵環境 Class100)

LGW Integrated linear bearings linear motor module (Clean room type)

使用環境 Environment	傳動方式 Driven Mode	本體寬幅 Width of profile (mm)	仕樣 Specification	馬達數量 No. of motor	控制器容量 Controller capacity	重複精度 Repeatability (mm)	動子規格 Outer dia.	連續推力 Continuous Force (N)	連續可搬重量* Payload (kg)	最高速度 Maximum speed (mm/s)
無塵環境 Clean room	平板式線性馬達 Linear Motor Robot	125	LGW17	單動子 Single motor	3A	±0.002	LMW17	80	20	2500
				雙動子 Double motor	3A*2	±0.002	LMW17	80	20	2500

※LGW17 連續可搬重量為線速度 1m/s，最大加速度 5m/s^2 之數據。
LGW17 type, the data of continuous payload can be speed 1m/s and maximum acceleration 5m/s^2.

※ 若超過標準行程場合，請與本公司業務聯絡。
Please consult with our sales department for customized stroke.

最高速度 Maximum Speed(mm/s)											代表速度 speesd	頁數 Page
行程 Stroke 125	250	500	750	1250	1500	1750	2000	2250	2500	2520		
	2500											47
	2500											

LGW17 無塵環境 Clean room type

鐵芯平板式 With Iron Core

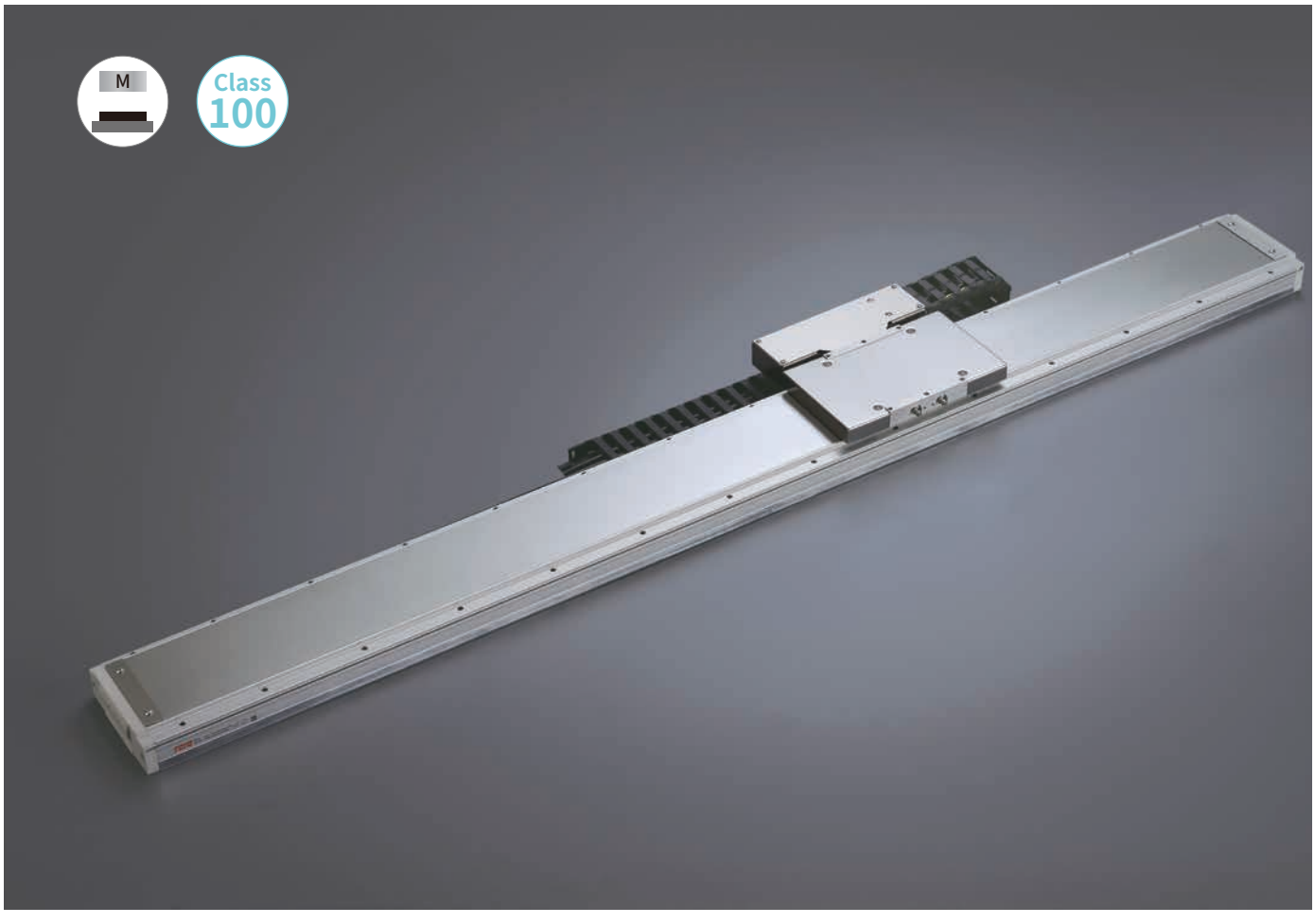

最大行程 Maximum Stroke	最高速度 Maximum Speed	連續推力 Continuous Thrust	連續可搬重量 Continuous Payload
2520m	2500mm/s	80N	20kg

型號表示方式 Ordering Method

LGW17 -RHS2-N-2520-LS10-R-N-05H-LC100-A001

本體型號 Model

動子數量 No. of motor

N	單動子 Single motor
D	雙動子 Double motor

行程 Stroke

單動子 Single motor	240~2520mm
	間隔60mm Pitch 60mm
雙動子 Double motor	130~2290mm
	間隔60mm Pitch 60mm

原點位置 Position of origin

R	右 Right
L	左 Left

感應器 Sensor

N	無 None
XX	數量 Quantity

特注式樣 Customization order no.

本體固定方式及線槽出線方向 Module installation type and cable track orientation

項目 Item		出線方向 Cable direction		固定方向 Mounting direction		線槽大小 Cable track size
單動子 Single motor	R	右方出線 Right	H	水平固定 Horizontally	L2	大線槽 Large cable track
	L	左方出線 Left	W	壁掛固定 Wall mount	S2	小線槽 Small cable track
雙動子 Double motor	D	雙滑座出線 Double slider	H	水平固定 Horizontally	L2	大線槽 Large cable track
			W	壁掛固定 Wall mount	S2	小線槽 Small cable track
無 None	N	無線槽 No cable chain				

編碼器 Encoder

LS10	1μm光學尺 1μm optical encoder
LS05	0.5μm光學尺 0.5μm optical encoder
LS01	0.1μm光學尺 0.1μm optical encoder
MS10	1μm磁性尺-SIKO 1μm magnetic encoder
TS10	1μm磁性尺-TOYO 1μm magnetic encoder

線長 Cable length

N	無線材 None
05	5m
08	8m
12	12m
XX	XXm特殊長度 Customized length

※標配5m，長度包含履帶線槽段。
※ Standard:5m, including the length of cable chain.
※特殊線長特注，請與本公司業務聯絡。
※ Please consult with our sales department for customized cable length.
※選擇線長N時，控制器需選N。
※ It is compulsory to select N for the controller while choosing cable length N.

霍爾線材 Hall Cable

-	無 None
H	霍爾 Hall

對應驅動器 Controller type

LC100	TOYO (Pulse)
LC100E	TOYO (EtherCAT)
S	Servotronix
M	三菱 Mitsubishi
P	松下 Panasonic
D	台達 Delta
Z	其他 Other
N	無選配 None

基本仕樣 Specification

規格 Spec	型號 Model		LGW17
	重複精度 Repeatability (mm)		±0.002
	最大推力 Max. Force (N)		180
	連續推力 Rated Force (N)		80
	連續可搬重量 Max. Payload (kg)※1		20
	標準行程 Stroke (mm)	單動子 N	240-2520 /60 間隔 pitch
		雙動子 D	130-2290 /60 間隔 pitch
	最高速度 Maximum Speed (mm/s)		2500

※1 連續可搬重量為線速度 1m/s, 最大加速度 5m/s² 固定行程來回，不同情況會有不同。
The continuous payload is the data when the robot runs with maximum speed 1m/s and acceleration 5m/s².
Different application will have different result.

可搬質量與速度 Payload & Speed

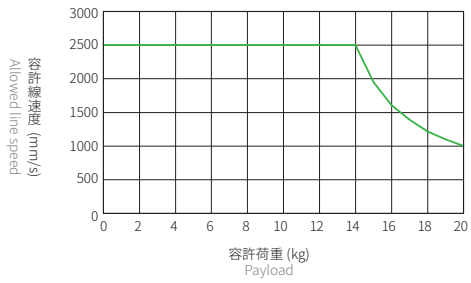

容許負載力距表 Allowable Overhang

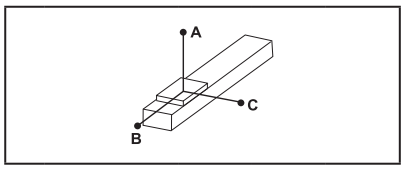

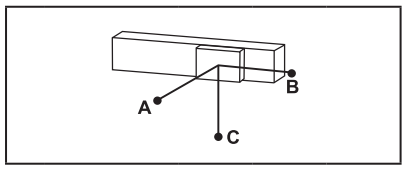

(單位 Unit : mm)

水平安裝 Horizontal Installation※2

	荷重 Load	A	B	C
LGW17	5 kg	4000	2970	4000
	10 kg	4000	1400	2410
	15 kg	3780	870	1530
	20 kg	2730	610	1070

(單位 Unit : mm)

壁掛安裝 Wall Installation※2

	荷重 Load	A	B	C
LGW17	5 kg	4000	2970	4000
	10 kg	2410	1400	4000
	15 kg	1530	870	3780
	20 kg	1070	610	2730

※2 相同速度下加速度時間不同，加速度及荷重也隨之改變，表為加速度時間 0.2s。
Even the speed is same, if acceleration and acceleration time is changed, the payload will be different.
Above chart is based on acceleration time 0.2 sec.

靜態容許負載慣量 Static Loading Moment

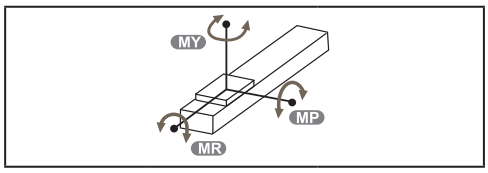

(單位 Unit : N.m)

LGW17	MY	794
	MP	794
	MR	1864

對應驅控器一覽表 Corresponding Controller Chart

外觀 Exterior	驅控器型號 Controller Model	電氣規格 Electrical Spec	詳細參閱 Reference Page
	LC100	單相 / 三相 Single-phase/Three-phase 220V	P.291

LGW17 無塵環境 Clean room type

鐵芯平板式 With Iron Core

LGW17-RHS2-N

2D CAD 3D CAD

● CAD圖面可至www.toyorobot.com下載 ●
Please do wnload the CAD file from TOYO's website : www.toyorobot.com

單位 Unit : mm

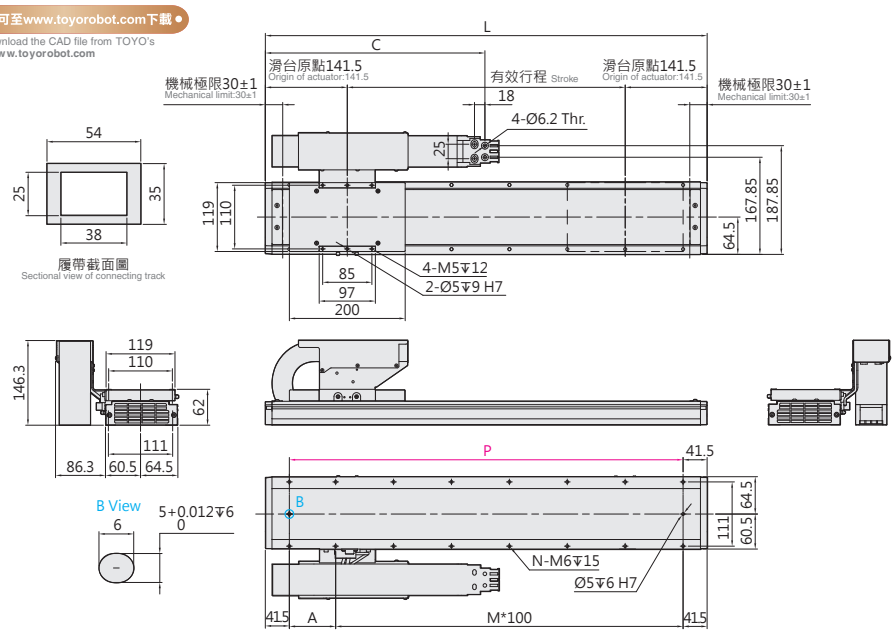

有效行程 Stroke	240	360	480	600	720	840	960	1080	1200	1320	1440	1560	1680	1800	1920	2040	2160	2280	2400	2520
L	523	643	763	883	1003	1123	1243	1363	1483	1603	1723	1843	1963	2083	2203	2323	2443	2563	2683	2803
A	40	60	80	100	20	40	60	80	100	20	40	60	80	100	20	40	60	80	100	20
C	259	319	379	439	499	559	619	679	739	799	859	919	979	1039	1099	1159	1219	1279	1339	1399
M	4	5	6	7	9	10	11	12	13	15	16	17	18	19	21	22	23	24	25	27
N	12	14	16	18	22	24	26	28	30	34	36	38	40	42	46	48	50	52	54	58
P	440	560	680	800	920	1040	1160	1280	1400	1520	1640	1760	1880	2000	2120	2240	2360	2480	2600	2720
KG	8.7	9.8	10.9	12.0	13.1	14.2	15.3	16.4	17.5	18.6	19.7	20.8	21.9	23.0	24.1	25.2	26.3	27.4	28.5	29.6

LGW17-RHL2-N

2D CAD 3D CAD

● CAD圖面可至www.toyorobot.com下載 ●
Please do wnload the CAD file from TOYO's website : www.toyorobot.com

單位 Unit : mm

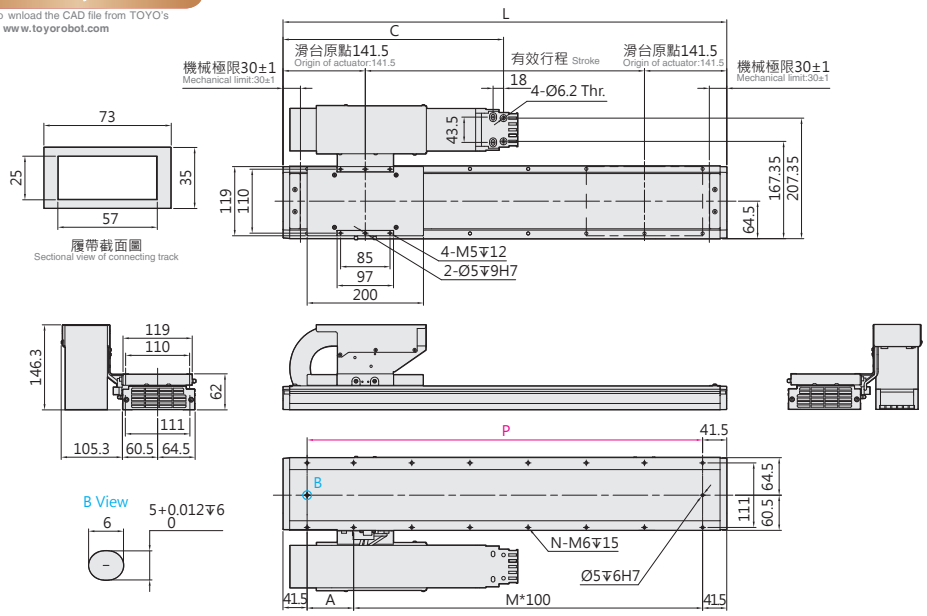

有效行程 Stroke	240	360	480	600	720	840	960	1080	1200	1320	1440	1560	1680	1800	1920	2040	2160	2280	2400	2520
L	523	643	763	883	1003	1123	1243	1363	1483	1603	1723	1843	1963	2083	2203	2323	2443	2563	2683	2803
A	40	60	80	100	20	40	60	80	100	20	40	60	80	100	20	40	60	80	100	20
C	259	319	379	439	499	559	619	679	739	799	859	919	979	1039	1099	1159	1219	1279	1339	1399
M	4	5	6	7	9	10	11	12	13	15	16	17	18	19	21	22	23	24	25	27
N	12	14	16	18	22	24	26	28	30	34	36	38	40	42	46	48	50	52	54	58
P	440	560	680	800	920	1040	1160	1280	1400	1520	1640	1760	1880	2000	2120	2240	2360	2480	2600	2720
KG	8.9	10.0	11.1	12.2	13.3	14.4	15.5	16.6	17.7	18.8	19.9	21.0	22.1	23.2	24.3	25.4	26.5	27.6	28.7	29.8

LGW17-LHS2-N

2D CAD 3D CAD

● CAD圖面可至www.toyorobot.com下載 ●

Please do wnload the CAD file from TOYO's website : www.toyorobot.com

單位 Unit : mm

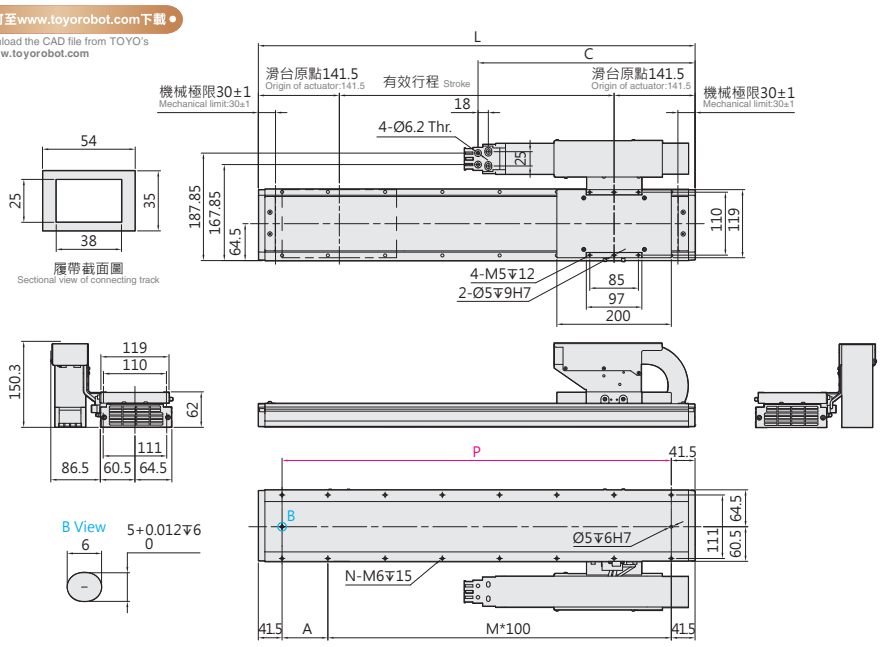

有效行程 Stroke	240	360	480	600	720	840	960	1080	1200	1320	1440	1560	1680	1800	1920	2040	2160	2280	2400	2520
L	523	643	763	883	1003	1123	1243	1363	1483	1603	1723	1843	1963	2083	2203	2323	2443	2563	2683	2803
A	40	60	80	100	20	40	60	80	100	20	40	60	80	100	20	40	60	80	100	20
C	259	319	379	439	499	559	619	679	739	799	859	919	979	1039	1099	1159	1219	1279	1339	1399
M	4	5	6	7	9	10	11	12	13	15	16	17	18	19	21	22	23	24	25	27
N	12	14	16	18	22	24	26	28	30	34	36	38	40	42	46	48	50	52	54	58
P	440	560	680	800	920	1040	1160	1280	1400	1520	1640	1760	1880	2000	2120	2240	2360	2480	2600	2720
KG	8.7	9.8	10.9	12.0	13.1	14.2	15.3	16.4	17.5	18.6	19.7	20.8	21.9	23.0	24.1	25.2	26.3	27.4	28.5	29.6

LGW17-LHL2-N

2D CAD 3D CAD

● CAD圖面可至www.toyorobot.com下載 ●

Please do wnload the CAD file from TOYO's website : www.toyorobot.com

單位 Unit : mm

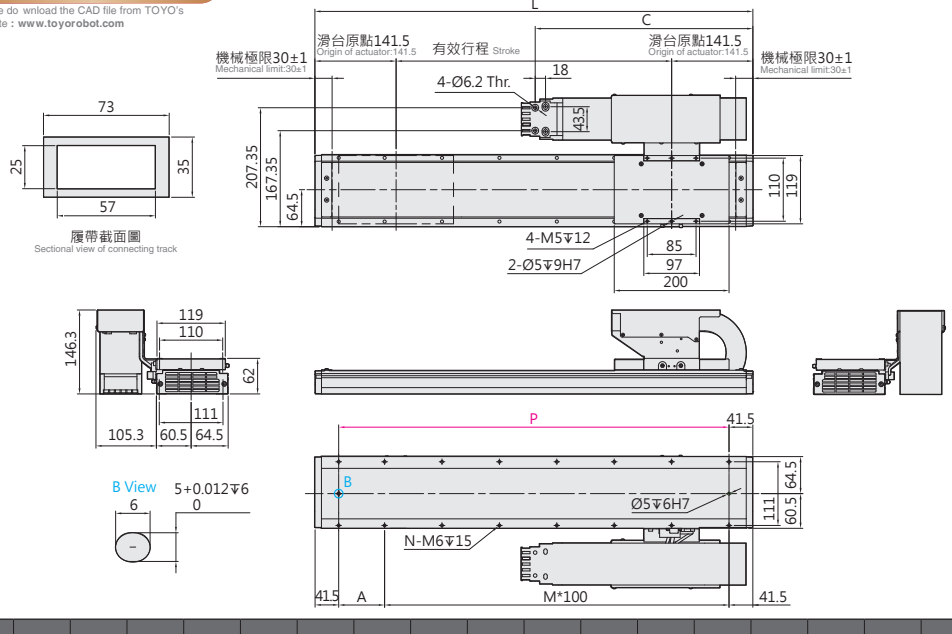

有效行程 Stroke	240	360	480	600	720	840	960	1080	1200	1320	1440	1560	1680	1800	1920	2040	2160	2280	2400	2520
L	523	643	763	883	1003	1123	1243	1363	1483	1603	1723	1843	1963	2083	2203	2323	2443	2563	2683	2803
A	40	60	80	100	20	40	60	80	100	20	40	60	80	100	20	40	60	80	100	20
C	259	319	379	439	499	559	619	679	739	799	859	919	979	1039	1099	1159	1219	1279	1339	1399
M	4	5	6	7	9	10	11	12	13	15	16	17	18	19	21	22	23	24	25	27
N	12	14	16	18	22	24	26	28	30	34	36	38	40	42	46	48	50	52	54	58
P	440	560	680	800	920	1040	1160	1280	1400	1520	1640	1760	1880	2000	2120	2240	2360	2480	2600	2720
KG	8.9	10.0	11.1	12.2	13.3	14.4	15.5	16.6	17.7	18.8	19.9	21.0	22.1	23.2	24.3	25.4	26.5	27.6	28.7	29.8

LGW17 無塵環境 Clean room type

鐵芯平板式 With Iron Core

LGW17-DHS2-D

2D CAD 3D CAD

● CAD圖面可至www.toyorobot.com下載 ●
Please do wnload the CAD file from TOYO's website : www.toyorobot.com

單位 Unit : mm

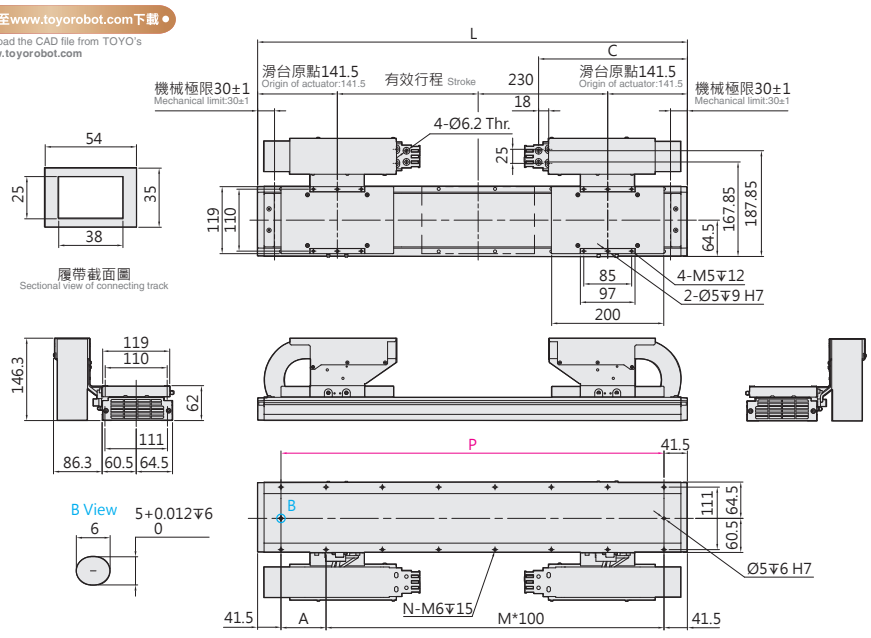

有效行程 Stroke	130	250	370	490	610	730	850	970	1090	1210	1330	1450	1570	1690	1810	1930	2050	2170	2290
L	643	763	883	1003	1123	1243	1363	1483	1603	1723	1843	1963	2083	2203	2323	2443	2563	2683	2803
A	60	80	100	20	40	60	80	100	20	40	60	80	100	20	40	60	80	100	20
C	204	264	324	384	444	504	564	624	684	744	804	864	924	984	1044	1104	1164	1224	1284
M	5	6	7	9	10	11	12	13	15	16	17	18	19	21	22	23	24	25	27
N	14	16	18	22	24	26	28	30	34	36	38	40	42	46	48	50	52	54	58
P	560	680	800	920	1040	1160	1280	1400	1520	1640	1760	1880	2000	2120	2240	2360	2480	2600	2720
KG	13.9	15.0	16.1	17.2	18.3	19.4	20.5	21.6	22.7	23.8	24.9	26.0	27.1	28.2	29.3	30.4	31.5	32.6	33.7

LGW17-DHL2-D

2D CAD 3D CAD

● CAD圖面可至www.toyorobot.com下載 ●
Please do wnload the CAD file from TOYO's website : www.toyorobot.com

單位 Unit : mm

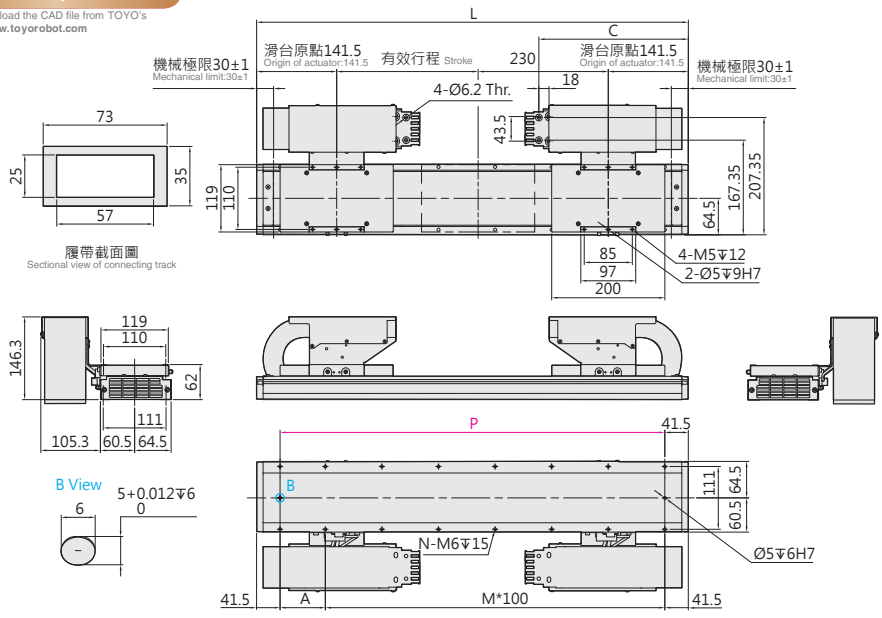

有效行程 Stroke	130	250	370	490	610	730	850	970	1090	1210	1330	1450	1570	1690	1810	1930	2050	2170	2290
L	643	763	883	1003	1123	1243	1363	1483	1603	1723	1843	1963	2083	2203	2323	2443	2563	2683	2803
A	60	80	100	20	40	60	80	100	20	40	60	80	100	20	40	60	80	100	20
C	204	264	324	384	444	504	564	624	684	744	804	864	924	984	1044	1104	1164	1224	1284
M	5	6	7	9	10	11	12	13	15	16	17	18	19	21	22	23	24	25	27
N	14	16	18	22	24	26	28	30	34	36	38	40	42	46	48	50	52	54	58
P	560	680	800	920	1040	1160	1280	1400	1520	1640	1760	1880	2000	2120	2240	2360	2480	2600	2720
KG	14.2	15.3	16.4	17.5	18.6	19.7	20.8	21.9	23.0	24.1	25.2	26.3	27.4	28.5	29.6	30.7	31.8	32.9	34.0

LGW17-N-N

2D CAD 3D CAD

● CAD圖面可至www.toyorobot.com下載 ●
Please do wnload the CAD file from TOYO's website：www.toyorobot.com

單位 Unit：mm

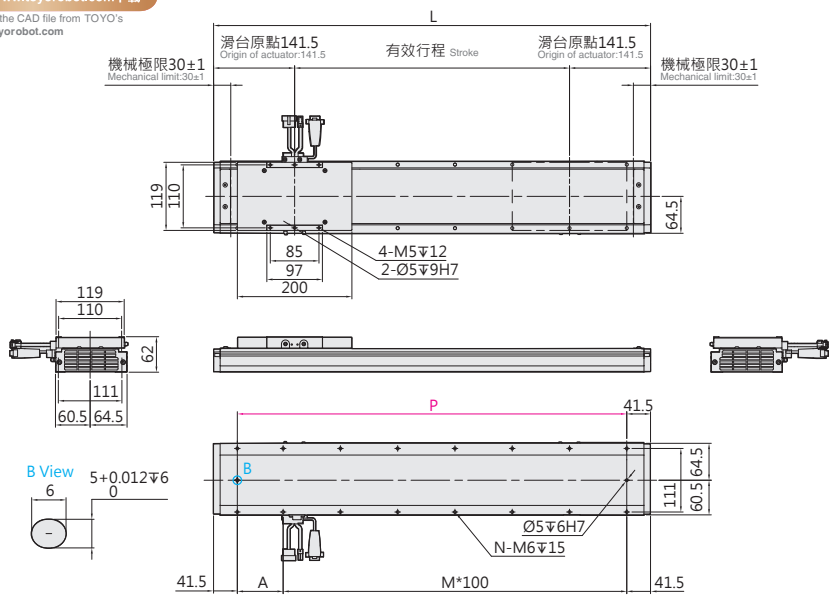

有效行程 Stroke	240	360	480	600	720	840	960	1080	1200	1320	1440	1560	1680	1800	1920	2040	2160	2280	2400	2520
L	523	643	763	883	1003	1123	1243	1363	1483	1603	1723	1843	1963	2083	2203	2323	2443	2563	2683	2803
A	40	60	80	100	20	40	60	80	100	20	40	60	80	100	20	40	60	80	100	20
C	4	5	6	7	9	10	11	12	13	15	16	17	18	19	21	22	23	24	25	27
M	12	14	16	18	22	24	26	28	30	34	36	38	40	42	46	48	50	52	54	58
N	440	560	680	800	920	1040	1160	1280	1400	1520	1640	1760	1880	2000	2120	2240	2360	2480	2600	2720
P	6.5	7.6	8.7	9.8	10.9	12.0	13.1	14.2	15.3	16.4	17.5	18.6	19.7	20.8	21.9	23.0	24.1	25.2	26.3	27.4
KG	8.7	9.8	10.9	12.0	13.1	14.2	15.3	16.4	17.5	18.6	19.7	20.8	21.9	23.0	24.1	25.2	26.3	27.4	28.5	29.6

LGW17-N-D

2D CAD 3D CAD

● CAD圖面可至www.toyorobot.com下載 ●
Please do wnload the CAD file from TOYO's website：www.toyorobot.com

單位 Unit：mm

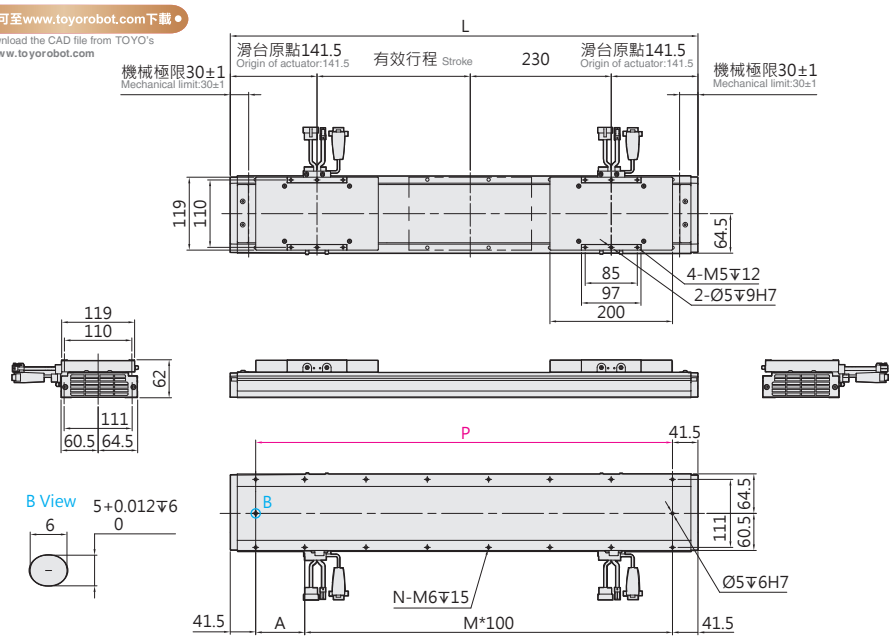

有效行程 Stroke	130	250	370	490	610	730	850	970	1090	1210	1330	1450	1570	1690	1810	1930	2050	2170	2290
L	643	763	883	1003	1123	1243	1363	1483	1603	1723	1843	1963	2083	2203	2323	2443	2563	2683	2803
A	60	80	100	20	40	60	80	100	20	40	60	80	100	20	40	60	80	100	20
C	5	6	7	9	10	11	12	13	15	16	17	18	19	21	22	23	24	25	27
M	14	16	18	22	24	26	28	30	34	36	38	40	42	46	48	50	52	54	58
N	560	680	800	920	1040	1160	1280	1400	1520	1640	1760	1880	2000	2120	2240	2360	2480	2600	2720
P	9.3	10.4	11.5	12.6	13.7	14.8	15.9	17.0	18.1	19.2	20.3	21.4	22.5	23.6	24.7	25.8	26.9	28.0	29.1
KG	8.9	10.0	11.1	12.2	13.3	14.4	15.5	16.6	17.7	18.8	19.9	21.0	22.1	23.2	24.3	25.4	26.5	27.6	28.7

Memo

軌道內嵌型線馬模組

LGF（無塵環境）Class 100

LGF integrated linear bearings linear motor module (Clean room type)

Contents

規格索引

Spec Index

LGF 軌道內嵌型線馬模組 (無塵環境 Class100)

LGF Integrated linear bearings linear motor module (Clean room type)

使用環境 Environment	傳動方式 Driven Mode	本體寬幅 Width of profile (mm)	仕樣 Specification	馬達數量 No. of motor	控制器容量 Controller capacity	重複精度 Repeatability (mm)	動子規格 Outer dia. (mm)	連續推力 Continuous Force (N)	連續可搬重量* Continuous payload (kg)	最高速度 Maximum speed (mm/s)
無塵環境 Clean room	平板式線性馬達 Linear Motor Robot	56	LGF5	單動子 Single motor	3A	±0.002	LMF5	20	3	2500
				雙動子 Double motor	3A*2	±0.002	LMF5	20	3	2500
		75	LGF15	單動子 Single motor	3A	±0.002	LMF15	59	15	2500
				雙動子 Double motor	3A*2	±0.002	LMF15	59	15	2500

※LGF5、LGF15 連續可搬重量為線速度 1m/s，最大加速度 10m/s^2 之數據。
LGF5、LGF15 type, the data of continuous payload can be speed 1m/s and maximum acceleration 10m/s^2.

※ 若超過標準行程場合，請與本公司業務聯絡。
Please consult with our sales department for customized stroke.

最高速度 Maximum Speed(mm/s) 代表速度 speesd													頁數 Page
行程 Stroke 25	150	200	450	700	950	1200	1450	1700	1950	2200	2450	2700	
		2500											057
	2500												
			2500										061
	2500												

LGF5

無塵環境
Clean room type

鐵芯平板式
With Iron Core

最大行程 Maximum Stroke	最高速度 Maximum Speed	連續推力 Continuous Force	連續可搬重量 Continuous Payload
1540m	2500mm/s	20N	3kg

型號表示方式 Ordering Method

LGF5 - RHS2 - N - 1000 - LS10 - R - N - 05H - LC100 - A001

本體型號
Model

動子數量
No. of motor

N	單動子 Single motor
D	雙動子 Double motor

行程
Stroke

單動子 Single motor	160~1540mm
	間隔60mm Pitch 60mm
雙動子 Double motor	30~1410mm
	間隔60mm Pitch 60mm

原點位置
Position of origin

R	右 Right
L	左 Left

感應器
Sensor

N	無 None
XX	數量 Quantity

特注式樣
Customization order no.

本體固定方式及線槽出線方向
Cable carrier entry location

項目 Item		出線方向 Cable Direction	固定方向 Mounting Direction		線槽大小 Cable track size	
單動子 Single motor	R	右方出線 Right	H	水平固定 Horizontally	L2	大線槽 Large cable track
	L	左方出線 Left				
雙動子 Double motor	D	雙滑座出線 Double Slider			S2	小線槽 Small cable track
無 None	N	無線槽 No cable chain				

編碼器
Encoder

LS10	1μm光學尺 1μm optical encoder
LS05	0.5μm光學尺 0.5μm optical encoder
LS01	0.1μm光學尺 0.1μm optical encoder
MS10	1μm磁性尺-SIKO 1μm magnetic encoder
TS10	1μm磁性尺-TOYO 1μm magnetic encoder

線長
Cable length

N	無線材 None
05	5m
08	8m
12	12m
XX	XXm特殊長度 Customized length

霍爾線材
Hall Cable

-	無 None
H	霍爾 Hall

對應驅動器
Controller type

LC100	TOYO (Pulse)
LC100E	TOYO (EtherCAT)
S	Servotronix
M	三菱 Mitsubishi
P	松下 Panasonic
D	台達 Delta
Z	其他 Other
N	無選配 None

※標配5m，長度包含履帶線槽段。
※ Standard:5m, including the length of cable chain.
※特殊線長特注，請與本公司業務聯絡。
※ Please consult with our sales department for customized cable length.
※選擇線長N時，控制器需選N。
※ It is compulsory to select N for the controller while choosing cable length N.

基本仕樣 Specification

規格 Spec	型號 Model		LGF5
	重複精度 Repeatability (mm)		±0.002
	最大推力 Max. Force (N)		30
	連續推力 Rated Force (N)		20
	連續可搬重量 Max. Payload (kg) ※1		3
	標準行程 Stroke (mm)	單動子 N	160-1540 /60 間隔 pitch
		雙動子 D	30-1410 /60 間隔 pitch
	最高速度 Maximum Speed (mm/s)		2500

※1 連續可搬重量為線速度 1m/s, 最大加速度 10m/s² 固定行程來回 , 不同情況會有不同。
The continuous payload is the data when the robot runs with maximum speed 1m/s and acceleration 10m/s².
Different application will have different result.

可搬質量與加速度 Payload & Acceleration

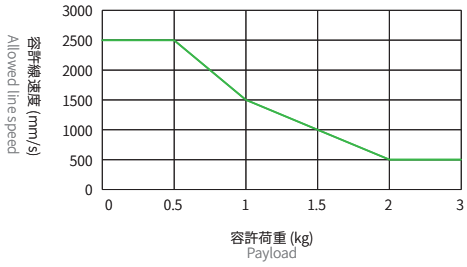

容許負載力距表 Allowable Overhang

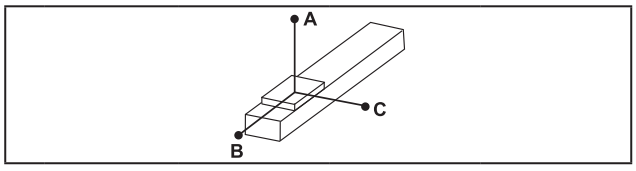

(單位 Unit : mm)

水平安裝 Horizontal Installation※2				
	荷重 Load	A	B	C
LGF5	0.5kg	1000	650	500
	1kg	750	500	375
	2kg	500	350	250
	3kg	250	150	125

※2 相同速度下加速度時間不同，加速度及荷重也隨之改變，表為加速度時間 0.2s。
Even the speed is same, if acceleration and acceleration time is changed, the payload will be different.
Above chart is based on acceleration time 0.2 sec.

靜態容許負載慣量 Static Loading Moment

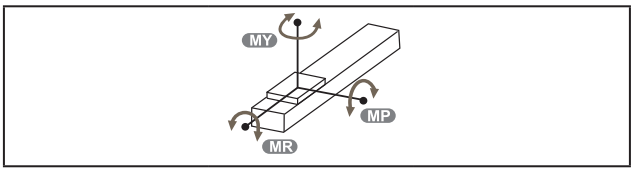

(單位 Unit : N.m)

LGF5	MY	95
	MP	95
	MR	195

對應控制器一覽表 Corresponding Controller Chart

外觀 Exterior	控制器型號 Controller Model	電氣規格 Electrical Spec	詳細參閱 Reference Page
	LC100	單相 / 三相 Single-phase/Three-phase 220V	P.291

LGF5

無塵環境
Clean room type

鐵芯平板式
With Iron Core

LGF5-N-N

2D CAD 3D CAD
● CAD圖面可至www.toyorobot.com下載 ●
Please do wnload the CAD file from TOYO's website : www.toyorobot.com

單位 Unit : mm

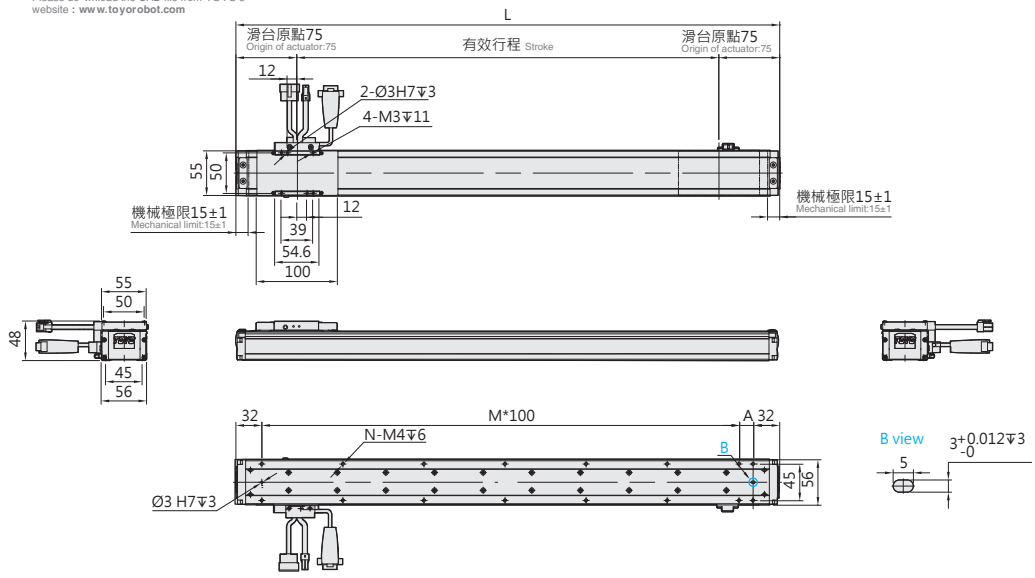

有效行程 Stroke	160	220	280	340	400	460	520	580	640	700	760	820	880	940	1000	1060	1120	1180	1240	1300	1360	1420	1480	1540
L	310	370	430	490	550	610	670	730	790	850	910	970	1030	1090	1150	1210	1270	1330	1390	1450	1510	1570	1630	1690
A	46	106	66	26	86	46	106	66	26	86	46	106	66	26	86	46	106	66	26	86	46	106	66	26
M	2	2	3	4	4	5	5	6	7	7	8	8	9	10	10	11	11	12	13	13	14	14	15	16
N	8	8	10	12	12	14	14	16	18	18	20	20	22	24	24	26	26	28	30	30	32	32	34	36
P	246	306	366	426	486	546	606	666	726	786	846	906	966	1026	1086	1146	1206	1266	1326	1386	1446	1506	1566	1626
KG	1.2	1.3	1.5	1.7	1.8	2.0	2.2	2.4	2.5	2.7	2.9	3.0	3.2	3.4	3.5	3.7	3.9	4.0	4.2	4.4	4.5	4.7	4.9	5.1

LGF5-N-D

2D CAD 3D CAD
● CAD圖面可至www.toyorobot.com下載 ●
Please do wnload the CAD file from TOYO's website : www.toyorobot.com

單位 Unit : mm

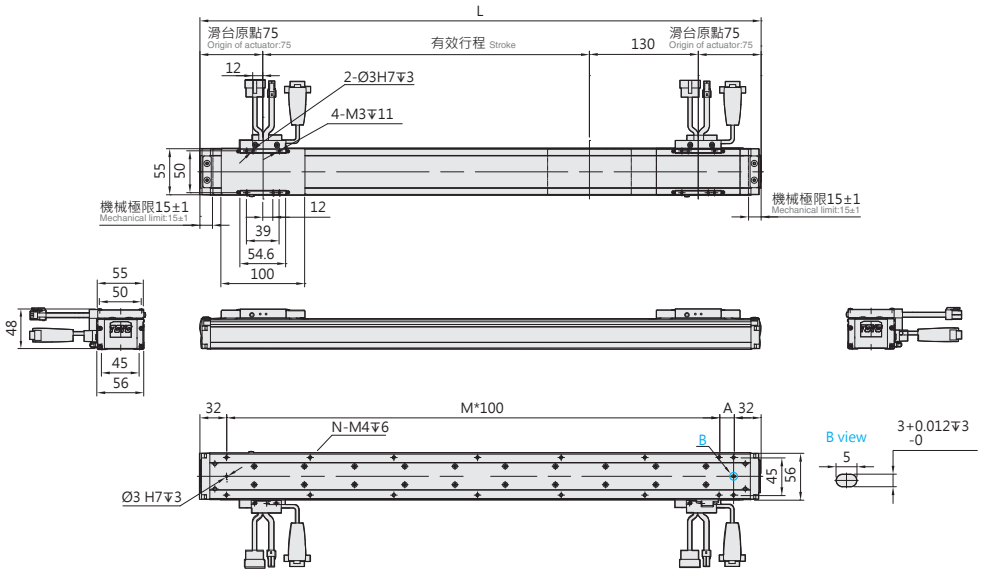

有效行程 Stroke	30	90	150	210	270	330	390	450	510	570	630	690	750	810	870	930	990	1050	1110	1170	1230	1290	1350	1410
L	310	370	430	490	550	610	670	730	790	850	910	970	1030	1090	1150	1210	1270	1330	1390	1450	1510	1570	1630	1690
A	46	106	66	26	86	46	106	66	26	86	46	106	66	26	86	46	106	66	26	86	46	106	66	26
M	2	2	3	4	4	5	5	6	7	7	8	8	9	10	10	11	11	12	13	13	14	14	15	16
N	8	8	10	12	12	14	14	16	18	18	20	20	22	24	24	26	26	28	30	30	32	32	34	36
P	246	306	366	426	486	546	606	666	726	786	846	906	966	1026	1086	1146	1206	1266	1326	1386	1446	1506	1566	1626
KG	1.5	1.7	1.9	2.0	2.2	2.4	2.6	2.7	2.9	3.1	3.2	3.4	3.6	3.7	3.9	4.1	4.2	4.4	4.6	4.7	4.9	5.1	5.2	5.4

Memo

LGF15

無塵環境 Clean room type

鐵芯平板式 With Iron Core

最大行程 Maximum Stroke	最高速度 Maximum Speed	連續推力 Continuous Force	連續可搬重量 Continuous Payload
2520m	2500mm/s	59N	15kg

型號表示方式 Ordering Method

LGF15-RHS2-N-1100-LS10-R-N-05H-LC100-A001

本體型號 Model

動子數量 No. of motor

N	單動子 Single motor
D	雙動子 Double motor

行程 Stroke

單動子 Single motor	200~2520mm
	間隔130mm Pitch 130mm
雙動子 Double motor	145~2335mm
	間隔130mm Pitch 130mm

原點位置 Position of origin

R	右 Right
L	左 Left

感應器 Sensor

N	無 None
XX	數量 Quantity

特注式樣 Customization order no.

本體固定方式及線槽出線方向 Cable carrier entry location

項目 Item		出線方向 Cable Direction	固定方向 Mounting Direction		線槽大小 Cable track size	
單動子 Single motor	R	右方出線 Right	H	水平固定 Horizontally	L2	大線槽 Large cable track
	L	左方出線 Left				
雙動子 Double motor	D	雙滑座出線 Double Slider			S2	小線槽 Small cable track
無 None	N	無線槽 No cable chain				

編碼器 Encoder

LS10	1μm光學尺 1μm optical encoder
LS05	0.5μm光學尺 0.5μm optical encoder
LS01	0.1μm光學尺 0.1μm optical encoder
MS10	1μm磁性尺-SIKO 1μm magnetic encoder
TS10	1μm磁性尺-TOYO 1μm magnetic encoder

線長 Cable length

N	無線材 None
05	5m
08	8m
12	12m
XX	XXm特殊長度 Customized length

※標配5m，長度包含履帶線槽段。
※ Standard:5m, including the length of cable chain.
※特殊線長特注，請與本公司業務聯絡。
※ Please consult with our sales department for customized cable length.
※選擇線長N時，控制器需選N。
※ It is compulsory to select N for the controller while choosing cable length N.

霍爾線材 Hall Cable

-	無 None
H	霍爾 Hall

對應驅動器 Controller type

LC100	TOYO (Pulse)
LC100E	TOYO (EtherCAT)
S	Servotronix
M	三菱 Mitsubishi
P	松下 Panasonic
D	台達 Delta
Z	其他 Other
N	無選配 None

基本仕樣 Specification

規格 Spec	型號 Model		LGF15
	重複精度 Repeatability (mm)		±0.002
	最大推力 Max. Force (N)		270
	連續推力 Rated Force (N)		59
	連續可搬重量 Max. Payload (kg) ※1		15
	標準行程 Stroke (mm)	單動子 N	200-2520 /130 間隔 pitch
		雙動子 D	145-2335 /130 間隔 pitch
	最高速度 Maximum Speed (mm/s)		2500

※1 連續可搬重量為線速度 1m/s, 最大加速度 10m/s² 固定行程來回 , 不同情況會有不同。
The continuous payload is the data when the robot runs with maximum speed 1m/s and acceleration 10m/s².
Different application will have different result.

可搬質量與速度 Payload & Speed

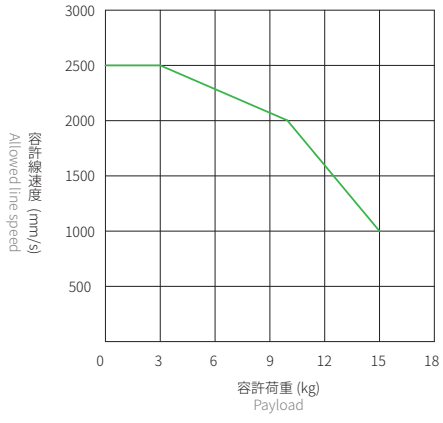

容許負載力距表 Allowable Overhang

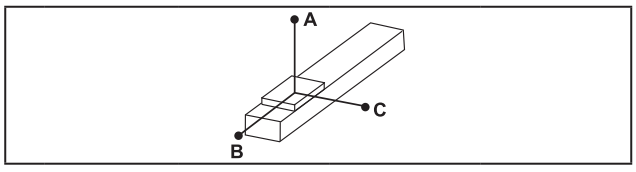

(單位 Unit : mm)

水平安裝 Horizontal Installation※2				
	荷重 Load	A	B	C
LGF15	5kg	1850	520	710
	10kg	1150	310	430
	15kg	800	210	285

※2 相同速度下加速度時間不同，加速度及荷重也隨之改變，表為加速度時間 0.2s。
Even the speed is same, if acceleration and acceleration time is changed, the payload will be different.
Above chart is based on acceleration time 0.2 sec.

靜態容許負載慣量 Static Loading Moment

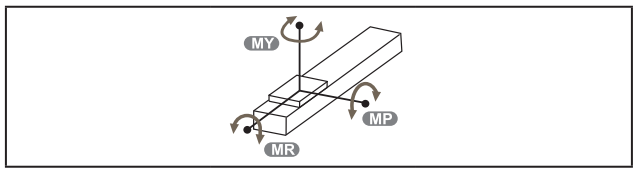

(單位 Unit : N.m)

LGF15	MY	247
	MP	247
	MR	465

對應驅控器一覽表 Corresponding Controller Chart

外觀 Exterior	驅控器型號 Controller Model	電氣規格 Electrical Spec	詳細參閱 Reference Page
	LC100	單相 / 三相 Single-phase/Three-phase 220V	P.291

LGF15 無塵環境 Clean room type

鐵芯平板式 With Iron Core

LGF15-RHS2-N

2D CAD 3D CAD

● CAD圖面可至www.toyorobot.com下載 ●
Please do wnload the CAD file from TOYO's website : www.toyorobot.com

單位 Unit : mm

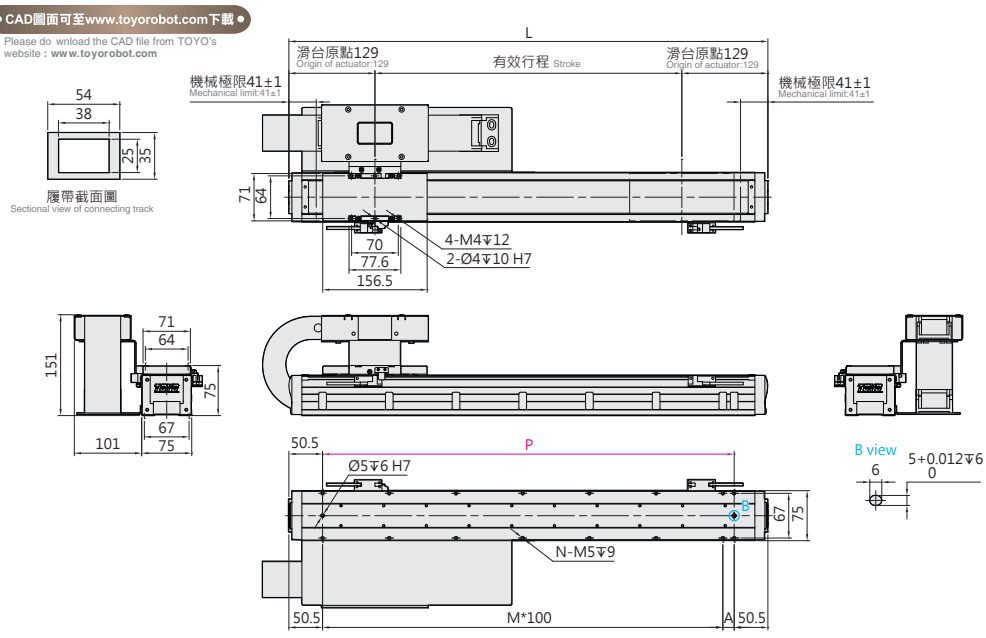

有效行程 Stroke	200	330	460	590	720	850	980	1110	1240	1370	1480	1610	1740	1870	2000	2130	2260	2390	2520
L	458	588	718	848	978	1108	1238	1368	1498	1628	1738	1868	1998	2128	2258	2388	2518	2648	2778
A	57	87	17	47	77	107	37	67	97	27	37	67	97	27	57	87	17	47	77
M	3	4	6	7	8	9	11	12	13	15	16	17	18	20	21	22	24	25	26
N	10	12	16	18	20	22	26	28	30	34	36	38	40	44	46	48	52	54	56
P	357	487	617	747	877	1007	1137	1267	1397	1527	1637	1767	1897	2027	2157	2287	2417	2547	2677
KG	6.4	7.3	8.4	9.3	10.2	11.3	12.2	13.2	14.3	15.2	16.3	17.4	18.2	19.4	20.4	21.4	22.4	23.4	24.4

LGF15-RHL2-N

2D CAD 3D CAD

● CAD圖面可至www.toyorobot.com下載 ●
Please do wnload the CAD file from TOYO's website : www.toyorobot.com

單位 Unit : mm

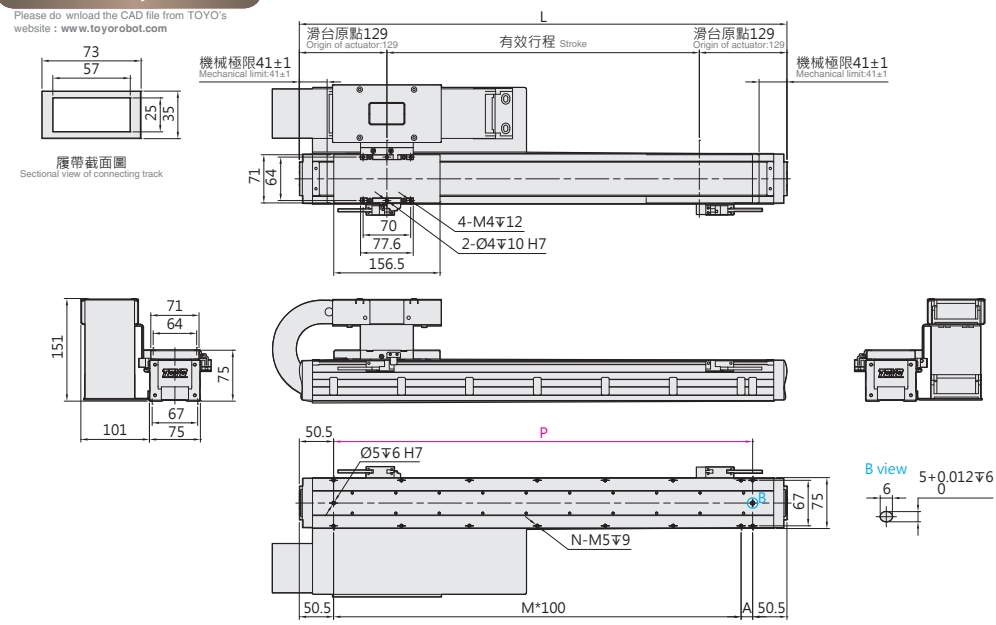

有效行程 Stroke	200	330	460	590	720	850	980	1110	1240	1370	1480	1610	1740	1870	2000	2130	2260	2390	2520
L	458	588	718	848	978	1108	1238	1368	1498	1628	1738	1868	1998	2128	2258	2388	2518	2648	2778
A	57	87	17	47	77	107	37	67	97	27	37	67	97	27	57	87	17	47	77
M	3	4	6	7	8	9	11	12	13	15	16	17	18	20	21	22	24	25	26
N	10	12	16	18	20	22	26	28	30	34	36	38	40	44	46	48	52	54	56
P	357	487	617	747	877	1007	1137	1267	1397	1527	1637	1767	1897	2027	2157	2287	2417	2547	2677
KG	6.4	7.3	8.4	9.3	10.2	11.3	12.2	13.2	14.3	15.2	16.3	17.4	18.2	19.4	20.4	21.4	22.4	23.4	24.4

LGF15-LHS2-N

2D CAD 3D CAD

● CAD圖面可至www.toyorobot.com下載 ●

Please do wnload the CAD file from TOYO's website : www.toyorobot.com

單位 Unit : mm

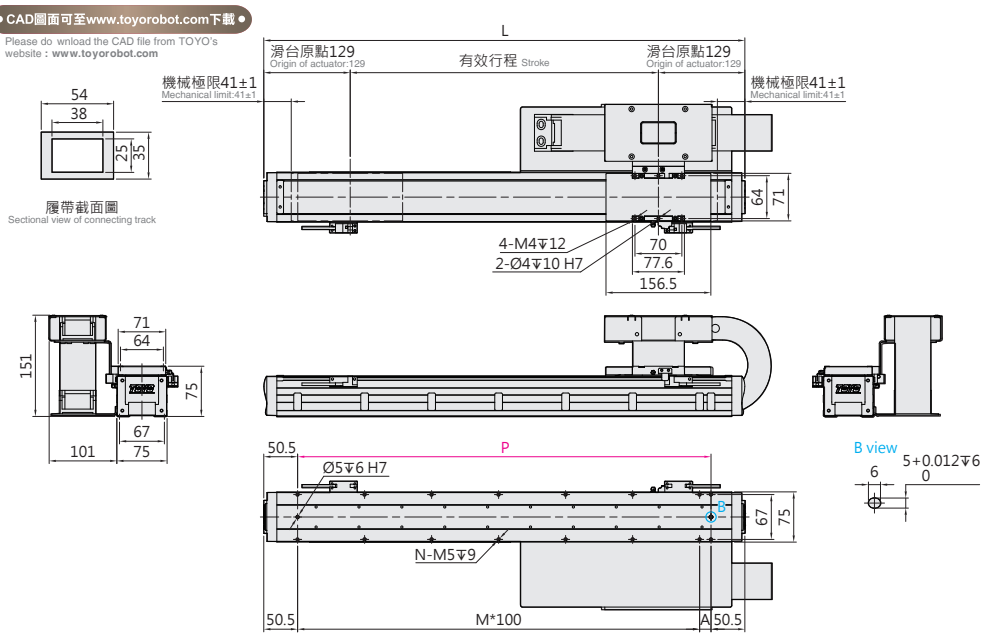

有效行程 Stroke	200	330	460	590	720	850	980	1110	1240	1370	1480	1610	1740	1870	2000	2130	2260	2390	2520
L	458	588	718	848	978	1108	1238	1368	1498	1628	1738	1868	1998	2128	2258	2388	2518	2648	2778
A	57	87	17	47	77	107	37	67	97	27	37	67	97	27	57	87	17	47	77
M	3	4	6	7	8	9	11	12	13	15	16	17	18	20	21	22	24	25	26
N	10	12	16	18	20	22	26	28	30	34	36	38	40	44	46	48	52	54	56
P	357	487	617	747	877	1007	1137	1267	1397	1527	1637	1767	1897	2027	2157	2287	2417	2547	2677
KG	6.4	7.3	8.4	9.3	10.2	11.3	12.2	13.2	14.3	15.2	16.3	17.4	18.2	19.4	20.4	21.4	22.4	23.4	24.4

LGF15-LHL2-N

2D CAD 3D CAD

● CAD圖面可至www.toyorobot.com下載 ●

Please do wnload the CAD file from TOYO's website : www.toyorobot.com

單位 Unit : mm

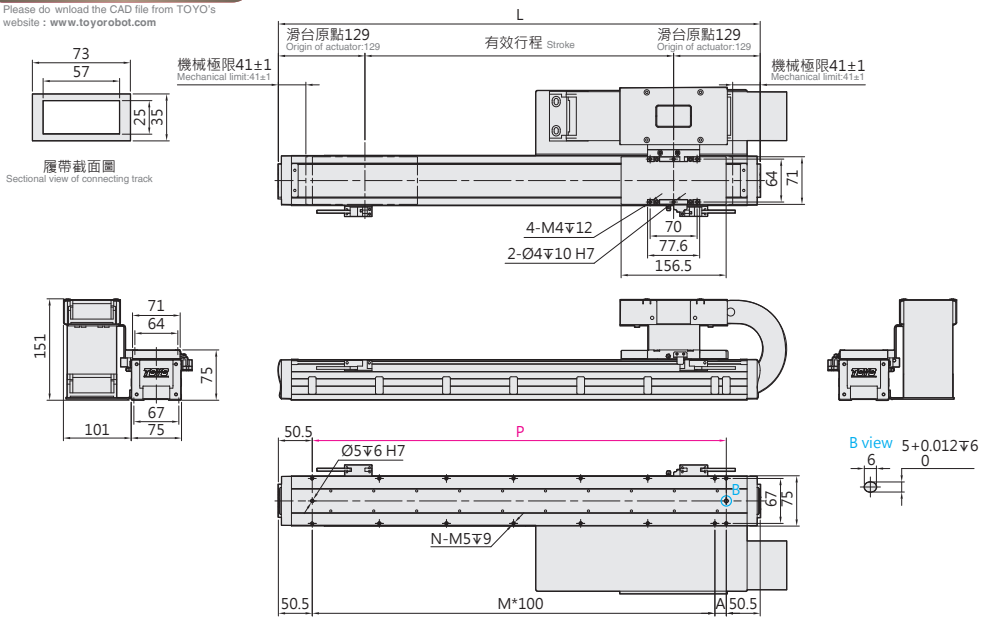

有效行程 Stroke	200	330	460	590	720	850	980	1110	1240	1370	1480	1610	1740	1870	2000	2130	2260	2390	2520
L	458	588	718	848	978	1108	1238	1368	1498	1628	1738	1868	1998	2128	2258	2388	2518	2648	2778
A	57	87	17	47	77	107	37	67	97	27	37	67	97	27	57	87	17	47	77
M	3	4	6	7	8	9	11	12	13	15	16	17	18	20	21	22	24	25	26
N	10	12	16	18	20	22	26	28	30	34	36	38	40	44	46	48	52	54	56
P	357	487	617	747	877	1007	1137	1267	1397	1527	1637	1767	1897	2027	2157	2287	2417	2547	2677
KG	6.4	7.3	8.4	9.3	10.2	11.3	12.2	13.2	14.3	15.2	16.3	17.4	18.2	19.4	20.4	21.4	22.4	23.4	24.4

LGF15

無塵環境
Clean room type

鐵芯平板式
With Iron Core

LGF15-DHS2-D

2D CAD 3D CAD
● CAD圖面可至www.toyorobot.com下載 ●
Please do wnload the CAD file from TOYO's website：www.toyorobot.com

單位 Unit ： mm

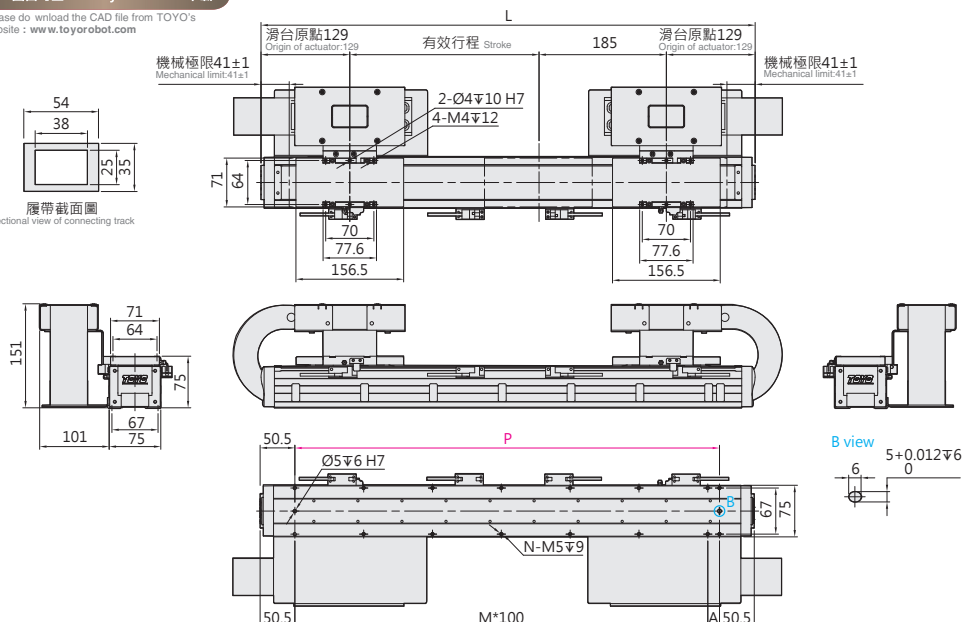

有效行程 Stroke	145	275	405	535	665	795	925	1055	1185	1295	1425	1555	1685	1815	1945	2075	2205	2335
L	588	718	848	978	1108	1238	1368	1498	1628	1738	1868	1998	2128	2258	2388	2518	2648	2778
A	87	17	47	77	107	37	67	97	27	37	67	97	27	57	87	17	47	77
M	4	6	7	8	9	11	12	13	15	16	17	18	20	21	22	24	25	26
N	12	16	18	20	22	26	28	30	34	36	38	40	44	46	48	52	54	56
P	487	617	747	877	1007	1137	1267	1397	1527	1637	1767	1897	2027	2157	2287	2417	2547	2677
KG	10.2	11.3	12.2	13.1	14.2	15.1	16.1	17.2	18.1	19.2	20.3	21.1	22.3	23.3	24.3	25.3	26.3	27.3

LGF15-DHL2-D

2D CAD 3D CAD
● CAD圖面可至www.toyorobot.com下載 ●
Please do wnload the CAD file from TOYO's website：www.toyorobot.com

單位 Unit ： mm

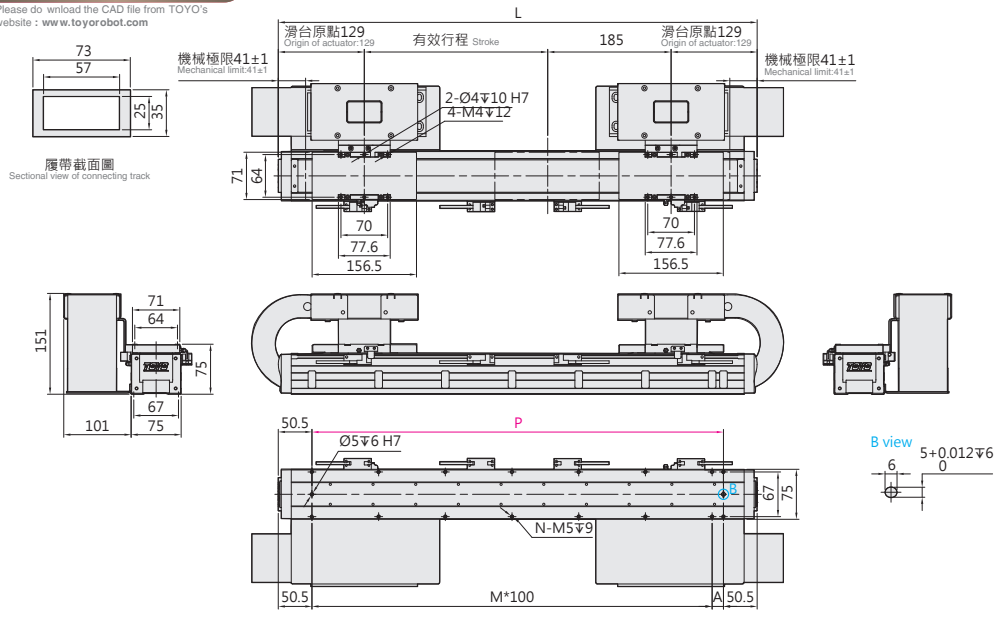

有效行程 Stroke	145	275	405	535	665	795	925	1055	1185	1295	1425	1555	1685	1815	1945	2075	2205	2335
L	588	718	848	978	1108	1238	1368	1498	1628	1738	1868	1998	2128	2258	2388	2518	2648	2778
A	87	17	47	77	107	37	67	97	27	37	67	97	27	57	87	17	47	77
M	4	6	7	8	9	11	12	13	15	16	17	18	20	21	22	24	25	26
N	12	16	18	20	22	26	28	30	34	36	38	40	44	46	48	52	54	56
P	487	617	747	877	1007	1137	1267	1397	1527	1637	1767	1897	2027	2157	2287	2417	2547	2677
KG	10.2	11.3	12.2	13.1	14.2	15.1	16.1	17.2	18.1	19.2	20.3	21.1	22.3	23.3	24.3	25.3	26.3	27.3

LGF15-N-N

2D CAD 3D CAD

● CAD圖面可至www.toyorobot.com下載 ●

Please do wnload the CAD file from TOYO's website : www.toyorobot.com

單位 Unit : mm

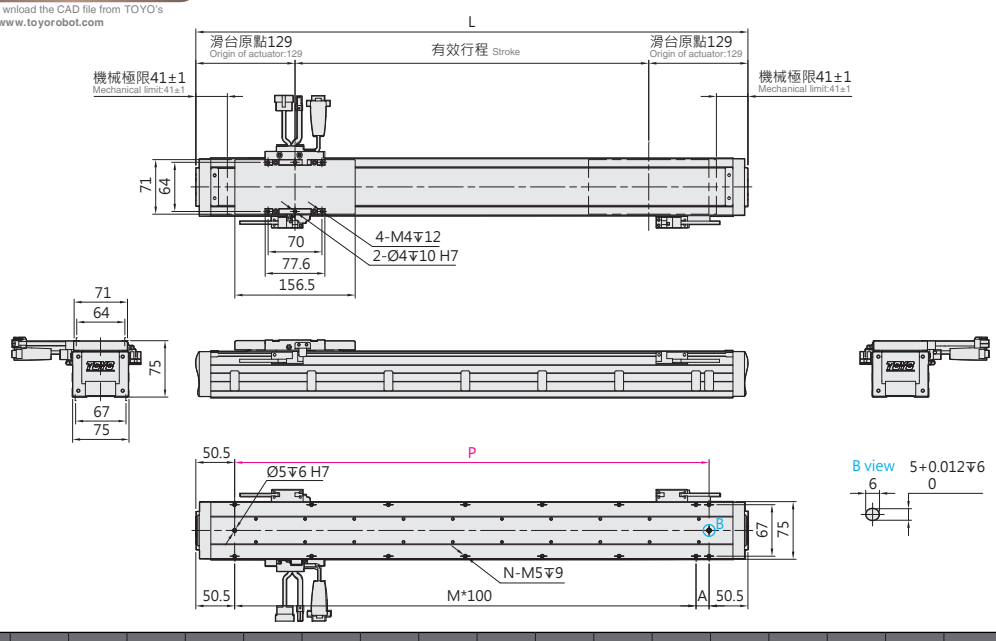

有效行程 Stroke	200	330	460	590	720	850	980	1110	1240	1370	1480	1610	1740	1870	2000	2130	2260	2390	2520
L	458	588	718	848	978	1108	1238	1368	1498	1628	1738	1868	1998	2128	2258	2388	2518	2648	2778
A	57	87	17	47	77	107	37	67	97	27	37	67	97	27	57	87	17	47	77
M	3	4	6	7	8	9	11	12	13	15	16	17	18	20	21	22	24	25	26
N	10	12	16	18	20	22	26	28	30	34	36	38	40	44	46	48	52	54	56
P	357	487	617	747	877	1007	1137	1267	1397	1527	1637	1767	1897	2027	2157	2287	2417	2547	2677
KG	6.4	7.3	8.4	9.3	10.2	11.3	12.2	13.2	14.3	15.2	16.3	17.4	18.2	19.4	20.4	21.4	22.4	23.4	24.4

LGF15-N-D

2D CAD 3D CAD

● CAD圖面可至www.toyorobot.com下載 ●

Please do wnload the CAD file from TOYO's website : www.toyorobot.com

單位 Unit : mm

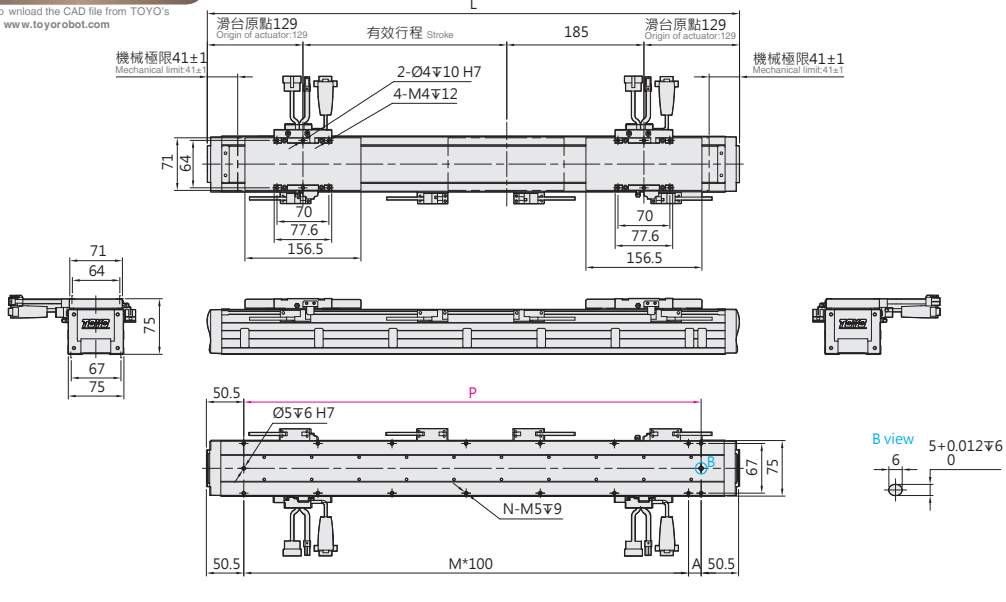

有效行程 Stroke	145	275	405	535	665	795	925	1055	1185	1295	1425	1555	1685	1815	1945	2075	2205	2335
L	588	718	848	978	1108	1238	1368	1498	1628	1738	1868	1998	2128	2258	2388	2518	2648	2778
A	87	17	47	77	107	37	67	97	27	37	67	97	27	57	87	17	47	77
M	4	6	7	8	9	11	12	13	15	16	17	18	20	21	22	24	25	26
N	12	16	18	20	22	26	28	30	34	36	38	40	44	46	48	52	54	56
P	487	617	747	877	1007	1137	1267	1397	1527	1637	1767	1897	2027	2157	2287	2417	2547	2677
KG	10.2	11.3	12.2	13.1	14.2	15.1	16.1	17.2	18.1	19.2	20.3	21.1	22.3	23.3	24.3	25.3	26.3	27.3

Memo

有鐵芯線馬模組

LTF2 (一般環境)

LTF2 iron core linear motor module (Standard type)

Contents

中型 MEDIUM

LTF2-15

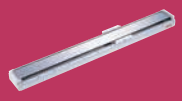

本體寬幅 133mm
Width
最大行程 4688mm.....071
Max. stroke
連續可搬重量 20kg
Continuous payload

中型 MEDIUM

LTF2-20

本體寬幅 155mm
Width
最大行程 4682mm..... 081
Max. stroke
連續可搬重量 40kg
Continuous payload

中型 MEDIUM

LTF2-30

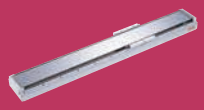

本體寬幅 155mm
Width
最大行程 4682mm.....091
Max. stroke
連續可搬重量 54kg
Continuous payload

大型 LAREGE

LTF2-45

本体幅 215mm
Width
最大行程 4235mm.....101
Max. stroke
連續可搬重量 90kg
Continuous payload

大型 LAREGE

LTF2-75

本體寬幅 215mm
Width
最大行程 4235mm.....111
Max. stroke
連續可搬重量 120kg
Continuous payload

規格索引

Spec Index

LTF2 有鐵芯線馬模組 (一般環境)

LTF2 iron core linear motor module (Standard type)

使用環境 Environment	傳動方式 Driven Mode	本體寬幅 Width of profile (mm)	仕樣 Specification	馬達數量 No. of motor	控制器容量 Controller capacity	重複精度 Repeatability (mm)	動子規格 Outer dia. (mm)	連續推力 Continuous Force (N)	連續可搬重量 Continuous payload (kg) ※	最高速度 Maximum speed (mm/s)
一般環境 Standard	平板式線性馬達 Linear Motor Robot	133	LTF2-15	單動子 Single motor	3A	±0.002	LMF15	59	20	3500
				雙動子 Double motor	3A*2	±0.002	LMF15			
		155	LTF2-20	單動子 Single motor	3A	±0.002	LMF20	113	40	3500
				雙動子 Double motor	3A*2	±0.002	LMF20			
		155	LTF2-30	單動子 Single motor	3A	±0.002	LMF30	158	54	3500
				雙動子 Double motor	3A*2	±0.002	LMF30			
		215	LTF2-45	單動子 Single motor	6A	±0.002	LMF45	251	90	3500
				雙動子 Double motor	6A*2	±0.002	LMF45			
		215	LTF2-75	單動子 Single motor	6A	±0.002	LMF75	340	120	3500
				雙動子 Double motor	6A*2	±0.002	LMF75			

※ LTF2-15、LTF2-20、LTF2-30、LTF2-45、LTF2-75 連續可搬重量為線速度 1m/s，最大加速度 5m/s^2 之數據。
LTF2-15、LTF2-20、LTF2-30、LTF2-45、LTF2-75 these five types, the data of continuous payload can be speed 1m/s and maximum acceleration 5m/s^2.

※ 若超過標準行程場合，請與本公司業務聯絡。
Please consult with our sales department for customized stroke.

※ 行程超過 4688mm 可特規製作
Customization available for stroke 4688+ mm.

最高速度 Maximum Speed(mm/s) / 代表速度 speesd																						頁數 Page
行程 Stroke 200	250	300	550	800	1050	1300	1550	1800	2050	2300	2550	2800	3050	3300	3550	3800	4050	4300	4550	4800		
	3500																					071
	3500																					
	3500																					081
		3500																				
	3500																					091
		3500																				
	3500																					101
			3500																			
	3500																					111
			3500																			

LTF2-15 一般環境 Standard type

鐵芯平板式 With Iron Core

最大行程 Maximum Stroke	最高速度 Maximum Speed	連續推力 Continuous Force	連續可搬重量 Continuous Payload
4688mm	3500mm/s	59N	20kg

型號表示方式 Ordering Method

LTF2-15 - RHS2 - N - 4688 - LS10 - R - N - 05H - LC100 - A001

本體型號 Model

動子數量 No. of motor

N	單動子 Single motor
D	雙動子 Double motor

行程 Stroke

單動子 Single motor	208~4688mm
	間隔64mm Pitch 64mm
雙動子 Double motor	204~4428mm
	間隔64mm Pitch 64mm

原點位置 Position of origin

R	右 Right
L	左 Left

感應器 Sensor

N	無 None
XX	數量 Quantity

特注式樣 Customization order no.

本體固定方式及線槽出線方向 Cable carrier entry location

項目 Item		出線方向 Cable Direction	固定方向 Mounting direction		線槽大小 Cable track size	
單動子 Single motor	R	右方出線 Right	H	水平固定 Horizontally	L2	大線槽 Large cable track
	L	左方出線 Left	W	壁掛固定 Wall mount	S2	小線槽 Small cable track
雙動子 Double motor	D	雙滑座出線 Double Slider	H	水平固定 Horizontally	L2	大線槽 Large cable track
			W	壁掛固定 Wall mount	S2	小線槽 Small cable track
無 None	N	無線槽 No cable chain				

編碼器 Encoder

LS10	1μm光學尺 1μm optical encoder
LS05	0.5μm光學尺 0.5μm optical encoder
LS01	0.1μm光學尺 0.1μm optical encoder
MS10	1μm磁性尺-SIKO 1μm magnetic encoder
TS10	1μm磁性尺-TOYO 1μm magnetic encoder

線長 Cable length

N	無線材 None
05	5m
08	8m
12	12m
XX	XXm特殊長度 Customized length

※標配5m，長度包含履帶線槽段。
※ Standard:5m, including the length of cable chain.
※特殊線長特注，請與本公司業務聯絡。
※ Please consult with our sales department for customized cable length.
※選擇線長N時，控制器需選N。
※ It is compulsory to select N for the controller while choosing cable length N.

霍爾線材 Hall Cable

-	無 None
H	霍爾 Hall

對應驅動器 Controller type

LC100	TOYO (Pulse)
LC100E	TOYO (EtherCAT)
S	Servotronix
M	三菱 Mitsubishi
P	松下 Panasonic
D	台達 Delta
Z	其他 Other
N	無選配 None

基本仕樣 Specification

規格 Spec			
型號 Model			LTF2-15
重複精度 Repeatability (mm)			±0.002
最大推力 Max. Force (N)			266
連續推力 Rated Force (N)			59
連續可搬重量 Max. Payload (kg)※1			20
標準行程 Stroke (mm)	單動子 N		208-4688 /64 間隔 pitch
	雙動子 D		204-4428 /64 間隔 pitch
最高速度 Maximum Speed (mm/s)			3500

※1 連續可搬重量為線速度 1m/s, 最大加速度 5m/s² 固定行程來回，不同情況會有不同。
The continuous payload is the data when the robot runs with maximum speed 1m/s and acceleration 5m/s².
Different application will have different result.

可搬質量與速度 Payload & Speed

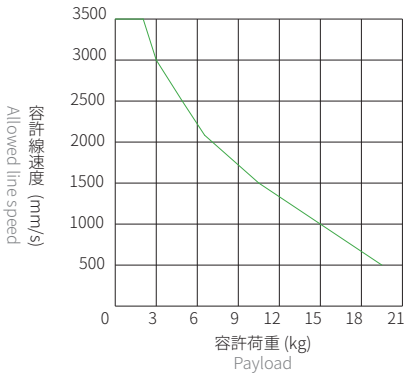

容許負載力距表 Allowable Overhang

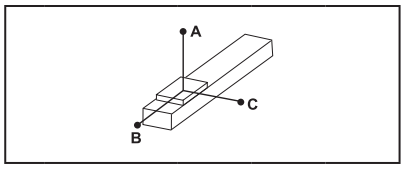

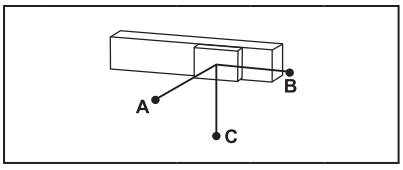

(單位 Unit : mm)

水平安裝 Horizontal Installation※2

	荷重 Load	A	B	C
LTF2-15	5 kg	3500	700	600
	10 kg	1750	350	300
	15 kg	1150	230	200
	20 kg	850	170	140

(單位 Unit : mm)

壁掛安裝 Wall Installation※2

	荷重 Load	A	B	C
LTF2-15	5 kg	600	700	3500
	10 kg	300	350	1750
	15 kg	200	230	1150
	20 kg	140	170	850

※2 相同速度下加速度時間不同，加速度及荷重也隨之改變，表為加速度時間 0.2s。
Even the speed is same, if acceleration and acceleration time is changed, the payload will be different.
Above chart is based on acceleration time 0.2 sec.

靜態容許負載慣量 Static Loading Moment

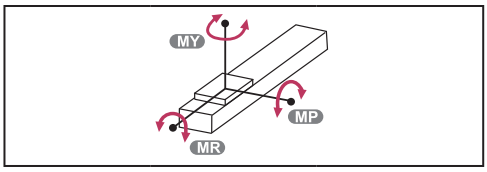

(單位 Unit : N.m)

LTF2-15	MY	1667
	MP	1667
	MR	1469

對應驅控器一覽表 Corresponding Controller Chart

外觀 Exterior	驅控器型號 Controller Model	電氣規格 Electrical Spec	詳細參閱 Reference Page
	LC100	單相 / 三相 Single-phase/Three-phase 220V	P.291

LTF2-15 一般環境 Standard type

鐵芯平板式 With Iron Core

LTF2-15-RHS2-N

2D CAD 3D CAD

● CAD圖面可至www.toyorobot.com下載 ●
Please do wnload the CAD file from TOYO's website：www.toyorobot.com

單位 Unit ： mm

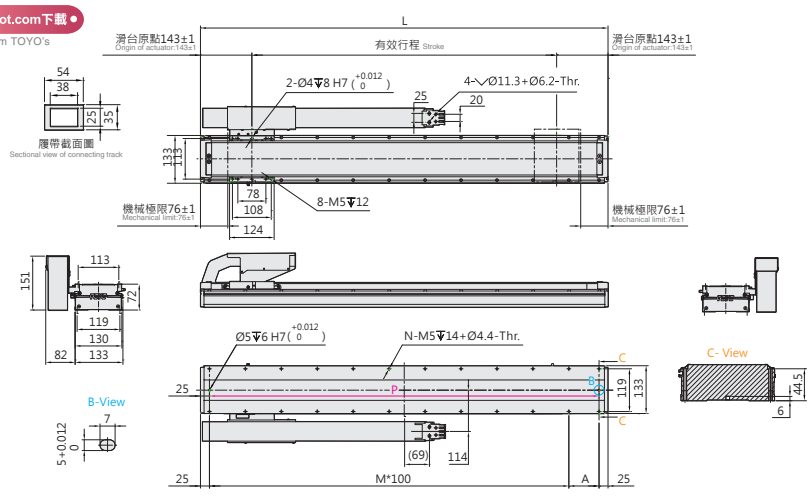

有效行程 Stroke	208	272	336	400	464	528	592	656	720	784	848	912	976	1040	1104	1168	1232	1296	1360	1424	1488	1552	1616	1680	1744	1808	1872	1936	2000	2064	2128	2192	2256	2320	2384
L	494	558	622	686	750	814	878	942	1006	1070	1134	1198	1262	1326	1390	1454	1518	1582	1646	1710	1774	1838	1902	1966	2030	2094	2158	2222	2286	2350	2414	2478	2542	2606	2670
A	44	108	72	36	100	64	128	92	56	120	84	48	112	76	40	104	68	32	96	60	124	88	52	116	80	44	108	72	36	100	64	128	92	56	120
M	4	4	5	6	6	7	7	8	9	9	10	11	11	12	13	13	14	15	15	16	16	17	18	18	19	20	20	21	22	22	23	23	24	25	25
N	12	12	14	16	16	18	18	20	22	22	24	26	26	28	30	30	32	34	34	36	36	38	40	40	42	44	44	46	48	48	50	50	52	54	54
P	444	508	572	636	700	764	828	892	956	1020	1084	1148	1212	1276	1340	1404	1468	1532	1596	1660	1724	1788	1852	1916	1980	2044	2108	2172	2236	2300	2364	2428	2492	2556	2620
KG	10.5	10.9	11.4	11.9	12.3	12.8	13.3	13.7	14.2	14.7	15.2	15.7	16.1	16.6	17.1	17.5	18.0	18.5	19.0	19.4	19.9	20.4	20.8	21.3	21.8	22.2	22.7	23.2	23.7	24.2	24.6	25.1	25.6	26.0	26.5

有效行程 Stroke	2448	2512	2576	2640	2704	2768	2832	2896	2960	3024	3088	3152	3216	3280	3344	3408	3472	3536	3600	3664	3728	3792	3856	3920	3984	4048	4112	4176	4240	4304	4368	4432	4496	4560	4624	4688
L	2734	2798	2862	2926	2990	3054	3118	3182	3246	3310	3374	3438	3502	3566	3630	3694	3758	3822	3886	3950	4014	4078	4142	4206	4270	4334	4398	4462	4526	4590	4654	4718	4782	4846	4910	4974
A	84	48	112	76	40	104	68	32	96	60	124	88	52	116	80	44	108	72	36	100	64	128	92	56	120	84	48	112	76	40	104	68	32	96	60	124
M	26	27	27	28	29	29	30	31	31	32	32	33	34	34	35	36	36	37	38	38	39	39	40	41	41	42	43	43	44	45	45	46	47	47	48	48
N	56	58	58	60	62	62	64	66	66	68	68	70	72	72	74	76	76	78	80	80	82	82	84	86	86	88	90	90	92	94	94	96	98	98	100	100
P	2684	2748	2812	2876	2940	3004	3068	3132	3196	3260	3324	3388	3452	3516	3580	3644	3708	3772	3836	3900	3964	4028	4092	4156	4220	4284	4348	4412	4476	4540	4604	4668	4732	4796	4860	4924
KG	27.0	27.4	27.9	28.4	28.8	29.3	29.8	30.3	30.7	31.2	31.7	32.1	32.6	33.1	33.5	34.0	34.5	35.0	35.4	35.9	36.4	36.9	37.3	37.8	38.3	38.7	39.2	39.7	40.1	40.6	41.1	41.6	42.0	42.5	43.0	43.4

LTF2-15-RHL2-N

2D CAD 3D CAD

● CAD圖面可至www.toyorobot.com下載 ●
Please do wnload the CAD file from TOYO's website：www.toyorobot.com

單位 Unit ： mm

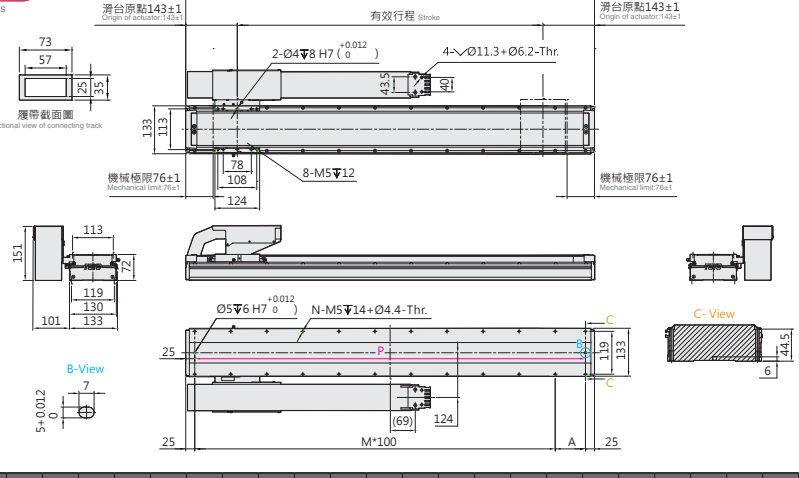

有效行程 Stroke	208	272	336	400	464	528	592	656	720	784	848	912	976	1040	1104	1168	1232	1296	1360	1424	1488	1552	1616	1680	1744	1808	1872	1936	2000	2064	2128	2192	2256	2320	2384
L	494	558	622	686	750	814	878	942	1006	1070	1134	1198	1262	1326	1390	1454	1518	1582	1646	1710	1774	1838	1902	1966	2030	2094	2158	2222	2286	2350	2414	2478	2542	2606	2670
A	44	108	72	36	100	64	128	92	56	120	84	48	112	76	40	104	68	32	96	60	124	88	52	116	80	44	108	72	36	100	64	128	92	56	120
M	4	4	5	6	6	7	7	8	9	9	10	11	11	12	13	13	14	15	15	16	16	17	18	18	19	20	20	21	22	22	23	23	24	25	25
N	12	12	14	16	16	18	18	20	22	22	24	26	26	28	30	30	32	34	34	36	36	38	40	40	42	44	44	46	48	48	50	50	52	54	54
P	444	508	572	636	700	764	828	892	956	1020	1084	1148	1212	1276	1340	1404	1468	1532	1596	1660	1724	1788	1852	1916	1980	2044	2108	2172	2236	2300	2364	2428	2492	2556	2620
KG	10.5	10.9	11.4	11.9	12.3	12.8	13.3	13.7	14.2	14.7	15.2	15.7	16.1	16.6	17.1	17.5	18.0	18.5	19.0	19.4	19.9	20.4	20.8	21.3	21.8	22.2	22.7	23.2	23.7	24.2	24.6	25.1	25.6	26.0	26.5

有效行程 Stroke	2448	2512	2576	2640	2704	2768	2832	2896	2960	3024	3088	3152	3216	3280	3344	3408	3472	3536	3600	3664	3728	3792	3856	3920	3984	4048	4112	4176	4240	4304	4368	4432	4496	4560	4624	4688
L	2734	2798	2862	2926	2990	3054	3118	3182	3246	3310	3374	3438	3502	3566	3630	3694	3758	3822	3886	3950	4014	4078	4142	4206	4270	4334	4398	4462	4526	4590	4654	4718	4782	4846	4910	4974
A	84	48	112	76	40	104	68	32	96	60	124	88	52	116	80	44	108	72	36	100	64	128	92	56	120	84	48	112	76	40	104	68	32	96	60	124
M	26	27	27	28	29	29	30	31	31	32	32	33	34	34	35	36	36	37	38	38	39	39	40	41	41	42	43	43	44	45	45	46	47	47	48	48
N	56	58	58	60	62	62	64	66	66	68	68	70	72	72	74	76	76	78	80	80	82	82	84	86	86	88	90	90	92	94	94	96	98	98	100	100
P	2684	2748	2812	2876	2940	3004	3068	3132	3196	3260	3324	3388	3452	3516	3580	3644	3708	3772	3836	3900	3964	4028	4092	4156	4220	4284	4348	4412	4476	4540	4604	4668	4732	4796	4860	4924
KG	27.0	27.4	27.9	28.4	28.8	29.3	29.8	30.3	30.7	31.2	31.7	32.1	32.6	33.1	33.5	34.0	34.5	35.0	35.4	35.9	36.4	36.9	37.3	37.8	38.3	38.7	39.2	39.7	40.1	40.6	41.1	41.6	42.0	42.5	43.0	43.4

LTF2-15-LHS2-N

2D CAD 3D CAD

● CAD圖面可至www.toyorobot.com下載 ●

Please do wnload the CAD file from TOYO's website : www.toyorobot.com

單位 Unit : mm

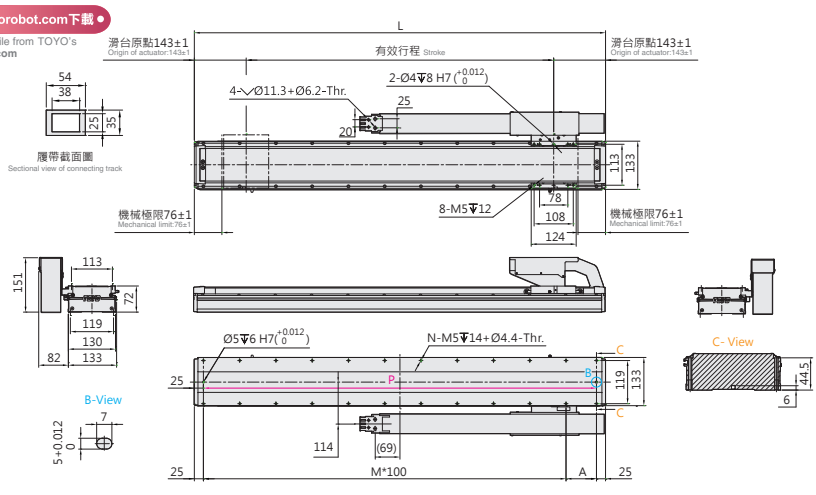

有效行程 Stroke	208	272	336	400	464	528	592	656	720	784	848	912	976	1040	1104	1168	1232	1296	1360	1424	1488	1552	1616	1680	1744	1808	1872	1936	2000	2064	2128	2192	2256	2320	2384
L	494	558	622	686	750	814	878	942	1006	1070	1134	1198	1262	1326	1390	1454	1518	1582	1646	1710	1774	1838	1902	1966	2030	2094	2158	2222	2286	2350	2414	2478	2542	2606	2670
A	44	108	72	36	100	64	128	92	56	120	84	48	112	76	40	104	68	32	96	60	124	88	52	116	80	44	108	72	36	100	64	128	92	56	120
M	4	4	5	6	6	7	7	8	9	9	10	11	11	12	13	13	14	15	15	16	16	17	18	18	19	20	20	21	22	22	23	23	24	25	25
N	12	12	14	16	16	18	18	20	22	22	24	26	26	28	30	30	32	34	34	36	36	38	40	40	42	44	44	46	48	48	50	50	52	54	54
P	444	508	572	636	700	764	828	892	956	1020	1084	1148	1212	1276	1340	1404	1468	1532	1596	1660	1724	1788	1852	1916	1980	2044	2108	2172	2236	2300	2364	2428	2492	2556	2620
KG	10.5	10.9	11.4	11.9	12.3	12.8	13.3	13.7	14.2	14.7	15.2	15.7	16.1	16.6	17.1	17.5	18.0	18.5	19.0	19.4	19.9	20.4	20.8	21.3	21.8	22.2	22.7	23.2	23.7	24.2	24.6	25.1	25.6	26.0	26.5

有效行程 Stroke	2448	2512	2576	2640	2704	2768	2832	2896	2960	3024	3088	3152	3216	3280	3344	3408	3472	3536	3600	3664	3728	3792	3856	3920	3984	4048	4112	4176	4240	4304	4368	4432	4496	4560	4624	4688
L	2734	2798	2862	2926	2990	3054	3118	3182	3246	3310	3374	3438	3502	3566	3630	3694	3758	3822	3886	3950	4014	4078	4142	4206	4270	4334	4398	4462	4526	4590	4654	4718	4782	4846	4910	4974
A	84	48	112	76	40	104	68	32	96	60	124	88	52	116	80	44	108	72	36	100	64	128	92	56	120	84	48	112	76	40	104	68	32	96	60	124
M	26	27	27	28	29	29	30	31	31	32	32	33	34	34	35	36	36	37	38	38	39	39	40	41	41	42	43	43	44	45	45	46	47	47	48	48
N	56	58	58	60	62	62	64	66	66	68	68	70	72	72	74	76	76	78	80	80	82	82	84	86	86	88	90	90	92	94	94	96	98	98	100	100
P	2684	2748	2812	2876	2940	3004	3068	3132	3196	3260	3324	3388	3452	3516	3580	3644	3708	3772	3836	3900	3964	4028	4092	4156	4220	4284	4348	4412	4476	4540	4604	4668	4732	4796	4860	4924
KG	27.0	27.4	27.9	28.4	28.8	29.3	29.8	30.3	30.7	31.2	31.7	32.1	32.6	33.1	33.5	34.0	34.5	35.0	35.4	35.9	36.4	36.9	37.3	37.8	38.3	38.7	39.2	39.7	40.1	40.6	41.1	41.6	42.0	42.5	43.0	43.4

LTF2-15-LHL2-N

2D CAD 3D CAD

● CAD圖面可至www.toyorobot.com下載 ●

Please do wnload the CAD file from TOYO's website : www.toyorobot.com

單位 Unit : mm

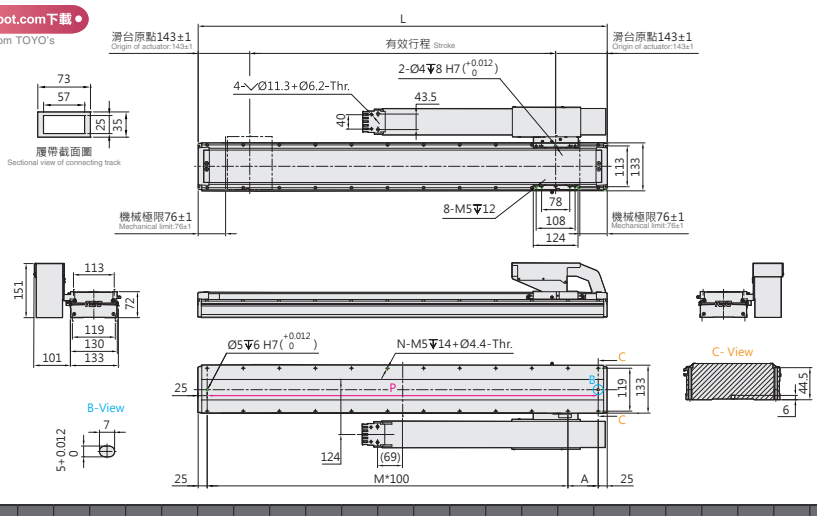

有效行程 Stroke	208	272	336	400	464	528	592	656	720	784	848	912	976	1040	1104	1168	1232	1296	1360	1424	1488	1552	1616	1680	1744	1808	1872	1936	2000	2064	2128	2192	2256	2320	2384
L	494	558	622	686	750	814	878	942	1006	1070	1134	1198	1262	1326	1390	1454	1518	1582	1646	1710	1774	1838	1902	1966	2030	2094	2158	2222	2286	2350	2414	2478	2542	2606	2670
A	44	108	72	36	100	64	128	92	56	120	84	48	112	76	40	104	68	32	96	60	124	88	52	116	80	44	108	72	36	100	64	128	92	56	120
M	4	4	5	6	6	7	7	8	9	9	10	11	11	12	13	13	14	15	15	16	16	17	18	18	19	20	20	21	22	22	23	23	24	25	25
N	12	12	14	16	16	18	18	20	22	22	24	26	26	28	30	30	32	34	34	36	36	38	40	40	42	44	44	46	48	48	50	50	52	54	54
P	444	508	572	636	700	764	828	892	956	1020	1084	1148	1212	1276	1340	1404	1468	1532	1596	1660	1724	1788	1852	1916	1980	2044	2108	2172	2236	2300	2364	2428	2492	2556	2620
KG	10.5	10.9	11.4	11.9	12.3	12.8	13.3	13.7	14.2	14.7	15.2	15.7	16.1	16.6	17.1	17.5	18.0	18.5	19.0	19.4	19.9	20.4	20.8	21.3	21.8	22.2	22.7	23.2	23.7	24.2	24.6	25.1	25.6	26.0	26.5

有效行程 Stroke	2448	2512	2576	2640	2704	2768	2832	2896	2960	3024	3088	3152	3216	3280	3344	3408	3472	3536	3600	3664	3728	3792	3856	3920	3984	4048	4112	4176	4240	4304	4368	4432	4496	4560	4624	4688
L	2734	2798	2862	2926	2990	3054	3118	3182	3246	3310	3374	3438	3502	3566	3630	3694	3758	3822	3886	3950	4014	4078	4142	4206	4270	4334	4398	4462	4526	4590	4654	4718	4782	4846	4910	4974
A	84	48	112	76	40	104	68	32	96	60	124	88	52	116	80	44	108	72	36	100	64	128	92	56	120	84	48	112	76	40	104	68	32	96	60	124
M	26	27	27	28	29	29	30	31	31	32	32	33	34	34	35	36	36	37	38	38	39	39	40	41	41	42	43	43	44	45	45	46	47	47	48	48
N	56	58	58	60	62	62	64	66	66	68	68	70	72	72	74	76	76	78	80	80	82	82	84	86	86	88	90	90	92	94	94	96	98	98	100	100
P	2684	2748	2812	2876	2940	3004	3068	3132	3196	3260	3324	3388	3452	3516	3580	3644	3708	3772	3836	3900	3964	4028	4092	4156	4220	4284	4348	4412	4476	4540	4604	4668	4732	4796	4860	4924
KG	27.0	27.4	27.9	28.4	28.8	29.3	29.8	30.3	30.7	31.2	31.7	32.1	32.6	33.1	33.5	34.0	34.5	35.0	35.4	35.9	36.4	36.9	37.3	37.8	38.3	38.7	39.2	39.7	40.1	40.6	41.1	41.6	42.0	42.5	43.0	43.4

LTF2-15 一般環境 Standard type

鐵芯平板式 With Iron Core

LTF2-15-RWS2-N

2D CAD 3D CAD

● CAD圖面可至www.toyorobot.com下載 ●
Please do wnload the CAD file from TOYO's website：www.toyorobot.com

單位 Unit ： mm

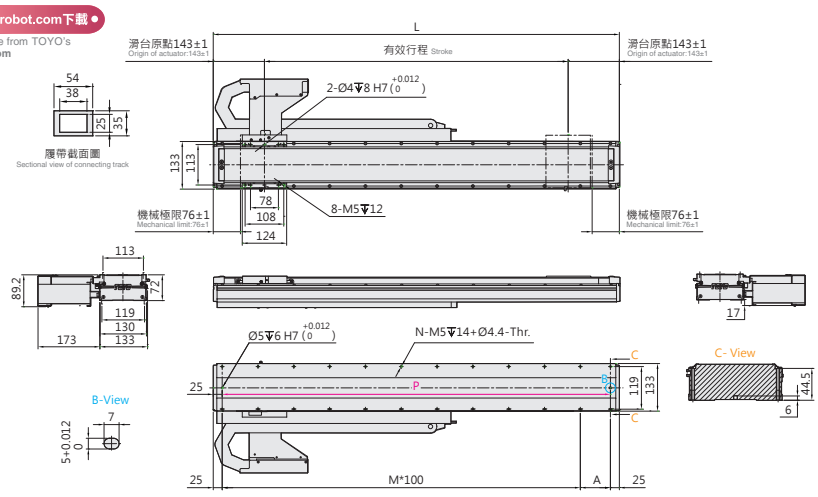

有效行程 Stroke	208	272	336	400	464	528	592	656	720	784	848	912	976	1040	1104	1168	1232	1296	1360	1424
L	494	558	622	686	750	814	878	942	1006	1070	1134	1198	1262	1326	1390	1454	1518	1582	1646	1710
A	44	108	72	36	100	64	128	92	56	120	84	48	112	76	40	104	68	32	96	60
M	4	4	5	6	6	7	7	8	9	9	10	11	11	12	13	13	14	15	15	16
N	12	12	14	16	16	18	18	20	22	22	24	26	26	28	30	30	32	34	34	36
P	444	508	572	636	700	764	828	892	956	1020	1084	1148	1212	1276	1340	1404	1468	1532	1596	1660
KG	10.5	10.9	11.4	11.9	12.3	12.8	13.3	13.7	14.2	14.7	15.2	15.7	16.1	16.6	17.1	17.5	18.0	18.5	19.0	19.4

有效行程 Stroke	1488	1552	1616	1680	1744	1808	1872	1936	2000	2064	2128	2192	2256	2320	2384	2448	2512	2576	2640	2704
L	1774	1838	1902	1966	2030	2094	2158	2222	2286	2350	2414	2478	2542	2606	2670	2734	2798	2862	2926	2990
A	124	88	52	116	80	44	108	72	36	100	64	128	92	56	120	84	48	112	76	40
M	16	17	18	18	19	20	20	21	22	22	23	23	24	25	25	26	27	27	28	29
N	36	38	40	40	42	44	44	46	48	48	50	50	52	54	54	56	58	58	60	62
P	1724	1788	1852	1916	1980	2044	2108	2172	2236	2300	2364	2428	2492	2556	2620	2684	2748	2812	2876	2940
KG	19.9	20.4	20.8	21.3	21.8	22.2	22.7	23.2	23.7	24.2	24.6	25.1	25.6	26.0	26.5	27.0	27.4	27.9	28.4	28.8

LTF2-15-RWL2-N

2D CAD 3D CAD

● CAD圖面可至www.toyorobot.com下載 ●
Please do wnload the CAD file from TOYO's website：www.toyorobot.com

單位 Unit ： mm

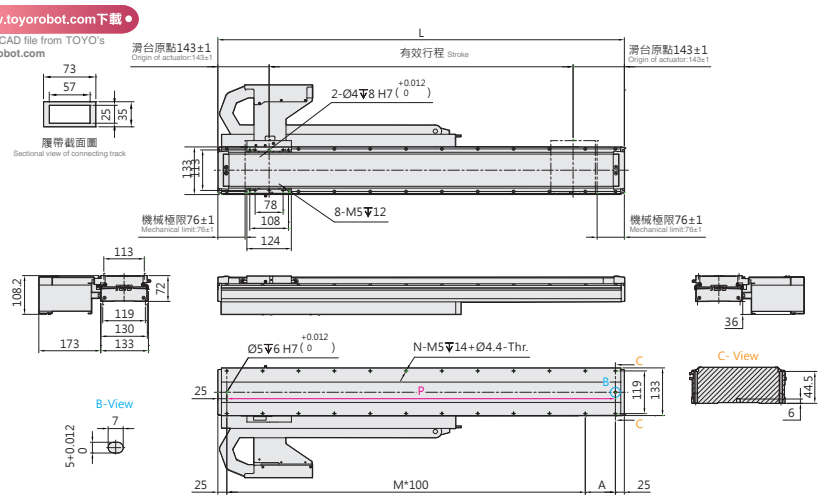

有效行程 Stroke	208	272	336	400	464	528	592	656	720	784	848	912	976	1040	1104	1168	1232	1296	1360	1424
L	494	558	622	686	750	814	878	942	1006	1070	1134	1198	1262	1326	1390	1454	1518	1582	1646	1710
A	44	108	72	36	100	64	128	92	56	120	84	48	112	76	40	104	68	32	96	60
M	4	4	5	6	6	7	7	8	9	9	10	11	11	12	13	13	14	15	15	16
N	12	12	14	16	16	18	18	20	22	22	24	26	26	28	30	30	32	34	34	36
P	444	508	572	636	700	764	828	892	956	1020	1084	1148	1212	1276	1340	1404	1468	1532	1596	1660
KG	10.5	10.9	11.4	11.9	12.3	12.8	13.3	13.7	14.2	14.7	15.2	15.7	16.1	16.6	17.1	17.5	18.0	18.5	19.0	19.4

有效行程 Stroke	1488	1552	1616	1680	1744	1808	1872	1936	2000	2064	2128	2192	2256	2320	2384	2448	2512	2576	2640	2704
L	1774	1838	1902	1966	2030	2094	2158	2222	2286	2350	2414	2478	2542	2606	2670	2734	2798	2862	2926	2990
A	124	88	52	116	80	44	108	72	36	100	64	128	92	56	120	84	48	112	76	40
M	16	17	18	18	19	20	20	21	22	22	23	23	24	25	25	26	27	27	28	29
N	36	38	40	40	42	44	44	46	48	48	50	50	52	54	54	56	58	58	60	62
P	1724	1788	1852	1916	1980	2044	2108	2172	2236	2300	2364	2428	2492	2556	2620	2684	2748	2812	2876	2940
KG	19.9	20.4	20.8	21.3	21.8	22.2	22.7	23.2	23.7	24.2	24.6	25.1	25.6	26.0	26.5	27.0	27.4	27.9	28.4	28.8

LTF2-15-LWS2-N

2D CAD 3D CAD

● CAD圖面可至www.toyorobot.com下載 ●
Please do wnload the CAD file from TOYO's website : www.toyorobot.com

單位 Unit : mm

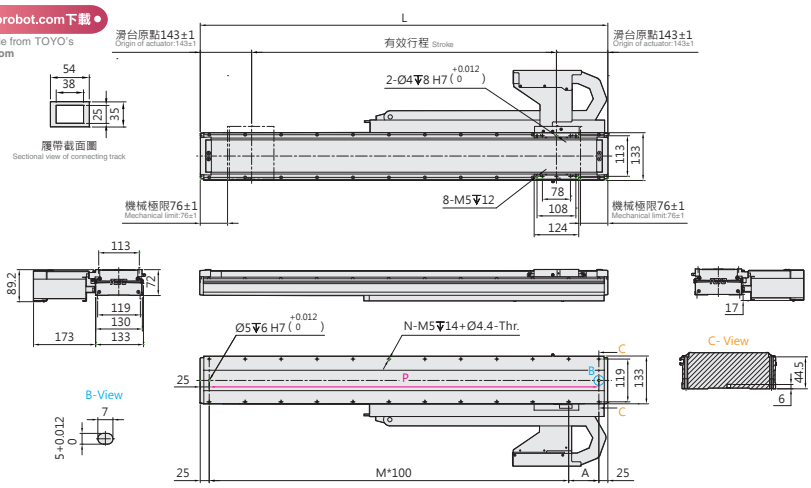

有效行程 Stroke	208	272	336	400	464	528	592	656	720	784	848	912	976	1040	1104	1168	1232	1296	1360	1424
L	494	558	622	686	750	814	878	942	1006	1070	1134	1198	1262	1326	1390	1454	1518	1582	1646	1710
A	44	108	72	36	100	64	128	92	56	120	84	48	112	76	40	104	68	32	96	60
M	4	4	5	6	6	7	7	8	9	9	10	11	11	12	13	13	14	15	15	16
N	12	12	14	16	16	18	18	20	22	22	24	26	26	28	30	30	32	34	34	36
P	444	508	572	636	700	764	828	892	956	1020	1084	1148	1212	1276	1340	1404	1468	1532	1596	1660
KG	10.5	10.9	11.4	11.9	12.3	12.8	13.3	13.7	14.2	14.7	15.2	15.7	16.1	16.6	17.1	17.5	18.0	18.5	19.0	19.4

有效行程 Stroke	1488	1552	1616	1680	1744	1808	1872	1936	2000	2064	2128	2192	2256	2320	2384	2448	2512	2576	2640	2704
L	1774	1838	1902	1966	2030	2094	2158	2222	2286	2350	2414	2478	2542	2606	2670	2734	2798	2862	2926	2990
A	124	88	52	116	80	44	108	72	36	100	64	128	92	56	120	84	48	112	76	40
M	16	17	18	18	19	20	20	21	22	22	23	23	24	25	25	26	27	27	28	29
N	36	38	40	40	42	44	44	46	48	48	50	50	52	54	54	56	58	58	60	62
P	1724	1788	1852	1916	1980	2044	2108	2172	2236	2300	2364	2428	2492	2556	2620	2684	2748	2812	2876	2940
KG	19.9	20.4	20.8	21.3	21.8	22.2	22.7	23.2	23.7	24.2	24.6	25.1	25.6	26.0	26.5	27.0	27.4	27.9	28.4	28.8

LTF2-15-LWL2-N

2D CAD 3D CAD

● CAD圖面可至www.toyorobot.com下載 ●
Please do wnload the CAD file from TOYO's website : www.toyorobot.com

單位 Unit : mm

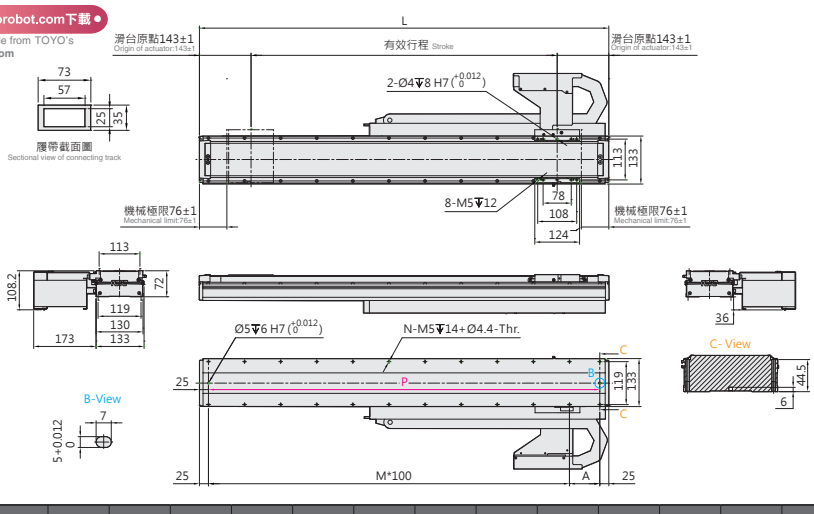

有效行程 Stroke	208	272	336	400	464	528	592	656	720	784	848	912	976	1040	1104	1168	1232	1296	1360	1424
L	494	558	622	686	750	814	878	942	1006	1070	1134	1198	1262	1326	1390	1454	1518	1582	1646	1710
A	44	108	72	36	100	64	128	92	56	120	84	48	112	76	40	104	68	32	96	60
M	4	4	5	6	6	7	7	8	9	9	10	11	11	12	13	13	14	15	15	16
N	12	12	14	16	16	18	18	20	22	22	24	26	26	28	30	30	32	34	34	36
P	444	508	572	636	700	764	828	892	956	1020	1084	1148	1212	1276	1340	1404	1468	1532	1596	1660
KG	10.5	10.9	11.4	11.9	12.3	12.8	13.3	13.7	14.2	14.7	15.2	15.7	16.1	16.6	17.1	17.5	18.0	18.5	19.0	19.4

有效行程 Stroke	1488	1552	1616	1680	1744	1808	1872	1936	2000	2064	2128	2192	2256	2320	2384	2448	2512	2576	2640	2704
L	1774	1838	1902	1966	2030	2094	2158	2222	2286	2350	2414	2478	2542	2606	2670	2734	2798	2862	2926	2990
A	124	88	52	116	80	44	108	72	36	100	64	128	92	56	120	84	48	112	76	40
M	16	17	18	18	19	20	20	21	22	22	23	23	24	25	25	26	27	27	28	29
N	36	38	40	40	42	44	44	46	48	48	50	50	52	54	54	56	58	58	60	62
P	1724	1788	1852	1916	1980	2044	2108	2172	2236	2300	2364	2428	2492	2556	2620	2684	2748	2812	2876	2940
KG	19.9	20.4	20.8	21.3	21.8	22.2	22.7	23.2	23.7	24.2	24.6	25.1	25.6	26.0	26.5	27.0	27.4	27.9	28.4	28.8

LTF2-15 一般環境 Standard type

鐵芯平板式 With Iron Core

LTF2-15-DHS2-D

2D CAD 3D CAD

● CAD圖面可至www.toyorobot.com下載 ●
Please do wnload the CAD file from TOYO's website：www.toyorobot.com

單位 Unit ： mm

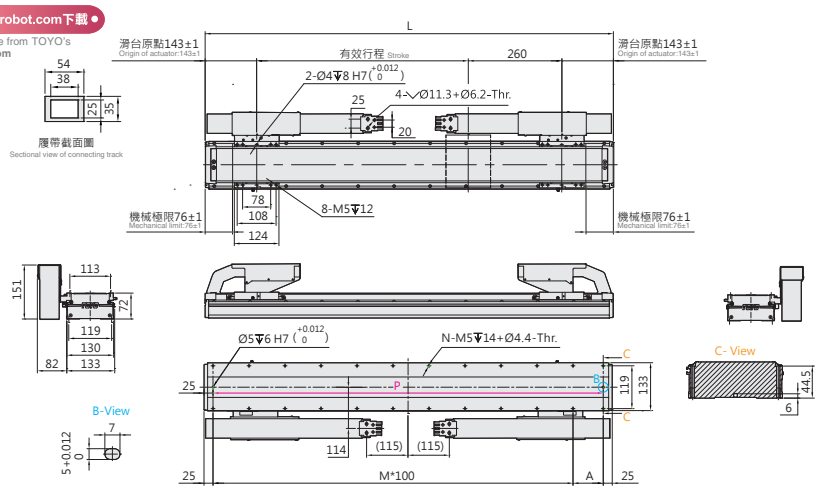

有效行程 Stroke	204	268	332	396	460	524	588	652	716	780	844	908	972	1036	1100	1164	1228	1292	1356	1420	1484	1548	1612	1676	1740	1804	1868	1932	1996	2060	2124	2188	2252
L	750	814	878	942	1006	1070	1134	1198	1262	1326	1390	1454	1518	1582	1646	1710	1774	1838	1902	1966	2030	2094	2158	2222	2286	2350	2414	2478	2542	2606	2670	2734	2798
A	100	64	128	92	56	120	84	48	112	76	40	104	68	32	96	60	124	88	52	116	80	44	108	72	36	100	64	128	92	56	120	84	48
M	6	7	7	8	9	9	10	11	11	12	13	13	14	15	15	16	16	17	18	18	19	20	20	21	22	22	23	23	24	25	25	26	27
N	16	18	18	20	22	22	24	26	26	28	30	30	32	34	34	36	36	38	40	40	42	44	44	46	48	48	50	50	52	54	54	56	58
P	700	764	828	892	956	1020	1084	1148	1212	1276	1340	1404	1468	1532	1596	1660	1724	1788	1852	1916	1980	2044	2108	2172	2236	2300	2364	2428	2492	2556	2620	2684	2748
KG	14.4	14.9	15.4	15.8	16.3	16.8	17.3	17.7	18.2	18.7	19.2	19.6	20.1	20.6	21.0	21.5	22.0	22.4	22.9	23.4	23.9	24.3	24.8	25.3	25.8	26.2	26.7	27.2	27.6	28.1	28.6	29.0	29.5

有效行程 Stroke	2316	2380	2444	2508	2572	2636	2700	2764	2828	2892	2956	3020	3084	3148	3212	3276	3340	3404	3468	3532	3596	3660	3724	3788	3852	3916	3980	4044	4108	4172	4236	4300	4364	4428
L	2862	2926	2990	3054	3118	3182	3246	3310	3374	3438	3502	3566	3630	3694	3758	3822	3886	3950	4014	4078	4142	4206	4270	4334	4398	4462	4526	4590	4654	4718	4782	4846	4910	4974
A	112	76	40	104	68	32	96	60	124	88	52	116	80	44	108	72	36	100	64	128	92	56	120	84	48	112	76	40	104	68	32	96	60	124
M	27	28	29	29	30	31	31	32	32	33	34	34	35	36	36	37	38	38	39	39	40	41	41	42	43	43	44	45	45	46	47	47	48	48
N	58	60	62	62	64	66	66	68	68	70	72	72	74	76	76	78	80	80	82	82	84	86	86	88	90	90	92	94	94	96	98	98	100	100
P	2812	2876	2940	3004	3068	3132	3196	3260	3324	3388	3452	3516	3580	3644	3708	3772	3836	3900	3964	4028	4092	4156	4220	4284	4348	4412	4476	4540	4604	4668	4732	4796	4860	4924
KG	30.0	30.5	30.9	31.4	31.9	32.3	32.8	33.3	33.7	34.2	34.7	35.2	35.6	36.1	36.6	37.1	37.5	38.0	38.5	38.9	39.4	39.9	40.3	40.8	41.3	41.8	42.2	42.7	43.2	43.6	44.1	44.6	45.0	45.5

LTF2-15-DHL2-D

2D CAD 3D CAD

● CAD圖面可至www.toyorobot.com下載 ●
Please do wnload the CAD file from TOYO's website：www.toyorobot.com

單位 Unit ： mm

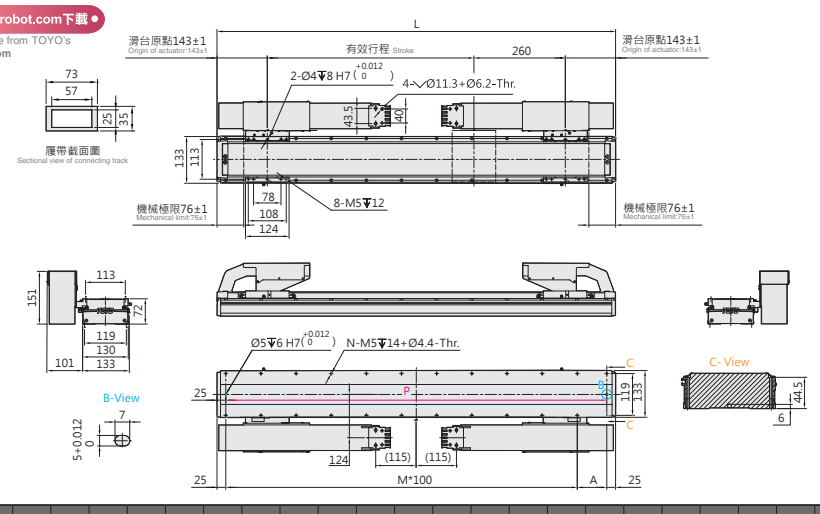

有效行程 Stroke	204	268	332	396	460	524	588	652	716	780	844	908	972	1036	1100	1164	1228	1292	1356	1420	1484	1548	1612	1676	1740	1804	1868	1932	1996	2060	2124	2188	2252
L	750	814	878	942	1006	1070	1134	1198	1262	1326	1390	1454	1518	1582	1646	1710	1774	1838	1902	1966	2030	2094	2158	2222	2286	2350	2414	2478	2542	2606	2670	2734	2798
A	100	64	128	92	56	120	84	48	112	76	40	104	68	32	96	60	124	88	52	116	80	44	108	72	36	100	64	128	92	56	120	84	48
M	6	7	7	8	9	9	10	11	11	12	13	13	14	15	15	16	16	17	18	18	19	20	20	21	22	22	23	23	24	25	25	26	27
N	16	18	18	20	22	22	24	26	26	28	30	30	32	34	34	36	36	38	40	40	42	44	44	46	48	48	50	50	52	54	54	56	58
P	700	764	828	892	956	1020	1084	1148	1212	1276	1340	1404	1468	1532	1596	1660	1724	1788	1852	1916	1980	2044	2108	2172	2236	2300	2364	2428	2492	2556	2620	2684	2748
KG	14.4	14.9	15.4	15.8	16.3	16.8	17.3	17.7	18.2	18.7	19.2	19.6	20.1	20.6	21.0	21.5	22.0	22.4	22.9	23.4	23.9	24.3	24.8	25.3	25.8	26.2	26.7	27.2	27.6	28.1	28.6	29.0	29.5

有效行程 Stroke	2316	2380	2444	2508	2572	2636	2700	2764	2828	2892	2956	3020	3084	3148	3212	3276	3340	3404	3468	3532	3596	3660	3724	3788	3852	3916	3980	4044	4108	4172	4236	4300	4364	4428
L	2862	2926	2990	3054	3118	3182	3246	3310	3374	3438	3502	3566	3630	3694	3758	3822	3886	3950	4014	4078	4142	4206	4270	4334	4398	4462	4526	4590	4654	4718	4782	4846	4910	4974
A	112	76	40	104	68	32	96	60	124	88	52	116	80	44	108	72	36	100	64	128	92	56	120	84	48	112	76	40	104	68	32	96	60	124
M	27	28	29	29	30	31	31	32	32	33	34	34	35	36	36	37	38	38	39	39	40	41	41	42	43	43	44	45	45	46	47	47	48	48
N	58	60	62	62	64	66	66	68	68	70	72	72	74	76	76	78	80	80	82	82	84	86	86	88	90	90	92	94	94	96	98	98	100	100
P	2812	2876	2940	3004	3068	3132	3196	3260	3324	3388	3452	3516	3580	3644	3708	3772	3836	3900	3964	4028	4092	4156	4220	4284	4348	4412	4476	4540	4604	4668	4732	4796	4860	4924
KG	30.0	30.5	30.9	31.4	31.9	32.3	32.8	33.3	33.7	34.2	34.7	35.2	35.6	36.1	36.6	37.1	37.5	38.0	38.5	38.9	39.4	39.9	40.3	40.8	41.3	41.8	42.2	42.7	43.2	43.6	44.1	44.6	45.0	45.5

LTF2-15-DWS2-D

2D CAD 3D CAD

● CAD圖面可至www.toyorobot.com下載 ●

Please do wnload the CAD file from TOYO's website : www.toyorobot.com

單位 Unit : mm

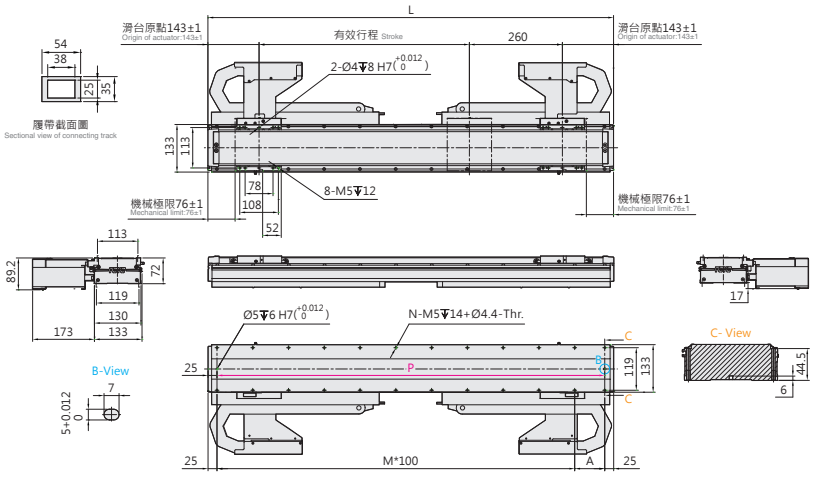

有效行程 Stroke	204	268	332	396	460	524	588	652	716	780	844	908	972	1036	1100	1164	1228	1292	1356	1420	1484	1548	1612	1676	1740	1804	1868	1932	1996	2060	2124	2188	2252	2316	2380	2444	2380	2444
L	750	814	878	942	1006	1070	1134	1198	1262	1326	1390	1454	1518	1582	1646	1710	1774	1838	1902	1966	2030	2094	2158	2222	2286	2350	2414	2478	2542	2606	2670	2734	2798	2862	2926	2990	2926	2990
A	100	64	128	92	56	120	84	48	112	76	40	104	68	32	96	60	124	88	52	116	80	44	108	72	36	100	64	128	92	56	120	84	48	112	76	40	76	40
M	6	7	7	8	9	9	10	11	11	12	13	13	14	15	15	16	16	17	18	18	19	20	20	21	22	22	23	23	24	25	25	26	27	27	28	29	28	29
N	16	18	18	20	22	22	24	26	26	28	30	30	32	34	34	36	36	38	40	40	42	44	44	46	48	48	50	50	52	54	54	56	58	58	60	62	60	62
P	700	764	828	892	956	1020	1084	1148	1212	1276	1340	1404	1468	1532	1596	1660	1724	1788	1852	1916	1980	2044	2108	2172	2236	2300	2364	2428	2492	2556	2620	2684	2748	2812	2876	2940	2876	2940
KG	14.4	14.9	15.4	15.8	16.3	16.8	17.3	17.7	18.2	18.7	19.2	19.6	20.1	20.6	21.0	21.5	22.0	22.4	22.9	23.4	23.9	24.3	24.8	25.3	25.8	26.2	26.7	27.2	27.6	28.1	28.6	29.0	29.5	30.0	30.5	30.9	30.5	30.9

LTF2-15-DWL2-D

2D CAD 3D CAD

● CAD圖面可至www.toyorobot.com下載 ●

Please do wnload the CAD file from TOYO's website : www.toyorobot.com

單位 Unit : mm

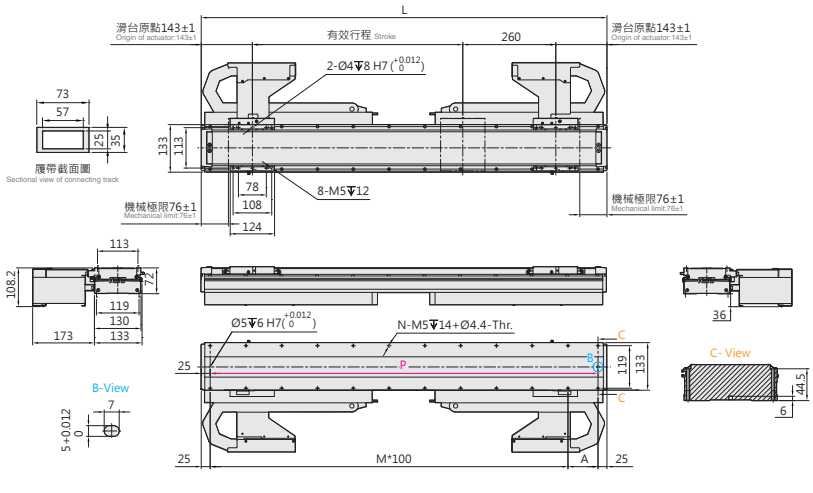

有效行程 Stroke	204	268	332	396	460	524	588	652	716	780	844	908	972	1036	1100	1164	1228	1292	1356	1420	1484	1548	1612	1676	1740	1804	1868	1932	1996	2060	2124	2188	2252	2316	2380	2444	2380	2444
L	750	814	878	942	1006	1070	1134	1198	1262	1326	1390	1454	1518	1582	1646	1710	1774	1838	1902	1966	2030	2094	2158	2222	2286	2350	2414	2478	2542	2606	2670	2734	2798	2862	2926	2990	2926	2990
A	100	64	128	92	56	120	84	48	112	76	40	104	68	32	96	60	124	88	52	116	80	44	108	72	36	100	64	128	92	56	120	84	48	112	76	40	76	40
M	6	7	7	8	9	9	10	11	11	12	13	13	14	15	15	16	16	17	18	18	19	20	20	21	22	22	23	23	24	25	25	26	27	27	28	29	28	29
N	16	18	18	20	22	22	24	26	26	28	30	30	32	34	34	36	36	38	40	40	42	44	44	46	48	48	50	50	52	54	54	56	58	58	60	62	60	62
P	700	764	828	892	956	1020	1084	1148	1212	1276	1340	1404	1468	1532	1596	1660	1724	1788	1852	1916	1980	2044	2108	2172	2236	2300	2364	2428	2492	2556	2620	2684	2748	2812	2876	2940	2876	2940
KG	14.4	14.9	15.4	15.8	16.3	16.8	17.3	17.7	18.2	18.7	19.2	19.6	20.1	20.6	21.0	21.5	22.0	22.4	22.9	23.4	23.9	24.3	24.8	25.3	25.8	26.2	26.7	27.2	27.6	28.1	28.6	29.0	29.5	30.0	30.5	30.9	30.5	30.9

LTF2-15 一般環境 Standard type

鐵芯平板式 With Iron Core

LTF2-15-N-N

2D CAD 3D CAD

● CAD圖面可至www.toyorobot.com下載 ●
Please do wnload the CAD file from TOYO's website：www.toyorobot.com

單位 Unit ： mm

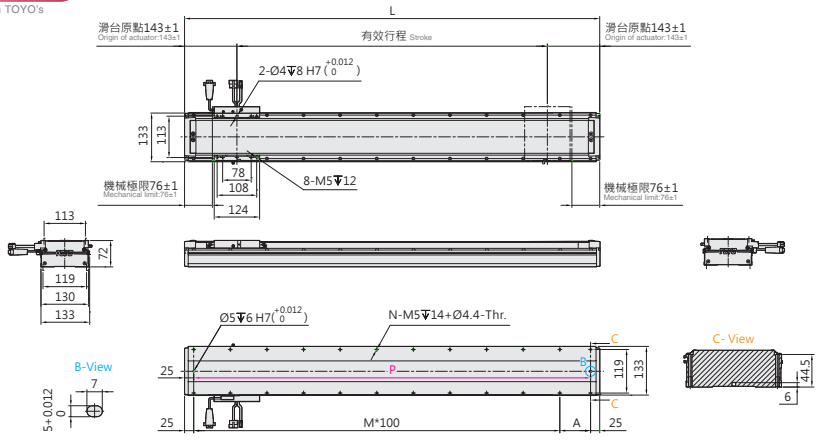

有效行程 Stroke	208	272	336	400	464	528	592	656	720	784	848	912	976	1040	1104	1168	1232	1296	1360	1424	1488	1552	1616	1680	1744	1808	1872	1936	2000	2064	2128	2192	2256	2320	2384
L	494	558	622	686	750	814	878	942	1006	1070	1134	1198	1262	1326	1390	1454	1518	1582	1646	1710	1774	1838	1902	1966	2030	2094	2158	2222	2286	2350	2414	2478	2542	2606	2670
A	44	108	72	36	100	64	128	92	56	120	84	48	112	76	40	104	68	32	96	60	124	88	52	116	80	44	108	72	36	100	64	128	92	56	120
M	4	4	5	6	6	7	7	8	9	9	10	11	11	12	13	13	14	15	15	16	16	17	18	18	19	20	20	21	22	22	23	23	24	25	25
N	12	12	14	16	16	18	18	20	22	22	24	26	26	28	30	30	32	34	34	36	36	38	40	40	42	44	44	46	48	48	50	50	52	54	54
P	444	508	572	636	700	764	828	892	956	1020	1084	1148	1212	1276	1340	1404	1468	1532	1596	1660	1724	1788	1852	1916	1980	2044	2108	2172	2236	2300	2364	2428	2492	2556	2620
KG	10.5	10.9	11.4	11.9	12.3	12.8	13.3	13.7	14.2	14.7	15.2	15.7	16.1	16.6	17.1	17.5	18.0	18.5	19.0	19.4	19.9	20.4	20.8	21.3	21.8	22.2	22.7	23.2	23.7	24.2	24.6	25.1	25.6	26.0	26.5

有效行程 Stroke	2448	2512	2576	2640	2704	2768	2832	2896	2960	3024	3088	3152	3216	3280	3344	3408	3472	3536	3600	3664	3728	3792	3856	3920	3984	4048	4112	4176	4240	4304	4368	4432	4496	4560	4624	4688
L	2734	2798	2862	2926	2990	3054	3118	3182	3246	3310	3374	3438	3502	3566	3630	3694	3758	3822	3886	3950	4014	4078	4142	4206	4270	4334	4398	4462	4526	4590	4654	4718	4782	4846	4910	4974
A	84	48	112	76	40	104	68	32	96	60	124	88	52	116	80	44	108	72	36	100	64	128	92	56	120	84	48	112	76	40	104	68	32	96	60	124
M	26	27	27	28	29	29	30	31	31	32	32	33	34	34	35	36	36	37	38	38	39	39	40	41	41	42	43	43	44	45	45	46	47	47	48	48
N	56	58	58	60	62	62	64	66	66	68	68	70	72	72	74	76	76	78	80	80	82	82	84	86	86	88	90	90	92	94	94	96	98	98	100	100
P	2684	2748	2812	2876	2940	3004	3068	3132	3196	3260	3324	3388	3452	3516	3580	3644	3708	3772	3836	3900	3964	4028	4092	4156	4220	4284	4348	4412	4476	4540	4604	4668	4732	4796	4860	4924
KG	27.0	27.4	27.9	28.4	28.8	29.3	29.8	30.3	30.7	31.2	31.7	32.1	32.6	33.1	33.5	34.0	34.5	35.0	35.4	35.9	36.4	36.9	37.3	37.8	38.3	38.7	39.2	39.7	40.1	40.6	41.1	41.6	42.0	42.5	43.0	43.4

LTF2-15-N-D

2D CAD 3D CAD

● CAD圖面可至www.toyorobot.com下載 ●
Please do wnload the CAD file from TOYO's website：www.toyorobot.com

單位 Unit ： mm

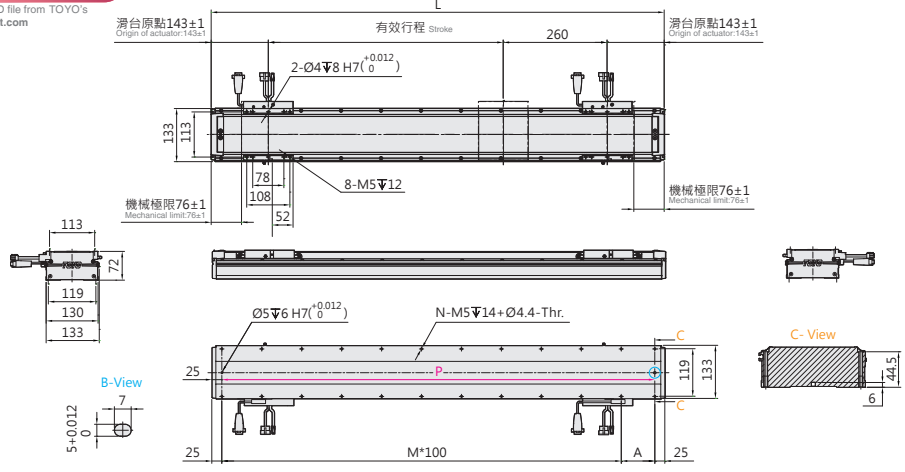

有效行程 Stroke	204	268	332	396	460	524	588	652	716	780	844	908	972	1036	1100	1164	1228	1292	1356	1420	1484	1548	1612	1676	1740	1804	1868	1932	1996	2060	2124	2188	2252
L	750	814	878	942	1006	1070	1134	1198	1262	1326	1390	1454	1518	1582	1646	1710	1774	1838	1902	1966	2030	2094	2158	2222	2286	2350	2414	2478	2542	2606	2670	2734	2798
A	100	64	128	92	56	120	84	48	112	76	40	104	68	32	96	60	124	88	52	116	80	44	108	72	36	100	64	128	92	56	120	84	48
M	6	7	7	8	9	9	10	11	11	12	13	13	14	15	15	16	16	17	18	18	19	20	20	21	22	22	23	23	24	25	25	26	27
N	16	18	18	20	22	22	24	26	26	28	30	30	32	34	34	36	36	38	40	40	42	44	44	46	48	48	50	50	52	54	54	56	58
P	700	764	828	892	956	1020	1084	1148	1212	1276	1340	1404	1468	1532	1596	1660	1724	1788	1852	1916	1980	2044	2108	2172	2236	2300	2364	2428	2492	2556	2620	2684	2748
KG	14.4	14.9	15.4	15.8	16.3	16.8	17.3	17.7	18.2	18.7	19.2	19.6	20.1	20.6	21.0	21.5	22.0	22.4	22.9	23.4	23.9	24.3	24.8	25.3	25.8	26.2	26.7	27.2	27.6	28.1	28.6	29.0	29.5

有效行程 Stroke	2316	2380	2444	2508	2572	2636	2700	2764	2828	2892	2956	3020	3084	3148	3212	3276	3340	3404	3468	3532	3596	3660	3724	3788	3852	3916	3980	4044	4108	4172	4236	4300	4364	4428
L	2862	2926	2990	3054	3118	3182	3246	3310	3374	3438	3502	3566	3630	3694	3758	3822	3886	3950	4014	4078	4142	4206	4270	4334	4398	4462	4526	4590	4654	4718	4782	4846	4910	4974
A	112	76	40	104	68	32	96	60	124	88	52	116	80	44	108	72	36	100	64	128	92	56	120	84	48	112	76	40	104	68	32	96	60	124
M	27	28	29	29	30	31	31	32	32	33	34	34	35	36	36	37	38	38	39	39	40	41	41	42	43	43	44	45	45	46	47	47	48	48
N	58	60	62	62	64	66	66	68	68	70	72	72	74	76	76	78	80	80	82	82	84	86	86	88	90	90	92	94	94	96	98	98	100	100
P	2812	2876	2940	3004	3068	3132	3196	3260	3324	3388	3452	3516	3580	3644	3708	3772	3836	3900	3964	4028	4092	4156	4220	4284	4348	4412	4476	4540	4604	4668	4732	4796	4860	4924
KG	30.0	30.5	30.9	31.4	31.9	32.3	32.8	33.3	33.7	34.2	34.7	35.2	35.6	36.1	36.6	37.1	37.5	38.0	38.5	38.9	39.4	39.9	40.3	40.8	41.3	41.8	42.2	42.7	43.2	43.6	44.1	44.6	45.0	45.5

Memo

LTF2-20 一般環境 Standard type

鐵芯平板式 With Iron Core

最大行程 Maximum Stroke	最高速度 Maximum Speed	連續推力 Continuous Force	連續可搬重量 Continuous Payload
4682mm	3500mm/s	113N	40kg

型號表示方式 Ordering Method

LTF2-20 - RHS2 - N - 4682 - LS10 - R - N - 05H - LC100 - A001

本體型號 Model

動子數量 No. of motor

N	單動子 Single motor
D	雙動子 Double motor

行程 Stroke

單動子 Single motor	202~4682mm
	間隔64mm Pitch 64mm
雙動子 Double motor	260~4420mm
	間隔64mm Pitch 64mm

原點位置 Position of origin

R	右 Right
L	左 Left

感應器 Sensor

N	無 None
XX	數量 Quantity

特注式樣 Customization order no.

本體固定方式及線槽出線方向 Cable carrier entry location

項目 Item		出線方向 Cable Direction		固定方向 Mounting direction		線槽大小 Cable track size
單動子 Single motor	R	右方出線 Right	H	水平固定 Horizontally	L2	大線槽 Large cable track
	L	左方出線 Left	W	壁掛固定 Wall mount	S2	小線槽 Small cable track
雙動子 Double motor	D	雙滑座出線 Double Slider	H	水平固定 Horizontally	L2	大線槽 Large cable track
			W	壁掛固定 Wall mount	S2	小線槽 Small cable track
無 None	N	無線槽 No cable chain				

編碼器 Encoder

LS10	1μm光學尺 1μm optical encoder
LS05	0.5μm光學尺 0.5μm optical encoder
LS01	0.1μm光學尺 0.1μm optical encoder
MS10	1μm磁性尺-SIKO 1μm magnetic encoder
TS10	1μm磁性尺-TOYO 1μm magnetic encoder

線長 Cable length

N	無線材 None
05	5m
08	8m
12	12m
XX	XXm特殊長度 Customized length

※標配5m，長度包含履帶線槽段。
※ Standard:5m, including the length of cable chain.
※特殊線長特注，請與本公司業務聯絡。
※ Please consult with our sales department for customized cable length.
※選擇線長N時，控制器需選N。
※ It is compulsory to select N for the controller while choosing cable length N.

霍爾線材 Hall Cable

-	無 None
H	霍爾 Hall

對應驅動器 Controller type

LC100	TOYO (Pulse)
LC100E	TOYO (EtherCAT)
S	Servotronix
M	三菱 Mitsubishi
P	松下 Panasonic
D	台達 Delta
Z	其他 Other
N	無選配 None

基本仕樣 Specification

規格 Spec	型號 Model		LTF2-20
	重複精度 Repeatability (mm)		±0.002
	最大推力 Max. Force (N)		510
	連續推力 Rated Force (N)		113
	連續可搬重量 Max. Payload (kg)※1		40
	標準行程 Stroke (mm)	單動子 N	202-4682 /64 間隔 pitch
		雙動子 D	260-4420 /64 間隔 pitch
	最高速度 Maximum Speed (mm/s)		3500

※1 連續可搬重量為到達線速度 1m/s, 最大加速度 5m/s² 固定行程來回，不同情況會有不同。
The continuous payload is the data when the robot runs with maximum speed 1m/s and acceleration 5m/s².
Different application will have different result.

可搬質量與速度 Payload & Speed

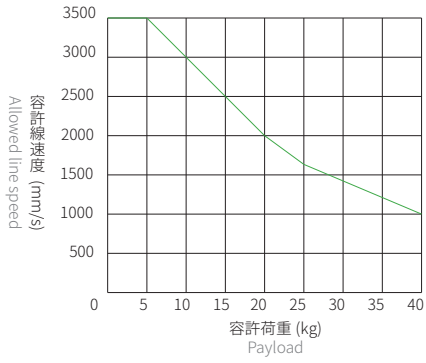

容許負載力距表 Allowable Overhang

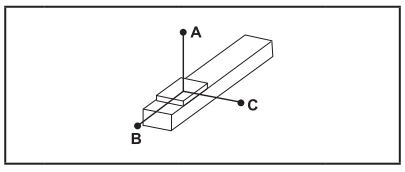

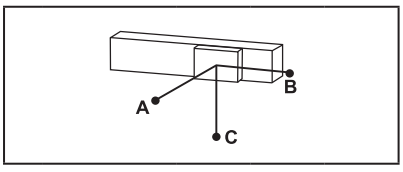

(單位 Unit : mm)

水平安裝 Horizontal Installation※2

	荷重 Load	A	B	C
LTF2-20	10 kg	2200	450	320
	20 kg	1100	220	160
	30 kg	720	140	100
	40 kg	540	100	75

(單位 Unit : mm)

壁掛安裝 Wall Installation※2

	荷重 Load	A	B	C
LTF2-20	10 kg	320	450	2200
	20 kg	160	220	1100
	30 kg	100	140	720
	40 kg	75	100	540

※2 相同速度下加速度時間不同，加速度及荷重也隨之改變，表為加速度時間 0.2s。
Even the speed is same, if acceleration and acceleration time is changed, the payload will be different.
Above chart is based on acceleration time 0.2 sec.

靜態容許負載慣量 Static Loading Moment

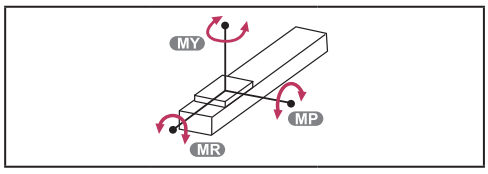

(單位 Unit : N.m)

LTF2-20	MY	2461
	MP	2461
	MR	1865

對應驅控器一覽表 Corresponding Controller Chart

外觀 Exterior	驅控器型號 Controller Model	電氣規格 Electrical Spec	詳細參閱 Reference Page
	LC100	單相 / 三相 Single-phase/Three-phase 220V	P.291

LTF2-20 一般環境 Standard type

鐵芯平板式 With Iron Core

LTF2-20-RHS2-N

2D CAD 3D CAD

● CAD圖面可至www.toyorobot.com下載 ●
Please do wnload the CAD file from TOYO's website：www.toyorobot.com

單位 Unit ： mm

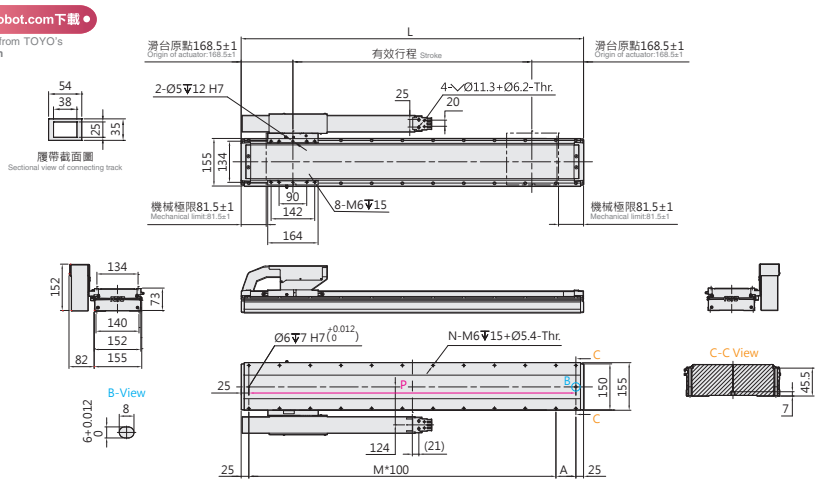

有效行程 Stroke	202	266	330	394	458	522	586	650	714	778	842	906	970	1034	1098	1162	1226	1290	1354	1418	1482	1546	1610	1674	1738	1802	1866	1930	1994	2058	2122	2186	2250	2314	2378
L	539	603	667	731	795	859	923	987	1051	1115	1179	1243	1307	1371	1435	1499	1563	1627	1691	1755	1819	1883	1947	2011	2075	2139	2203	2267	2331	2395	2459	2523	2587	2651	2715
A	89	53	117	81	45	109	73	37	101	65	129	93	57	121	85	49	113	77	41	105	69	33	97	61	125	89	53	117	81	45	109	73	37	101	65
M	4	5	5	6	7	7	8	9	9	10	10	11	12	12	13	14	14	15	16	16	17	18	18	19	19	20	21	21	22	23	23	24	25	25	26
N	12	14	14	16	18	18	20	22	22	24	24	26	28	28	30	32	32	34	36	36	38	40	40	42	42	44	46	46	48	50	50	52	54	54	56
P	489	553	617	681	745	809	873	937	1001	1065	1129	1193	1257	1321	1385	1449	1513	1577	1641	1705	1769	1833	1897	1961	2025	2089	2153	2217	2281	2345	2409	2473	2537	2601	2665
KG	13.7	14.3	14.9	15.5	16.1	16.7	17.3	17.9	18.5	19.1	19.7	20.3	20.9	21.5	22.1	22.7	23.3	23.9	24.5	25.1	25.7	26.3	26.9	27.5	28.0	28.6	29.2	29.8	30.4	31.0	31.6	32.2	32.8	33.4	34.0

有效行程 Stroke	2442	2506	2570	2634	2698	2762	2826	2890	2954	3018	3082	3146	3210	3274	3338	3402	3466	3530	3594	3658	3722	3786	3850	3914	3978	4042	4106	4170	4234	4298	4362	4426	4490	4554	4618	4682
L	2779	2843	2907	2971	3035	3099	3163	3227	3291	3355	3419	3483	3547	3611	3675	3739	3803	3867	3931	3995	4059	4123	4187	4251	4315	4379	4443	4507	4571	4635	4699	4763	4827	4891	4955	5019
A	129	93	57	121	85	49	113	77	41	105	69	33	97	61	125	89	53	117	81	45	109	73	37	101	65	129	93	57	121	85	49	113	77	41	105	69
M	26	27	28	28	29	30	30	31	32	32	33	34	34	35	35	36	37	37	38	39	39	40	41	41	42	42	43	44	44	45	46	46	47	48	48	49
N	56	58	60	60	62	64	64	66	68	68	70	72	72	74	74	76	78	78	80	82	82	84	86	86	88	88	90	92	92	94	96	96	98	100	100	102
P	2729	2793	2857	2921	2985	3049	3113	3177	3241	3305	3369	3433	3497	3561	3625	3689	3753	3817	3881	3945	4009	4073	4137	4201	4265	4329	4393	4457	4521	4585	4649	4713	4777	4841	4905	4969
KG	34.6	35.2	35.8	36.4	37.0	37.6	38.2	38.8	39.3	39.9	40.6	41.2	41.8	42.3	42.9	43.5	44.1	44.7	45.3	45.9	46.5	47.1	47.7	48.3	48.9	49.5	50.1	50.7	51.3	51.9	52.5	53.1	53.6	54.2	54.8	55.4

LTF2-20-RHL2-N

2D CAD 3D CAD

● CAD圖面可至www.toyorobot.com下載 ●
Please do wnload the CAD file from TOYO's website：www.toyorobot.com

單位 Unit ： mm

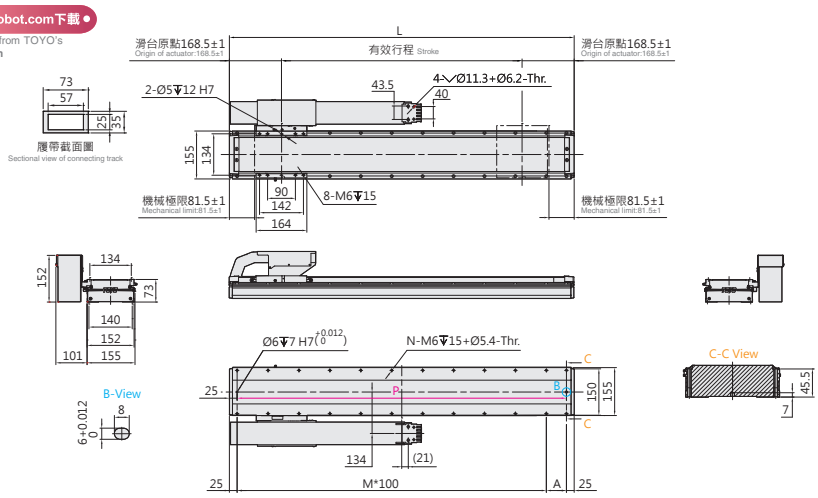

有效行程 Stroke	202	266	330	394	458	522	586	650	714	778	842	906	970	1034	1098	1162	1226	1290	1354	1418	1482	1546	1610	1674	1738	1802	1866	1930	1994	2058	2122	2186	2250	2314	2378
L	539	603	667	731	795	859	923	987	1051	1115	1179	1243	1307	1371	1435	1499	1563	1627	1691	1755	1819	1883	1947	2011	2075	2139	2203	2267	2331	2395	2459	2523	2587	2651	2715
A	89	53	117	81	45	109	73	37	101	65	129	93	57	121	85	49	113	77	41	105	69	33	97	61	125	89	53	117	81	45	109	73	37	101	65
M	4	5	5	6	7	7	8	9	9	10	10	11	12	12	13	14	14	15	16	16	17	18	18	19	19	20	21	21	22	23	23	24	25	25	26
N	12	14	14	16	18	18	20	22	22	24	24	26	28	28	30	32	32	34	36	36	38	40	40	42	42	44	46	46	48	50	50	52	54	54	56
P	489	553	617	681	745	809	873	937	1001	1065	1129	1193	1257	1321	1385	1449	1513	1577	1641	1705	1769	1833	1897	1961	2025	2089	2153	2217	2281	2345	2409	2473	2537	2601	2665
KG	13.7	14.3	14.9	15.5	16.1	16.7	17.3	17.9	18.5	19.1	19.7	20.3	20.9	21.5	22.1	22.7	23.3	23.9	24.5	25.1	25.7	26.3	26.9	27.5	28.0	28.6	29.2	29.8	30.4	31.0	31.6	32.2	32.8	33.4	34.0

有效行程 Stroke	2442	2506	2570	2634	2698	2762	2826	2890	2954	3018	3082	3146	3210	3274	3338	3402	3466	3530	3594	3658	3722	3786	3850	3914	3978	4042	4106	4170	4234	4298	4362	4426	4490	4554	4618	4682
L	2779	2843	2907	2971	3035	3099	3163	3227	3291	3355	3419	3483	3547	3611	3675	3739	3803	3867	3931	3995	4059	4123	4187	4251	4315	4379	4443	4507	4571	4635	4699	4763	4827	4891	4955	5019
A	129	93	57	121	85	49	113	77	41	105	69	33	97	61	125	89	53	117	81	45	109	73	37	101	65	129	93	57	121	85	49	113	77	41	105	69
M	26	27	28	28	29	30	30	31	32	32	33	34	34	35	35	36	37	37	38	39	39	40	41	41	42	42	43	44	44	45	46	46	47	48	48	49
N	56	58	60	60	62	64	64	66	68	68	70	72	72	74	74	76	78	78	80	82	82	84	86	86	88	88	90	92	92	94	96	96	98	100	100	102
P	2729	2793	2857	2921	2985	3049	3113	3177	3241	3305	3369	3433	3497	3561	3625	3689	3753	3817	3881	3945	4009	4073	4137	4201	4265	4329	4393	4457	4521	4585	4649	4713	4777	4841	4905	4969
KG	34.6	35.2	35.8	36.4	37.0	37.6	38.2	38.8	39.3	39.9	40.6	41.2	41.8	42.3	42.9	43.5	44.1	44.7	45.3	45.9	46.5	47.1	47.7	48.3	48.9	49.5	50.1	50.7	51.3	51.9	52.5	53.1	53.6	54.2	54.8	55.4

LTF2-20-LHS2-N

2D CAD 3D CAD

● CAD圖面可至www.toyorobot.com下載 ●

Please do wnload the CAD file from TOYO's website : www.toyorobot.com

單位 Unit : mm

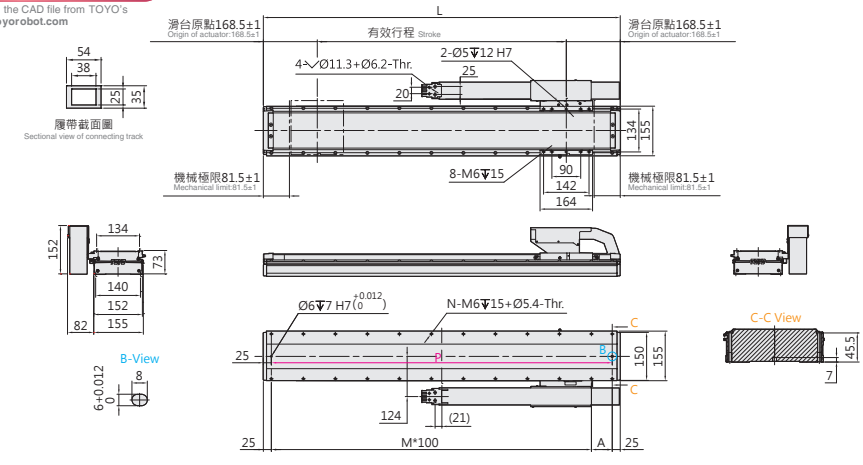

有效行程 Stroke	202	266	330	394	458	522	586	650	714	778	842	906	970	1034	1098	1162	1226	1290	1354	1418	1482	1546	1610	1674	1738	1802	1866	1930	1994	2058	2122	2186	2250	2314	2378
L	539	603	667	731	795	859	923	987	1051	1115	1179	1243	1307	1371	1435	1499	1563	1627	1691	1755	1819	1883	1947	2011	2075	2139	2203	2267	2331	2395	2459	2523	2587	2651	2715
A	89	53	117	81	45	109	73	37	101	65	129	93	57	121	85	49	113	77	41	105	69	33	97	61	125	89	53	117	81	45	109	73	37	101	65
M	4	5	5	6	7	7	8	9	9	10	10	11	12	12	13	14	14	15	16	16	17	18	18	19	19	20	21	21	22	23	23	24	25	25	26
N	12	14	14	16	18	18	20	22	22	24	24	26	28	28	30	32	32	34	36	36	38	40	40	42	42	44	46	46	48	50	50	52	54	54	56
P	489	553	617	681	745	809	873	937	1001	1065	1129	1193	1257	1321	1385	1449	1513	1577	1641	1705	1769	1833	1897	1961	2025	2089	2153	2217	2281	2345	2409	2473	2537	2601	2665
KG	13.7	14.3	14.9	15.5	16.1	16.7	17.3	17.9	18.5	19.1	19.7	20.3	20.9	21.5	22.1	22.7	23.3	23.9	24.5	25.1	25.7	26.3	26.9	27.5	28.0	28.6	29.2	29.8	30.4	31.0	31.6	32.2	32.8	33.4	34.0

有效行程 Stroke	2442	2506	2570	2634	2698	2762	2826	2890	2954	3018	3082	3146	3210	3274	3338	3402	3466	3530	3594	3658	3722	3786	3850	3914	3978	4042	4106	4170	4234	4298	4362	4426	4490	4554	4618	4682
L	2779	2843	2907	2971	3035	3099	3163	3227	3291	3355	3419	3483	3547	3611	3675	3739	3803	3867	3931	3995	4059	4123	4187	4251	4315	4379	4443	4507	4571	4635	4699	4763	4827	4891	4955	5019
A	129	93	57	121	85	49	113	77	41	105	69	33	97	61	125	89	53	117	81	45	109	73	37	101	65	129	93	57	121	85	49	113	77	41	105	69
M	26	27	28	28	29	30	30	31	32	32	33	34	34	35	35	36	37	37	38	39	39	40	41	41	42	42	43	44	44	45	46	46	47	48	48	49
N	56	58	60	60	62	64	64	66	68	68	70	72	72	74	74	76	78	78	80	82	82	84	86	86	88	88	90	92	92	94	96	96	98	100	100	102
P	2729	2793	2857	2921	2985	3049	3113	3177	3241	3305	3369	3433	3497	3561	3625	3689	3753	3817	3881	3945	4009	4073	4137	4201	4265	4329	4393	4457	4521	4585	4649	4713	4777	4841	4905	4969
KG	34.6	35.2	35.8	36.4	37.0	37.6	38.2	38.8	39.3	39.9	40.6	41.2	41.8	42.3	42.9	43.5	44.1	44.7	45.3	45.9	46.5	47.1	47.7	48.3	48.9	49.5	50.1	50.7	51.3	51.9	52.5	53.1	53.6	54.2	54.8	55.4

LTF2-20-LHL2-N

2D CAD 3D CAD

● CAD圖面可至www.toyorobot.com下載 ●

Please do wnload the CAD file from TOYO's website : www.toyorobot.com

單位 Unit : mm

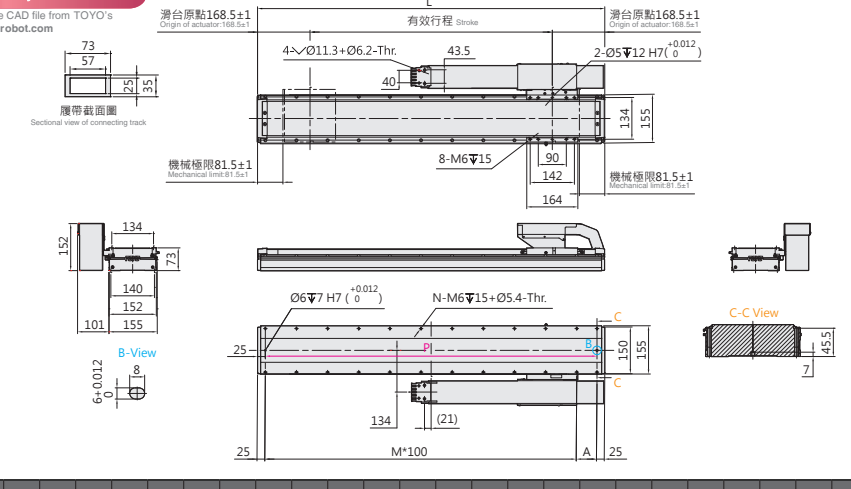

有效行程 Stroke	202	266	330	394	458	522	586	650	714	778	842	906	970	1034	1098	1162	1226	1290	1354	1418	1482	1546	1610	1674	1738	1802	1866	1930	1994	2058	2122	2186	2250	2314	2378
L	539	603	667	731	795	859	923	987	1051	1115	1179	1243	1307	1371	1435	1499	1563	1627	1691	1755	1819	1883	1947	2011	2075	2139	2203	2267	2331	2395	2459	2523	2587	2651	2715
A	89	53	117	81	45	109	73	37	101	65	129	93	57	121	85	49	113	77	41	105	69	33	97	61	125	89	53	117	81	45	109	73	37	101	65
M	4	5	5	6	7	7	8	9	9	10	10	11	12	12	13	14	14	15	16	16	17	18	18	19	19	20	21	21	22	23	23	24	25	25	26
N	12	14	14	16	18	18	20	22	22	24	24	26	28	28	30	32	32	34	36	36	38	40	40	42	42	44	46	46	48	50	50	52	54	54	56
P	489	553	617	681	745	809	873	937	1001	1065	1129	1193	1257	1321	1385	1449	1513	1577	1641	1705	1769	1833	1897	1961	2025	2089	2153	2217	2281	2345	2409	2473	2537	2601	2665
KG	13.7	14.3	14.9	15.5	16.1	16.7	17.3	17.9	18.5	19.1	19.7	20.3	20.9	21.5	22.1	22.7	23.3	23.9	24.5	25.1	25.7	26.3	26.9	27.5	28.0	28.6	29.2	29.8	30.4	31.0	31.6	32.2	32.8	33.4	34.0

有效行程 Stroke	2442	2506	2570	2634	2698	2762	2826	2890	2954	3018	3082	3146	3210	3274	3338	3402	3466	3530	3594	3658	3722	3786	3850	3914	3978	4042	4106	4170	4234	4298	4362	4426	4490	4554	4618	4682
L	2779	2843	2907	2971	3035	3099	3163	3227	3291	3355	3419	3483	3547	3611	3675	3739	3803	3867	3931	3995	4059	4123	4187	4251	4315	4379	4443	4507	4571	4635	4699	4763	4827	4891	4955	5019
A	129	93	57	121	85	49	113	77	41	105	69	33	97	61	125	89	53	117	81	45	109	73	37	101	65	129	93	57	121	85	49	113	77	41	105	69
M	26	27	28	28	29	30	30	31	32	32	33	34	34	35	35	36	37	37	38	39	39	40	41	41	42	42	43	44	44	45	46	46	47	48	48	49
N	56	58	60	60	62	64	64	66	68	68	70	72	72	74	74	76	78	78	80	82	82	84	86	86	88	88	90	92	92	94	96	96	98	100	100	102
P	2729	2793	2857	2921	2985	3049	3113	3177	3241	3305	3369	3433	3497	3561	3625	3689	3753	3817	3881	3945	4009	4073	4137	4201	4265	4329	4393	4457	4521	4585	4649	4713	4777	4841	4905	4969
KG	34.6	35.2	35.8	36.4	37.0	37.6	38.2	38.8	39.3	39.9	40.6	41.2	41.8	42.3	42.9	43.5	44.1	44.7	45.3	45.9	46.5	47.1	47.7	48.3	48.9	49.5	50.1	50.7	51.3	51.9	52.5	53.1	53.6	54.2	54.8	55.4

LTF2-20 一般環境 Standard type

鐵芯平板式 With Iron Core

LTF2-20-RWS2-N

2D CAD 3D CAD

● CAD圖面可至www.toyorobot.com下載 ●
Please do wnload the CAD file from TOYO's website：www.toyorobot.com

單位 Unit ： mm

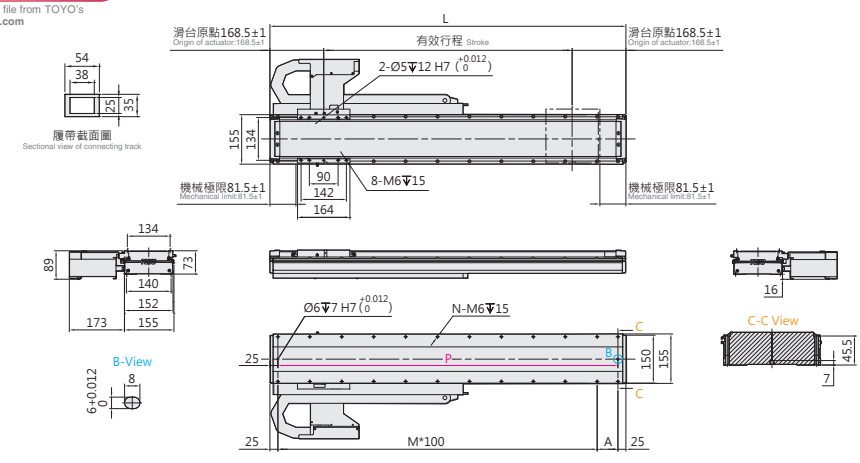

有效行程 Stroke	202	266	330	394	458	522	586	650	714	778	842	906	970	1034	1098	1162	1226	1290	1354
L	539	603	667	731	795	859	923	987	1051	1115	1179	1243	1307	1371	1435	1499	1563	1627	1691
A	89	53	117	81	45	109	73	37	101	65	129	93	57	121	85	49	113	77	41
M	4	5	5	6	7	7	8	9	9	10	10	11	12	12	13	14	14	15	16
N	12	14	14	16	18	18	20	22	22	24	24	26	28	28	30	32	32	34	36
P	489	553	617	681	745	809	873	937	1001	1065	1129	1193	1257	1321	1385	1449	1513	1577	1641
KG	13.7	14.3	14.9	15.5	16.1	16.7	17.3	17.9	18.5	19.1	19.7	20.3	20.9	21.5	22.1	22.7	23.3	23.9	24.5

有效行程 Stroke	1418	1482	1546	1610	1674	1738	1802	1866	1930	1994	2058	2122	2186	2250	2314	2378	2442	2506	2570	2634
L	1755	1819	1883	1947	2011	2075	2139	2203	2267	2331	2395	2459	2523	2587	2651	2715	2779	2843	2907	2971
A	105	69	33	97	61	125	89	53	117	81	45	109	73	37	101	65	129	93	57	121
M	16	17	18	18	19	19	20	21	21	22	23	23	24	25	25	26	26	27	28	28
N	36	38	40	40	42	42	44	46	46	48	50	50	52	54	54	56	56	58	60	60
P	1705	1769	1833	1897	1961	2025	2089	2153	2217	2281	2345	2409	2473	2537	2601	2665	2729	2793	2857	2921
KG	25.1	25.7	26.3	26.9	27.5	28.0	28.6	29.2	29.8	30.4	31.0	31.6	32.2	32.8	33.4	34.0	34.6	35.2	35.8	36.4

LTF2-20-RWL2-N

2D CAD 3D CAD

● CAD圖面可至www.toyorobot.com下載 ●
Please do wnload the CAD file from TOYO's website：www.toyorobot.com

單位 Unit ： mm

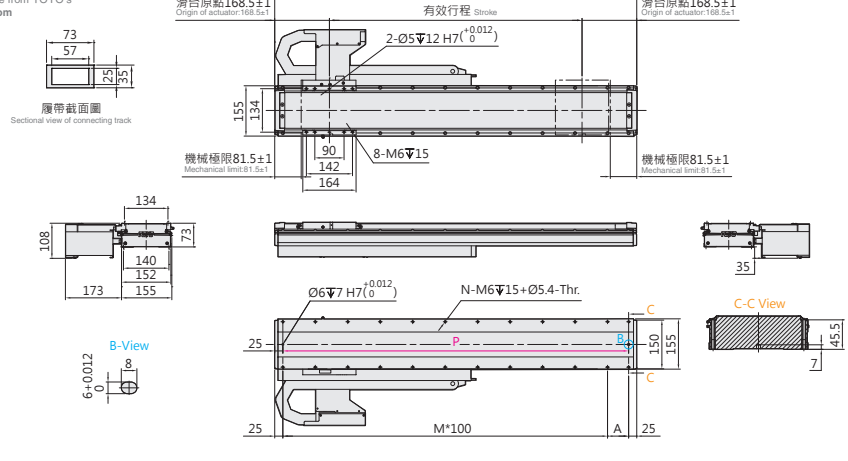

有效行程 Stroke	202	266	330	394	458	522	586	650	714	778	842	906	970	1034	1098	1162	1226	1290	1354
L	539	603	667	731	795	859	923	987	1051	1115	1179	1243	1307	1371	1435	1499	1563	1627	1691
A	89	53	117	81	45	109	73	37	101	65	129	93	57	121	85	49	113	77	41
M	4	5	5	6	7	7	8	9	9	10	10	11	12	12	13	14	14	15	16
N	12	14	14	16	18	18	20	22	22	24	24	26	28	28	30	32	32	34	36
P	489	553	617	681	745	809	873	937	1001	1065	1129	1193	1257	1321	1385	1449	1513	1577	1641
KG	13.7	14.3	14.9	15.5	16.1	16.7	17.3	17.9	18.5	19.1	19.7	20.3	20.9	21.5	22.1	22.7	23.3	23.9	24.5

有效行程 Stroke	1418	1482	1546	1610	1674	1738	1802	1866	1930	1994	2058	2122	2186	2250	2314	2378	2442	2506	2570	2634
L	1755	1819	1883	1947	2011	2075	2139	2203	2267	2331	2395	2459	2523	2587	2651	2715	2779	2843	2907	2971
A	105	69	33	97	61	125	89	53	117	81	45	109	73	37	101	65	129	93	57	121
M	16	17	18	18	19	19	20	21	21	22	23	23	24	25	25	26	26	27	28	28
N	36	38	40	40	42	42	44	46	46	48	50	50	52	54	54	56	56	58	60	60
P	1705	1769	1833	1897	1961	2025	2089	2153	2217	2281	2345	2409	2473	2537	2601	2665	2729	2793	2857	2921
KG	25.1	25.7	26.3	26.9	27.5	28.0	28.6	29.2	29.8	30.4	31.0	31.6	32.2	32.8	33.4	34.0	34.6	35.2	35.8	36.4

LTF2-20-LWS2-N

2D CAD 3D CAD

● CAD圖面可至www.toyorobot.com下載 ●
Please do wnload the CAD file from TOYO's website : www.toyorobot.com

單位 Unit : mm

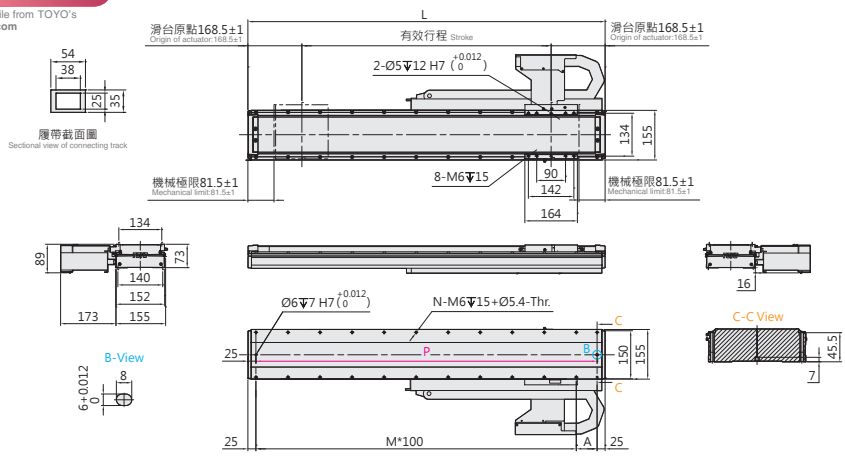

有效行程 Stroke	202	266	330	394	458	522	586	650	714	778	842	906	970	1034	1098	1162	1226	1290	1354
L	539	603	667	731	795	859	923	987	1051	1115	1179	1243	1307	1371	1435	1499	1563	1627	1691
A	89	53	117	81	45	109	73	37	101	65	129	93	57	121	85	49	113	77	41
M	4	5	5	6	7	7	8	9	9	10	10	11	12	12	13	14	14	15	16
N	12	14	14	16	18	18	20	22	22	24	24	26	28	28	30	32	32	34	36
P	489	553	617	681	745	809	873	937	1001	1065	1129	1193	1257	1321	1385	1449	1513	1577	1641
KG	13.7	14.3	14.9	15.5	16.1	16.7	17.3	17.9	18.5	19.1	19.7	20.3	20.9	21.5	22.1	22.7	23.3	23.9	24.5

有效行程 Stroke	1418	1482	1546	1610	1674	1738	1802	1866	1930	1994	2058	2122	2186	2250	2314	2378	2442	2506	2570	2634
L	1755	1819	1883	1947	2011	2075	2139	2203	2267	2331	2395	2459	2523	2587	2651	2715	2779	2843	2907	2971
A	105	69	33	97	61	125	89	53	117	81	45	109	73	37	101	65	129	93	57	121
M	16	17	18	18	19	19	20	21	21	22	23	23	24	25	25	26	26	27	28	28
N	36	38	40	40	42	42	44	46	46	48	50	50	52	54	54	56	56	58	60	60
P	1705	1769	1833	1897	1961	2025	2089	2153	2217	2281	2345	2409	2473	2537	2601	2665	2729	2793	2857	2921
KG	25.1	25.7	26.3	26.9	27.5	28.0	28.6	29.2	29.8	30.4	31.0	31.6	32.2	32.8	33.4	34.0	34.6	35.2	35.8	36.4

LTF2-20-LWL2-N

2D CAD 3D CAD

● CAD圖面可至www.toyorobot.com下載 ●
Please do wnload the CAD file from TOYO's website : www.toyorobot.com

單位 Unit : mm

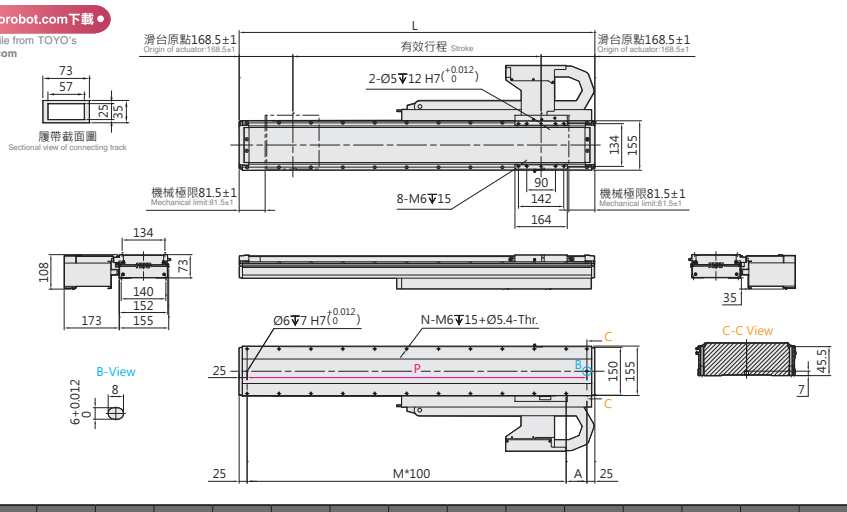

有效行程 Stroke	202	266	330	394	458	522	586	650	714	778	842	906	970	1034	1098	1162	1226	1290	1354
L	539	603	667	731	795	859	923	987	1051	1115	1179	1243	1307	1371	1435	1499	1563	1627	1691
A	89	53	117	81	45	109	73	37	101	65	129	93	57	121	85	49	113	77	41
M	4	5	5	6	7	7	8	9	9	10	10	11	12	12	13	14	14	15	16
N	12	14	14	16	18	18	20	22	22	24	24	26	28	28	30	32	32	34	36
P	489	553	617	681	745	809	873	937	1001	1065	1129	1193	1257	1321	1385	1449	1513	1577	1641
KG	13.7	14.3	14.9	15.5	16.1	16.7	17.3	17.9	18.5	19.1	19.7	20.3	20.9	21.5	22.1	22.7	23.3	23.9	24.5

有效行程 Stroke	1418	1482	1546	1610	1674	1738	1802	1866	1930	1994	2058	2122	2186	2250	2314	2378	2442	2506	2570	2634
L	1755	1819	1883	1947	2011	2075	2139	2203	2267	2331	2395	2459	2523	2587	2651	2715	2779	2843	2907	2971
A	105	69	33	97	61	125	89	53	117	81	45	109	73	37	101	65	129	93	57	121
M	16	17	18	18	19	19	20	21	21	22	23	23	24	25	25	26	26	27	28	28
N	36	38	40	40	42	42	44	46	46	48	50	50	52	54	54	56	56	58	60	60
P	1705	1769	1833	1897	1961	2025	2089	2153	2217	2281	2345	2409	2473	2537	2601	2665	2729	2793	2857	2921
KG	25.1	25.7	26.3	26.9	27.5	28.0	28.6	29.2	29.8	30.4	31.0	31.6	32.2	32.8	33.4	34.0	34.6	35.2	35.8	36.4

LTF2-20 一般環境 Standard type

鐵芯平板式 With Iron Core

LTF2-20-DHS2-D

2D CAD 3D CAD

● CAD圖面可至www.toyorobot.com下載 ●
Please do wnload the CAD file from TOYO's website：www.toyorobot.com

單位 Unit ： mm

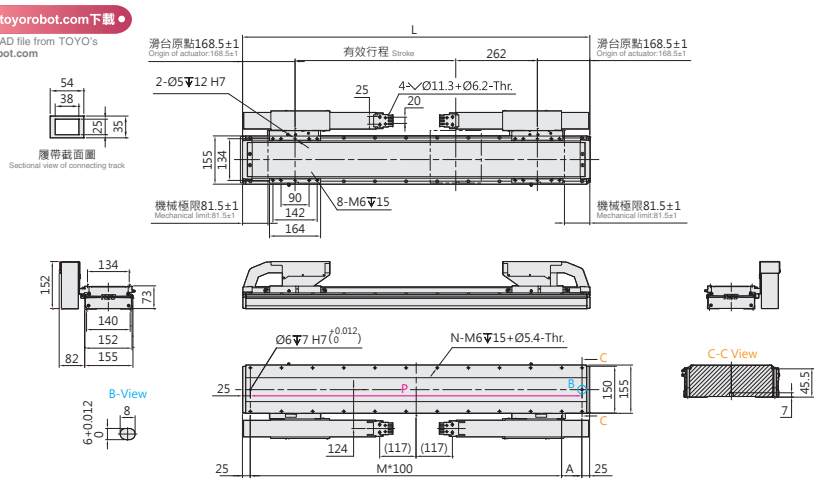

有效行程 Stroke	260	324	388	452	516	580	644	708	772	836	900	964	1028	1092	1156	1220	1284	1348	1412	1476	1540	1604	1668	1732	1796	1860	1924	1988	2052	2116	2180	2244	2308
L	859	923	987	1051	1115	1179	1243	1307	1371	1435	1499	1563	1627	1691	1755	1819	1883	1947	2011	2075	2139	2203	2267	2331	2395	2459	2523	2587	2651	2715	2779	2843	2907
A	109	73	37	101	65	129	93	57	121	85	49	113	77	41	105	69	33	97	61	125	89	53	117	81	45	109	73	37	101	65	129	93	57
M	7	8	9	9	10	10	11	12	12	13	14	14	15	16	16	17	18	18	19	19	20	21	21	22	23	23	24	25	25	26	26	27	28
N	18	20	22	22	24	24	26	28	28	30	32	32	34	36	36	38	40	40	42	42	44	46	46	48	50	50	52	54	54	56	56	58	60
P	809	873	937	1001	1065	1129	1193	1257	1321	1385	1449	1513	1577	1641	1705	1769	1833	1897	1961	2025	2089	2153	2217	2281	2345	2409	2473	2537	2601	2665	2729	2793	2857
KG	20.9	21.5	22.1	22.7	23.3	23.9	24.5	25.1	25.7	26.3	26.9	27.5	28.1	28.7	29.3	29.9	30.5	31.1	31.7	32.3	32.9	33.5	34.1	34.7	35.2	35.8	36.4	37.0	37.6	38.2	38.8	39.4	40.0

有效行程 Stroke	2372	2436	2500	2564	2628	2692	2756	2820	2884	2948	3012	3076	3140	3204	3268	3332	3396	3460	3524	3588	3652	3716	3780	3844	3908	3972	4036	4100	4164	4228	4292	4356	4420
L	2971	3035	3099	3163	3227	3291	3355	3419	3483	3547	3611	3675	3739	3803	3867	3931	3995	4059	4123	4187	4251	4315	4379	4443	4507	4571	4635	4699	4763	4827	4891	4955	5019
A	121	85	49	113	77	41	105	69	33	97	61	125	89	53	117	81	45	109	73	37	101	65	129	93	57	121	85	49	113	77	41	105	69
M	28	29	30	30	31	32	32	33	34	34	35	35	36	37	37	38	39	39	40	41	41	42	42	43	44	44	45	46	46	47	48	48	49
N	60	62	64	64	66	68	68	70	72	72	74	74	76	78	78	80	82	82	84	86	86	88	88	90	92	92	94	96	96	98	100	100	102
P	2921	2985	3049	3113	3177	3241	3305	3369	3433	3497	3561	3625	3689	3753	3817	3881	3945	4009	4073	4137	4201	4265	4329	4393	4457	4521	4585	4649	4713	4777	4841	4905	4969
KG	40.6	41.2	41.8	42.4	43.0	43.6	44.2	44.8	45.4	46.0	46.6	47.2	47.8	48.4	48.9	49.5	50.1	50.7	51.3	51.9	52.5	53.1	53.7	54.3	54.9	55.5	56.1	56.7	57.3	57.9	58.5	59.1	59.7

LTF2-20-DHL2-D

2D CAD 3D CAD

● CAD圖面可至www.toyorobot.com下載 ●
Please do wnload the CAD file from TOYO's website：www.toyorobot.com

單位 Unit ： mm

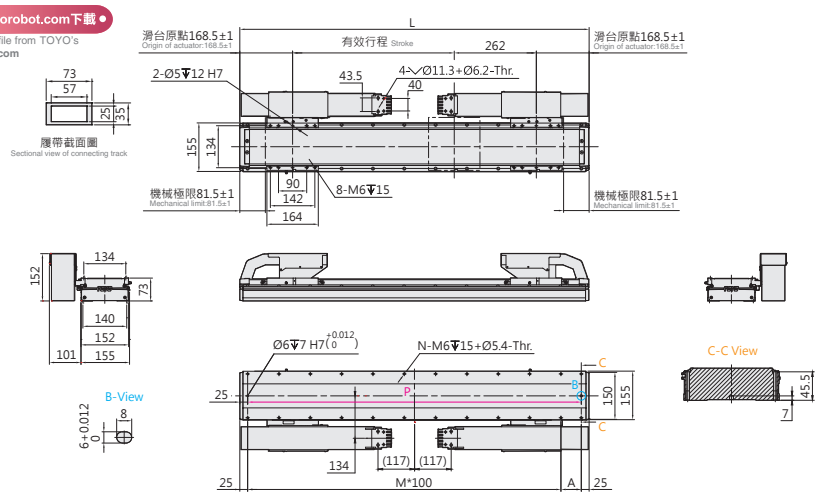

有效行程 Stroke	260	324	388	452	516	580	644	708	772	836	900	964	1028	1092	1156	1220	1284	1348	1412	1476	1540	1604	1668	1732	1796	1860	1924	1988	2052	2116	2180	2244	2308
L	859	923	987	1051	1115	1179	1243	1307	1371	1435	1499	1563	1627	1691	1755	1819	1883	1947	2011	2075	2139	2203	2267	2331	2395	2459	2523	2587	2651	2715	2779	2843	2907
A	109	73	37	101	65	129	93	57	121	85	49	113	77	41	105	69	33	97	61	125	89	53	117	81	45	109	73	37	101	65	129	93	57
M	7	8	9	9	10	10	11	12	12	13	14	14	15	16	16	17	18	18	19	19	20	21	21	22	23	23	24	25	25	26	26	27	28
N	18	20	22	22	24	24	26	28	28	30	32	32	34	36	36	38	40	40	42	42	44	46	46	48	50	50	52	54	54	56	56	58	60
P	809	873	937	1001	1065	1129	1193	1257	1321	1385	1449	1513	1577	1641	1705	1769	1833	1897	1961	2025	2089	2153	2217	2281	2345	2409	2473	2537	2601	2665	2729	2793	2857
KG	20.9	21.5	22.1	22.7	23.3	23.9	24.5	25.1	25.7	26.3	26.9	27.5	28.1	28.7	29.3	29.9	30.5	31.1	31.7	32.3	32.9	33.5	34.1	34.7	35.2	35.8	36.4	37.0	37.6	38.2	38.8	39.4	40.0

有效行程 Stroke	2372	2436	2500	2564	2628	2692	2756	2820	2884	2948	3012	3076	3140	3204	3268	3332	3396	3460	3524	3588	3652	3716	3780	3844	3908	3972	4036	4100	4164	4228	4292	4356	4420
L	2971	3035	3099	3163	3227	3291	3355	3419	3483	3547	3611	3675	3739	3803	3867	3931	3995	4059	4123	4187	4251	4315	4379	4443	4507	4571	4635	4699	4763	4827	4891	4955	5019
A	121	85	49	113	77	41	105	69	33	97	61	125	89	53	117	81	45	109	73	37	101	65	129	93	57	121	85	49	113	77	41	105	69
M	28	29	30	30	31	32	32	33	34	34	35	35	36	37	37	38	39	39	40	41	41	42	42	43	44	44	45	46	46	47	48	48	49
N	60	62	64	64	66	68	68	70	72	72	74	74	76	78	78	80	82	82	84	86	86	88	88	90	92	92	94	96	96	98	100	100	102
P	2921	2985	3049	3113	3177	3241	3305	3369	3433	3497	3561	3625	3689	3753	3817	3881	3945	4009	4073	4137	4201	4265	4329	4393	4457	4521	4585	4649	4713	4777	4841	4905	4969
KG	40.6	41.2	41.8	42.4	43.0	43.6	44.2	44.8	45.4	46.0	46.6	47.2	47.8	48.4	48.9	49.5	50.1	50.7	51.3	51.9	52.5	53.1	53.7	54.3	54.9	55.5	56.1	56.7	57.3	57.9	58.5	59.1	59.7

LTF2-20-DWS2-D

2D CAD 3D CAD

● CAD圖面可至www.toyorobot.com下載 ●

Please do wnload the CAD file from TOYO's website : www.toyorobot.com

單位 Unit : mm

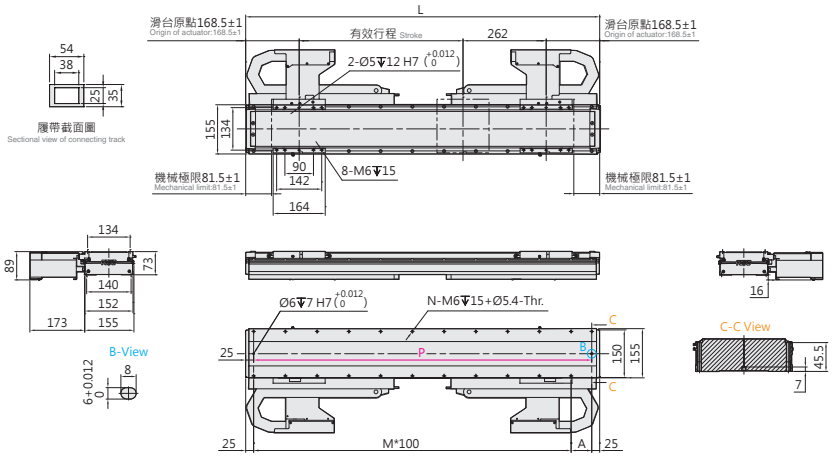

有效行程 Stroke	260	324	388	452	516	580	644	708	772	836	900	964	1028	1092	1156	1220	1284	1348	1412	1476	1540	1604	1668	1732	1796	1860	1924	1988	2052	2116	2180	2244	2308	2372
L	859	923	987	1051	1115	1179	1243	1307	1371	1435	1499	1563	1627	1691	1755	1819	1883	1947	2011	2075	2139	2203	2267	2331	2395	2459	2523	2587	2651	2715	2779	2843	2907	2971
A	109	73	37	101	65	129	93	57	121	85	49	113	77	41	105	69	33	97	61	125	89	53	117	81	45	109	73	37	101	65	129	93	57	121
M	7	8	9	9	10	10	11	12	12	13	14	14	15	16	16	17	18	18	19	19	20	21	21	22	23	23	24	25	25	26	26	27	28	28
N	18	20	22	22	24	24	26	28	28	30	32	32	34	36	36	38	40	40	42	42	44	46	46	48	50	50	52	54	54	56	56	58	60	60
P	809	873	937	1001	1065	1129	1193	1257	1321	1385	1449	1513	1577	1641	1705	1769	1833	1897	1961	2025	2089	2153	2217	2281	2345	2409	2473	2537	2601	2665	2729	2793	2857	2921
KG	20.9	21.5	22.1	22.7	23.3	23.9	24.5	25.1	25.7	26.3	26.9	27.5	28.1	28.7	29.3	29.9	30.5	31.1	31.7	32.3	32.9	33.5	34.1	34.7	35.2	35.8	36.4	37.0	37.6	38.2	38.8	39.4	40.0	40.6

LTF2-20-DWL2-D

2D CAD 3D CAD

● CAD圖面可至www.toyorobot.com下載 ●

Please do wnload the CAD file from TOYO's website : www.toyorobot.com

單位 Unit : mm

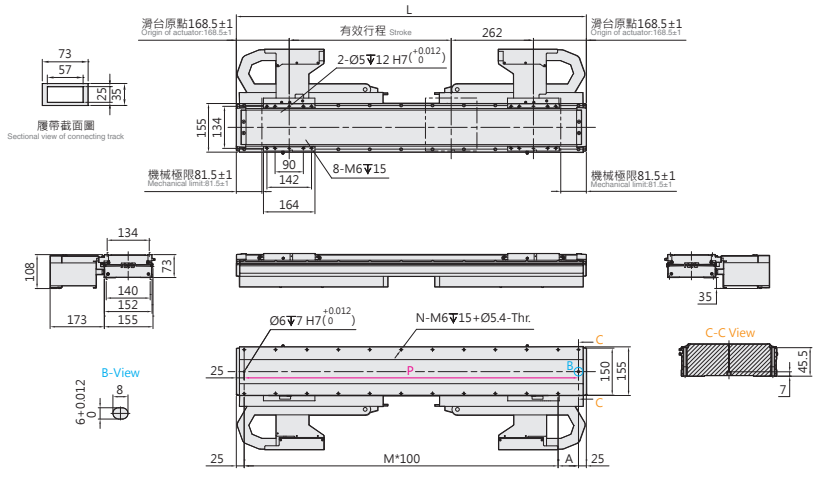

有效行程 Stroke	260	324	388	452	516	580	644	708	772	836	900	964	1028	1092	1156	1220	1284	1348	1412	1476	1540	1604	1668	1732	1796	1860	1924	1988	2052	2116	2180	2244	2308	2372
L	859	923	987	1051	1115	1179	1243	1307	1371	1435	1499	1563	1627	1691	1755	1819	1883	1947	2011	2075	2139	2203	2267	2331	2395	2459	2523	2587	2651	2715	2779	2843	2907	2971
A	109	73	37	101	65	129	93	57	121	85	49	113	77	41	105	69	33	97	61	125	89	53	117	81	45	109	73	37	101	65	129	93	57	121
M	7	8	9	9	10	10	11	12	12	13	14	14	15	16	16	17	18	18	19	19	20	21	21	22	23	23	24	25	25	26	26	27	28	28
N	18	20	22	22	24	24	26	28	28	30	32	32	34	36	36	38	40	40	42	42	44	46	46	48	50	50	52	54	54	56	56	58	60	60
P	809	873	937	1001	1065	1129	1193	1257	1321	1385	1449	1513	1577	1641	1705	1769	1833	1897	1961	2025	2089	2153	2217	2281	2345	2409	2473	2537	2601	2665	2729	2793	2857	2921
KG	20.9	21.5	22.1	22.7	23.3	23.9	24.5	25.1	25.7	26.3	26.9	27.5	28.1	28.7	29.3	29.9	30.5	31.1	31.7	32.3	32.9	33.5	34.1	34.7	35.2	35.8	36.4	37.0	37.6	38.2	38.8	39.4	40.0	40.6

LTF2-20 一般環境 Standard type

鐵芯平板式 With Iron Core

LGF2-20-N-N

2D CAD 3D CAD ● CAD圖面可至www.toyorobot.com下載 ●
Please do wnload the CAD file from TOYO's website：www.toyorobot.com

單位 Unit ： mm

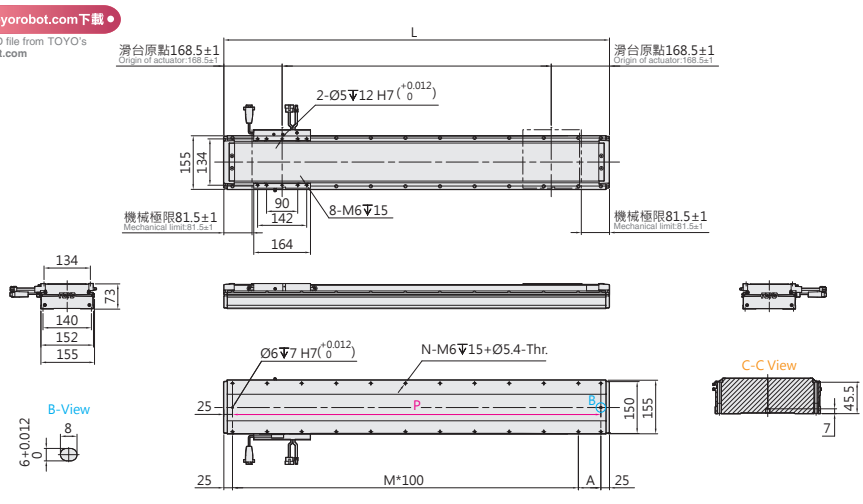

有效行程 Stroke	202	266	330	394	458	522	586	650	714	778	842	906	970	1034	1098	1162	1226	1290	1354	1418	1482	1546	1610	1674	1738	1802	1866	1930	1994	2058	2122	2186	2250	2314	2378
L	539	603	667	731	795	859	923	987	1051	1115	1179	1243	1307	1371	1435	1499	1563	1627	1691	1755	1819	1883	1947	2011	2075	2139	2203	2267	2331	2395	2459	2523	2587	2651	2715
A	89	53	117	81	45	109	73	37	101	65	129	93	57	121	85	49	113	77	41	105	69	33	97	61	125	89	53	117	81	45	109	73	37	101	65
M	4	5	5	6	7	7	8	9	9	10	10	11	12	12	13	14	14	15	16	16	17	18	18	19	19	20	21	21	22	23	23	24	25	25	26
N	12	14	14	16	18	18	20	22	22	24	24	26	28	28	30	32	32	34	36	36	38	40	40	42	42	44	46	46	48	50	50	52	54	54	56
P	489	553	617	681	745	809	873	937	1001	1065	1129	1193	1257	1321	1385	1449	1513	1577	1641	1705	1769	1833	1897	1961	2025	2089	2153	2217	2281	2345	2409	2473	2537	2601	2665
KG	13.7	14.3	14.9	15.5	16.1	16.7	17.3	17.9	18.5	19.1	19.7	20.3	20.9	21.5	22.1	22.7	23.3	23.9	24.5	25.1	25.7	26.3	26.9	27.5	28.0	28.6	29.2	29.8	30.4	31.0	31.6	32.2	32.8	33.4	34.0

有效行程 Stroke	2442	2506	2570	2634	2698	2762	2826	2890	2954	3018	3082	3146	3210	3274	3338	3402	3466	3530	3594	3658	3722	3786	3850	3914	3978	4042	4106	4170	4234	4298	4362	4426	4490	4554	4618	4682
L	2779	2843	2907	2971	3035	3099	3163	3227	3291	3355	3419	3483	3547	3611	3675	3739	3803	3867	3931	3995	4059	4123	4187	4251	4315	4379	4443	4507	4571	4635	4699	4763	4827	4891	4955	5019
A	129	93	57	121	85	49	113	77	41	105	69	33	97	61	125	89	53	117	81	45	109	73	37	101	65	129	93	57	121	85	49	113	77	41	105	69
M	26	27	28	28	29	30	30	31	32	32	33	34	34	35	35	36	37	37	38	39	39	40	41	41	42	42	43	44	44	45	46	46	47	48	48	49
N	56	58	60	60	62	64	64	66	68	68	70	72	72	74	74	76	78	78	80	82	82	84	86	86	88	88	90	92	92	94	96	96	98	100	100	102
P	2729	2793	2857	2921	2985	3049	3113	3177	3241	3305	3369	3433	3497	3561	3625	3689	3753	3817	3881	3945	4009	4073	4137	4201	4265	4329	4393	4457	4521	4585	4649	4713	4777	4841	4905	4969
KG	34.6	35.2	35.8	36.4	37.0	37.6	38.2	38.8	39.3	39.9	40.6	41.2	41.8	42.3	42.9	43.5	44.1	44.7	45.3	45.9	46.5	47.1	47.7	48.3	48.9	49.5	50.1	50.7	51.3	51.9	52.5	53.1	53.6	54.2	54.8	55.4

LTF2-20-N-D

2D CAD 3D CAD ● CAD圖面可至www.toyorobot.com下載 ●
Please do wnload the CAD file from TOYO's website：www.toyorobot.com

單位 Unit ： mm

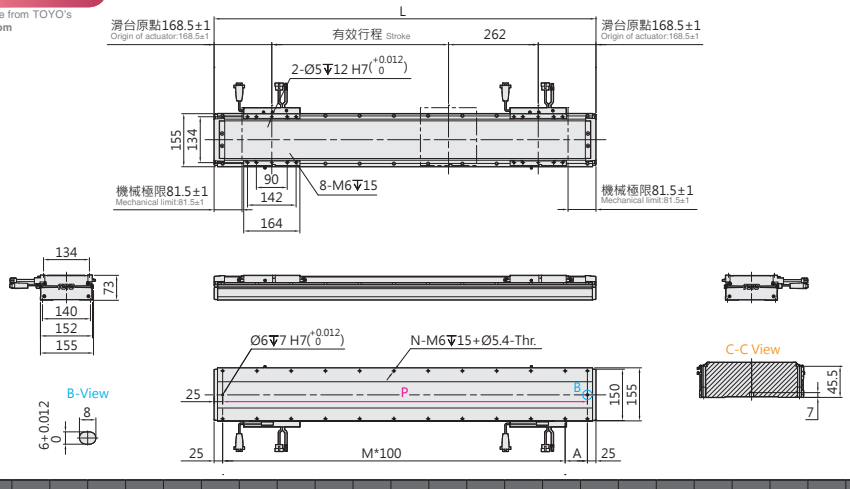

有效行程 Stroke	260	324	388	452	516	580	644	708	772	836	900	964	1028	1092	1156	1220	1284	1348	1412	1476	1540	1604	1668	1732	1796	1860	1924	1988	2052	2116	2180	2244	2308
L	859	923	987	1051	1115	1179	1243	1307	1371	1435	1499	1563	1627	1691	1755	1819	1883	1947	2011	2075	2139	2203	2267	2331	2395	2459	2523	2587	2651	2715	2779	2843	2907
A	109	73	37	101	65	129	93	57	121	85	49	113	77	41	105	69	33	97	61	125	89	53	117	81	45	109	73	37	101	65	129	93	57
M	7	8	9	9	10	10	11	12	12	13	14	14	15	16	16	17	18	18	19	19	20	21	21	22	23	23	24	25	25	26	26	27	28
N	18	20	22	22	24	24	26	28	28	30	32	32	34	36	36	38	40	40	42	42	44	46	46	48	50	50	52	54	54	56	56	58	60
P	809	873	937	1001	1065	1129	1193	1257	1321	1385	1449	1513	1577	1641	1705	1769	1833	1897	1961	2025	2089	2153	2217	2281	2345	2409	2473	2537	2601	2665	2729	2793	2857
KG	20.9	21.5	22.1	22.7	23.3	23.9	24.5	25.1	25.7	26.3	26.9	27.5	28.1	28.7	29.3	29.9	30.5	31.1	31.7	32.3	32.9	33.5	34.1	34.7	35.2	35.8	36.4	37.0	37.6	38.2	38.8	39.4	40.0

有效行程 Stroke	2372	2436	2500	2564	2628	2692	2756	2820	2884	2948	3012	3076	3140	3204	3268	3332	3396	3460	3524	3588	3652	3716	3780	3844	3908	3972	4036	4100	4164	4228	4292	4356	4420
L	2971	3035	3099	3163	3227	3291	3355	3419	3483	3547	3611	3675	3739	3803	3867	3931	3995	4059	4123	4187	4251	4315	4379	4443	4507	4571	4635	4699	4763	4827	4891	4955	5019
A	121	85	49	113	77	41	105	69	33	97	61	125	89	53	117	81	45	109	73	37	101	65	129	93	57	121	85	49	113	77	41	105	69
M	28	29	30	30	31	32	32	33	34	34	35	35	36	37	37	38	39	39	40	41	41	42	42	43	44	44	45	46	46	47	48	48	49
N	60	62	64	64	66	68	68	70	72	72	74	74	76	78	78	80	82	82	84	86	86	88	88	90	92	92	94	96	96	98	100	100	102
P	2921	2985	3049	3113	3177	3241	3305	3369	3433	3497	3561	3625	3689	3753	3817	3881	3945	4009	4073	4137	4201	4265	4329	4393	4457	4521	4585	4649	4713	4777	4841	4905	4969
KG	40.6	41.2	41.8	42.4	43.0	43.6	44.2	44.8	45.4	46.0	46.6	47.2	47.8	48.4	48.9	49.5	50.1	50.7	51.3	51.9	52.5	53.1	53.7	54.3	54.9	55.5	56.1	56.7	57.3	57.9	58.5	59.1	59.7

Memo

LTF2-30 一般環境 Standard type

鐵芯平板式 With Iron Core

最大行程 Maximum Stroke	最高速度 Maximum Speed	連續推力 Continuous Force	連續可搬重量 Continuous Payload
4682mm	3500mm/s	158N	54kg

型號表示方式 Ordering Method

LTF2-30 - RHS2 - N - 4682 - LS10 - R - N - 05H - LC100 - A001

本體型號 Model

動子數量 No. of motor

N	單動子 Single motor
D	雙動子 Double motor

行程 Stroke

單動子 Single motor	202~4682mm
	間隔64mm Pitch 64mm
雙動子 Double motor	260~4420mm
	間隔64mm Pitch 64mm

原點位置 Position of origin

R	右 Right
L	左 Left

感應器 Sensor

N	無 None
XX	數量 Quantity

特注式樣 Customization order no.

本體固定方式及線槽出線方向 Cable carrier entry location

項目 Item		出線方向 Cable Direction	固定方向 Mounting direction		線槽大小 Cable track size	
單動子 Single motor	R	右方出線 Right	H	水平固定 Horizontally	L2	大線槽 Large cable track
	L	左方出線 Left	W	壁掛固定 Wall mount	S2	小線槽 Small cable track
雙動子 Double motor	D	雙滑座出線 Double Slider	H	水平固定 Horizontally	L2	大線槽 Large cable track
			W	壁掛固定 Wall mount	S2	小線槽 Small cable track
無 None	N	無線槽 No cable chain				

編碼器 Encoder

LS10	1μm光學尺 1μm optical encoder
LS05	0.5μm光學尺 0.5μm optical encoder
LS01	0.1μm光學尺 0.1μm optical encoder
MS10	1μm磁性尺-SIKO 1μm magnetic encoder
TS10	1μm磁性尺-TOYO 1μm magnetic encoder

線長 Cable length

N	無線材 None
05	5m
08	8m
12	12m
XX	XXm特殊長度 Customized length

※標配5m，長度包含履帶線槽段。
※ Standard:5m, including the length of cable chain.
※特殊線長特注，請與本公司業務聯絡。
※ Please consult with our sales department for customized cable length.
※選擇線長N時，控制器需選N。
※ It is compulsory to select N for the controller while choosing cable length N.

霍爾線材 Hall Cable

-	無 None
H	霍爾 Hall

對應驅動器 Controller type

LC100	TOYO (Pulse)
LC100E	TOYO (EtherCAT)
S	Servotronix
M	三菱 Mitsubishi
P	松下 Panasonic
D	台達 Delta
Z	其他 Other
N	無選配 None

基本仕樣 Specification

規格 Spec	型號 Model		LTF2-30
	重複精度 Repeatability (mm)		±0.002
	最大推力 Max. Force (N)		713
	連續推力 Rated Force (N)		158
	連續可搬重量 Max. Payload (kg)※1		54
	標準行程 Stroke (mm)	單動子 N	202-4682 /64 間隔 pitch
		雙動子 D	260-4420/64 間隔 pitch
	最高速度 Maximum Speed (mm/s)		3500

※1 連續可搬重量為到達線速度 1m/s, 最大加速度 5m/s² 固定行程來回，不同情況會有不同。
The continuous payload is the data when the robot runs with maximum speed 1m/s and acceleration 5m/s².
Different application will have different result.

可搬質量與速度 Payload & Speed

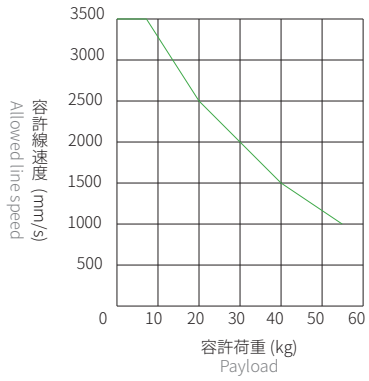

容許負載力距表 Allowable Overhang

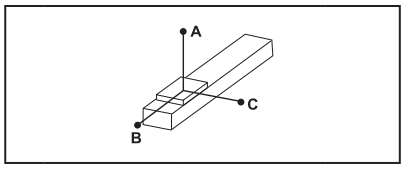

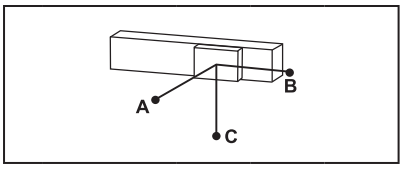

(單位 Unit : mm)

水平安裝 Horizontal Installation※2

	荷重 Load	A	B	C
LTF2-30	25 kg	830	150	110
	35 kg	580	105	75
	45 kg	450	75	55
	54 kg	360	60	45

(單位 Unit : mm)

壁掛安裝 Wall Installation※2

	荷重 Load	A	B	C
LTF2-30	25 kg	110	150	830
	35 kg	75	105	580
	45 kg	55	75	450
	54 kg	45	60	360

※2 相同速度下加速度時間不同，加速度及荷重也隨之改變，表為加速度時間 0.2s。
Even the speed is same, if acceleration and acceleration time is changed, the payload will be different.
Above chart is based on acceleration time 0.2 sec.

靜態容許負載慣量 Static Loading Moment

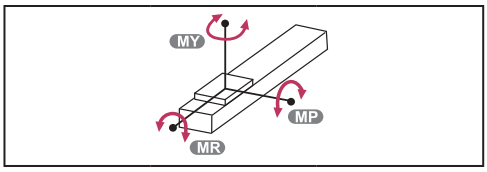

(單位 Unit : N.m)

LTF2-30	MY	2461
	MP	2461
	MR	1865

對應驅控器一覽表 Corresponding Controller Chart

外觀 Exterior	驅控器型號 Controller Model	電氣規格 Electrical Spec	詳細參閱 Reference Page
	LC100	單相 / 三相 Single-phase/Three-phase 220V	P.291

LTF2-30 一般環境 Standard type

鐵芯平板式 With Iron Core

LTF2-30-RHS2-N

2D CAD 3D CAD

● CAD圖面可至www.toyorobot.com下載 ●
Please do wnload the CAD file from TOYO's website：www.toyorobot.com

單位 Unit ： mm

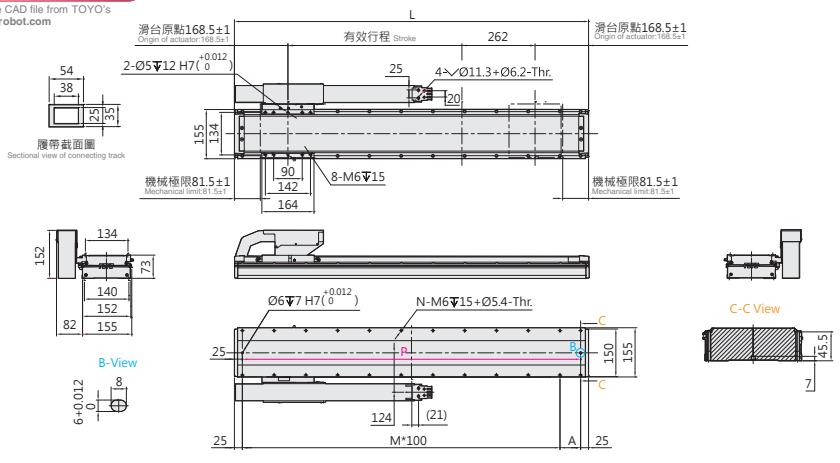

有效行程 Stroke	202	266	330	394	458	522	586	650	714	778	842	906	970	1034	1098	1162	1226	1290	1354	1418	1482	1546	1610	1674	1738	1802	1866	1930	1994	2058	2122	2186	2250	2314	2378
L	539	603	667	731	795	859	923	987	1051	1115	1179	1243	1307	1371	1435	1499	1563	1627	1691	1755	1819	1883	1947	2011	2075	2139	2203	2267	2331	2395	2459	2523	2587	2651	2715
A	89	53	117	81	45	109	73	37	101	65	129	93	57	121	85	49	113	77	41	105	69	33	97	61	125	89	53	117	81	45	109	73	37	101	65
M	4	5	5	6	7	7	8	9	9	10	10	11	12	12	13	14	14	15	16	16	17	18	18	19	19	20	21	21	22	23	23	24	25	25	26
N	12	14	14	16	18	18	20	22	22	24	24	26	28	28	30	32	32	34	36	36	38	40	40	42	42	44	46	46	48	50	50	52	54	54	56
P	489	553	617	681	745	809	873	937	1001	1065	1129	1193	1257	1321	1385	1449	1513	1577	1641	1705	1769	1833	1897	1961	2025	2089	2153	2217	2281	2345	2409	2473	2537	2601	2665
KG	13.7	14.3	14.9	15.5	16.1	16.7	17.3	17.9	18.5	19.1	19.7	20.3	20.9	21.5	22.1	22.7	23.3	23.9	24.5	25.1	25.7	26.3	26.9	27.5	28.0	28.6	29.2	29.8	30.4	31.0	31.6	32.2	32.8	33.4	34.0

有效行程 Stroke	2442	2506	2570	2634	2698	2762	2826	2890	2954	3018	3082	3146	3210	3274	3338	3402	3466	3530	3594	3658	3722	3786	3850	3914	3978	4042	4106	4170	4234	4298	4362	4426	4490	4554	4618	4682
L	2779	2843	2907	2971	3035	3099	3163	3227	3291	3355	3419	3483	3547	3611	3675	3739	3803	3867	3931	3995	4059	4123	4187	4251	4315	4379	4443	4507	4571	4635	4699	4763	4827	4891	4955	5019
A	129	93	57	121	85	49	113	77	41	105	69	33	97	61	125	89	53	117	81	45	109	73	37	101	65	129	93	57	121	85	49	113	77	41	105	69
M	27	27	28	28	29	30	30	31	32	32	33	34	34	35	35	36	37	37	38	39	39	40	41	41	42	42	43	44	44	45	46	46	47	48	48	49
N	58	58	60	60	62	64	64	66	68	68	70	72	72	74	74	76	78	78	80	82	82	84	86	86	88	88	90	92	92	94	96	96	98	100	100	102
P	2729	2793	2857	2921	2985	3049	3113	3177	3241	3305	3369	3433	3497	3561	3625	3689	3753	3817	3881	3945	4009	4073	4137	4201	4265	4329	4393	4457	4521	4585	4649	4713	4777	4841	4905	4969
KG	34.6	35.2	35.8	36.4	37.0	37.6	38.2	38.8	39.3	39.9	40.6	41.2	41.8	42.3	42.9	43.5	44.1	44.7	45.3	45.9	46.5	47.1	47.7	48.3	48.9	49.5	50.1	50.7	51.3	51.9	52.5	53.1	53.6	54.2	54.8	55.4

LTF2-30-RHL2-N

2D CAD 3D CAD

● CAD圖面可至www.toyorobot.com下載 ●
Please do wnload the CAD file from TOYO's website：www.toyorobot.com

單位 Unit ： mm

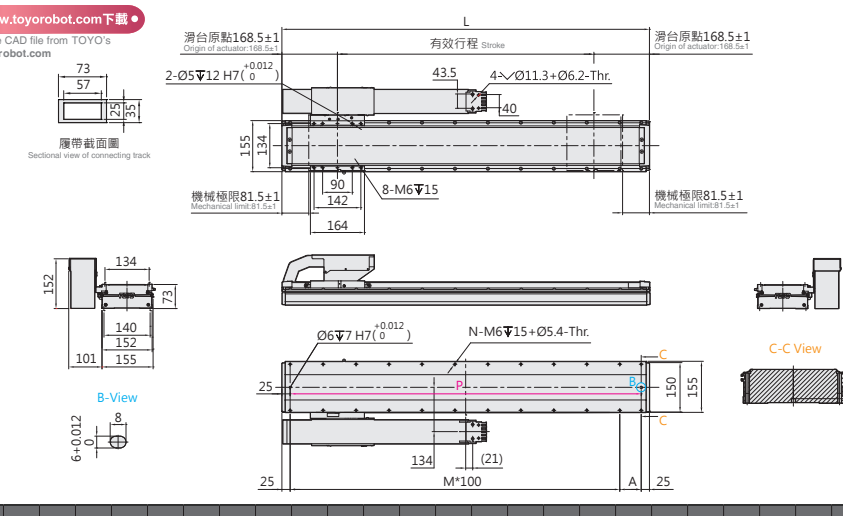

有效行程 Stroke	202	266	330	394	458	522	586	650	714	778	842	906	970	1034	1098	1162	1226	1290	1354	1418	1482	1546	1610	1674	1738	1802	1866	1930	1994	2058	2122	2186	2250	2314	2378
L	539	603	667	731	795	859	923	987	1051	1115	1179	1243	1307	1371	1435	1499	1563	1627	1691	1755	1819	1883	1947	2011	2075	2139	2203	2267	2331	2395	2459	2523	2587	2651	2715
A	89	53	117	81	45	109	73	37	101	65	129	93	57	121	85	49	113	77	41	105	69	33	97	61	125	89	53	117	81	45	109	73	37	101	65
M	4	5	5	6	7	7	8	9	9	10	10	11	12	12	13	14	14	15	16	16	17	18	18	19	19	20	21	21	22	23	23	24	25	25	26
N	12	14	14	16	18	18	20	22	22	24	24	26	28	28	30	32	32	34	36	36	38	40	40	42	42	44	46	46	48	50	50	52	54	54	56
P	489	553	617	681	745	809	873	937	1001	1065	1129	1193	1257	1321	1385	1449	1513	1577	1641	1705	1769	1833	1897	1961	2025	2089	2153	2217	2281	2345	2409	2473	2537	2601	2665
KG	13.7	14.3	14.9	15.5	16.1	16.7	17.3	17.9	18.5	19.1	19.7	20.3	20.9	21.5	22.1	22.7	23.3	23.9	24.5	25.1	25.7	26.3	26.9	27.5	28.0	28.6	29.2	29.8	30.4	31.0	31.6	32.2	32.8	33.4	34.0

有效行程 Stroke	2442	2506	2570	2634	2698	2762	2826	2890	2954	3018	3082	3146	3210	3274	3338	3402	3466	3530	3594	3658	3722	3786	3850	3914	3978	4042	4106	4170	4234	4298	4362	4426	4490	4554	4618	4682
L	2779	2843	2907	2971	3035	3099	3163	3227	3291	3355	3419	3483	3547	3611	3675	3739	3803	3867	3931	3995	4059	4123	4187	4251	4315	4379	4443	4507	4571	4635	4699	4763	4827	4891	4955	5019
A	129	93	57	121	85	49	113	77	41	105	69	33	97	61	125	89	53	117	81	45	109	73	37	101	65	129	93	57	121	85	49	113	77	41	105	69
M	27	27	28	28	29	30	30	31	32	32	33	34	34	35	35	36	37	37	38	39	39	40	41	41	42	42	43	44	44	45	46	46	47	48	48	49
N	58	58	60	60	62	64	64	66	68	68	70	72	72	74	74	76	78	78	80	82	82	84	86	86	88	88	90	92	92	94	96	96	98	100	100	102
P	2729	2793	2857	2921	2985	3049	3113	3177	3241	3305	3369	3433	3497	3561	3625	3689	3753	3817	3881	3945	4009	4073	4137	4201	4265	4329	4393	4457	4521	4585	4649	4713	4777	4841	4905	4969
KG	34.6	35.2	35.8	36.4	37.0	37.6	38.2	38.8	39.3	39.9	40.6	41.2	41.8	42.3	42.9	43.5	44.1	44.7	45.3	45.9	46.5	47.1	47.7	48.3	48.9	49.5	50.1	50.7	51.3	51.9	52.5	53.1	53.6	54.2	54.8	55.4

LTF2-30-LHS2-N

2D CAD 3D CAD

● CAD圖面可至www.toyorobot.com下載 ●
Please do wnload the CAD file from TOYO's website : www.toyorobot.com

單位 Unit : mm

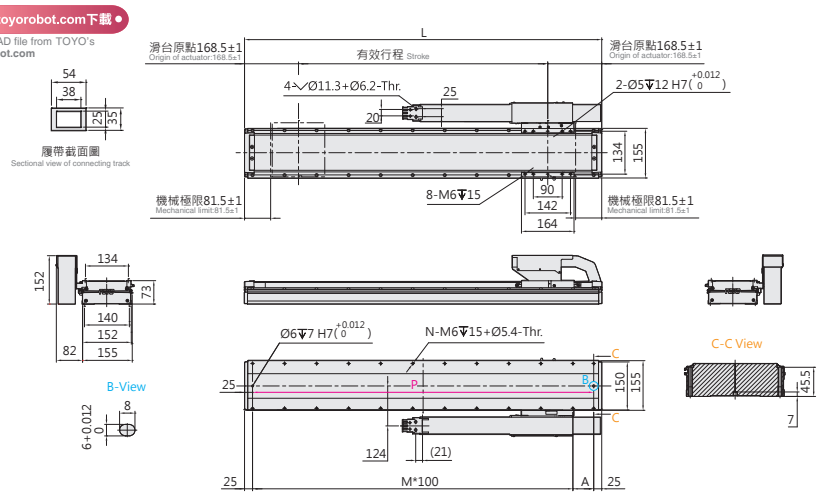

有效行程 Stroke	202	266	330	394	458	522	586	650	714	778	842	906	970	1034	1098	1162	1226	1290	1354	1418	1482	1546	1610	1674	1738	1802	1866	1930	1994	2058	2122	2186	2250	2314	2378
L	539	603	667	731	795	859	923	987	1051	1115	1179	1243	1307	1371	1435	1499	1563	1627	1691	1755	1819	1883	1947	2011	2075	2139	2203	2267	2331	2395	2459	2523	2587	2651	2715
A	89	53	117	81	45	109	73	37	101	65	129	93	57	121	85	49	113	77	41	105	69	33	97	61	125	89	53	117	81	45	109	73	37	101	65
M	4	5	5	6	7	7	8	9	9	10	10	11	12	12	13	14	14	15	16	16	17	18	18	19	19	20	21	21	22	23	23	24	25	25	26
N	12	14	14	16	18	18	20	22	22	24	24	26	28	28	30	32	32	34	36	36	38	40	40	42	42	44	46	46	48	50	50	52	54	54	56
P	489	553	617	681	745	809	873	937	1001	1065	1129	1193	1257	1321	1385	1449	1513	1577	1641	1705	1769	1833	1897	1961	2025	2089	2153	2217	2281	2345	2409	2473	2537	2601	2665
KG	13.7	14.3	14.9	15.5	16.1	16.7	17.3	17.9	18.5	19.1	19.7	20.3	20.9	21.5	22.1	22.7	23.3	23.9	24.5	25.1	25.7	26.3	26.9	27.5	28.0	28.6	29.2	29.8	30.4	31.0	31.6	32.2	32.8	33.4	34.0

有效行程 Stroke	2442	2506	2570	2634	2698	2762	2826	2890	2954	3018	3082	3146	3210	3274	3338	3402	3466	3530	3594	3658	3722	3786	3850	3914	3978	4042	4106	4170	4234	4298	4362	4426	4490	4554	4618	4682
L	2779	2843	2907	2971	3035	3099	3163	3227	3291	3355	3419	3483	3547	3611	3675	3739	3803	3867	3931	3995	4059	4123	4187	4251	4315	4379	4443	4507	4571	4635	4699	4763	4827	4891	4955	5019
A	129	93	57	121	85	49	113	77	41	105	69	33	97	61	125	89	53	117	81	45	109	73	37	101	65	129	93	57	121	85	49	113	77	41	105	69
M	27	27	28	28	29	30	30	31	32	32	33	34	34	35	35	36	37	37	38	39	39	40	41	41	42	42	43	44	44	45	46	46	47	48	48	49
N	58	58	60	60	62	64	64	66	68	68	70	72	72	74	74	76	78	78	80	82	82	84	86	86	88	88	90	92	92	94	96	96	98	100	100	102
P	2729	2793	2857	2921	2985	3049	3113	3177	3241	3305	3369	3433	3497	3561	3625	3689	3753	3817	3881	3945	4009	4073	4137	4201	4265	4329	4393	4457	4521	4585	4649	4713	4777	4841	4905	4969
KG	34.6	35.2	35.8	36.4	37.0	37.6	38.2	38.8	39.3	39.9	40.6	41.2	41.8	42.3	42.9	43.5	44.1	44.7	45.3	45.9	46.5	47.1	47.7	48.3	48.9	49.5	50.1	50.7	51.3	51.9	52.5	53.1	53.6	54.2	54.8	55.4

LTF2-30-LHL2-N

2D CAD 3D CAD

● CAD圖面可至www.toyorobot.com下載 ●
Please do wnload the CAD file from TOYO's website : www.toyorobot.com

單位 Unit : mm

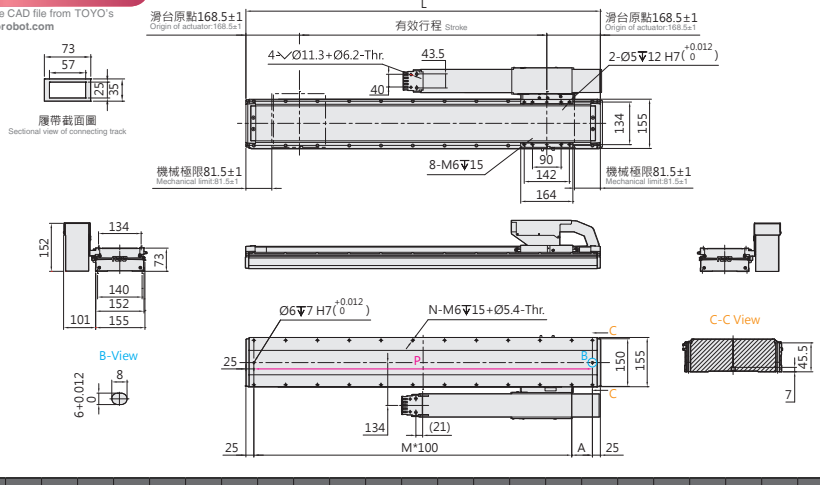

有效行程 Stroke	202	266	330	394	458	522	586	650	714	778	842	906	970	1034	1098	1162	1226	1290	1354	1418	1482	1546	1610	1674	1738	1802	1866	1930	1994	2058	2122	2186	2250	2314	2378
L	539	603	667	731	795	859	923	987	1051	1115	1179	1243	1307	1371	1435	1499	1563	1627	1691	1755	1819	1883	1947	2011	2075	2139	2203	2267	2331	2395	2459	2523	2587	2651	2715
A	89	53	117	81	45	109	73	37	101	65	129	93	57	121	85	49	113	77	41	105	69	33	97	61	125	89	53	117	81	45	109	73	37	101	65
M	4	5	5	6	7	7	8	9	9	10	10	11	12	12	13	14	14	15	16	16	17	18	18	19	19	20	21	21	22	23	23	24	25	25	26
N	12	14	14	16	18	18	20	22	22	24	24	26	28	28	30	32	32	34	36	36	38	40	40	42	42	44	46	46	48	50	50	52	54	54	56
P	489	553	617	681	745	809	873	937	1001	1065	1129	1193	1257	1321	1385	1449	1513	1577	1641	1705	1769	1833	1897	1961	2025	2089	2153	2217	2281	2345	2409	2473	2537	2601	2665
KG	13.7	14.3	14.9	15.5	16.1	16.7	17.3	17.9	18.5	19.1	19.7	20.3	20.9	21.5	22.1	22.7	23.3	23.9	24.5	25.1	25.7	26.3	26.9	27.5	28.0	28.6	29.2	29.8	30.4	31.0	31.6	32.2	32.8	33.4	34.0

有效行程 Stroke	2442	2506	2570	2634	2698	2762	2826	2890	2954	3018	3082	3146	3210	3274	3338	3402	3466	3530	3594	3658	3722	3786	3850	3914	3978	4042	4106	4170	4234	4298	4362	4426	4490	4554	4618	4682
L	2779	2843	2907	2971	3035	3099	3163	3227	3291	3355	3419	3483	3547	3611	3675	3739	3803	3867	3931	3995	4059	4123	4187	4251	4315	4379	4443	4507	4571	4635	4699	4763	4827	4891	4955	5019
A	129	93	57	121	85	49	113	77	41	105	69	33	97	61	125	89	53	117	81	45	109	73	37	101	65	129	93	57	121	85	49	113	77	41	105	69
M	27	27	28	28	29	30	30	31	32	32	33	34	34	35	35	36	37	37	38	39	39	40	41	41	42	42	43	44	44	45	46	46	47	48	48	49
N	58	58	60	60	62	64	64	66	68	68	70	72	72	74	74	76	78	78	80	82	82	84	86	86	88	88	90	92	92	94	96	96	98	100	100	102
P	2729	2793	2857	2921	2985	3049	3113	3177	3241	3305	3369	3433	3497	3561	3625	3689	3753	3817	3881	3945	4009	4073	4137	4201	4265	4329	4393	4457	4521	4585	4649	4713	4777	4841	4905	4969
KG	34.6	35.2	35.8	36.4	37.0	37.6	38.2	38.8	39.3	39.9	40.6	41.2	41.8	42.3	42.9	43.5	44.1	44.7	45.3	45.9	46.5	47.1	47.7	48.3	48.9	49.5	50.1	50.7	51.3	51.9	52.5	53.1	53.6	54.2	54.8	55.4

LTF2-30 一般環境 Standard type

鐵芯平板式 With Iron Core

LTF2-30-RWS2-N

2D CAD 3D CAD

● CAD圖面可至www.toyorobot.com下載 ●
Please do wnload the CAD file from TOYO's website：www.toyorobot.com

單位 Unit ： mm

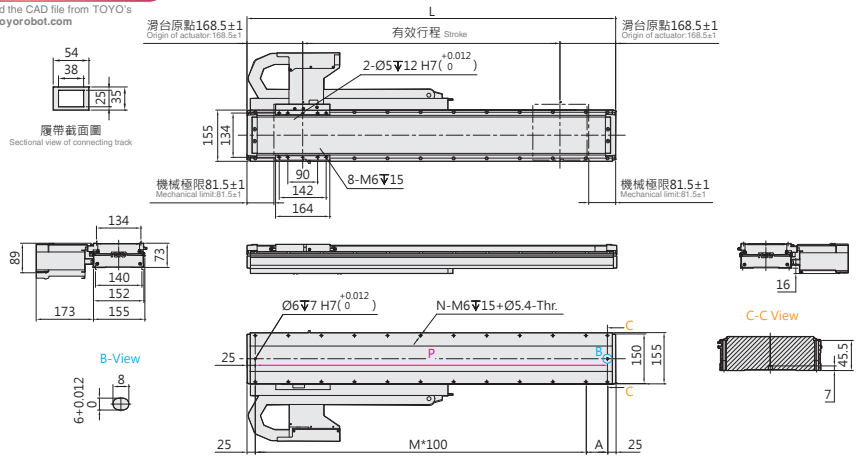

有效行程 Stroke	202	266	330	394	458	522	586	650	714	778	842	906	970	1034	1098	1162	1226	1290	1354
L	539	603	667	731	795	859	923	987	1051	1115	1179	1243	1307	1371	1435	1499	1563	1627	1691
A	89	53	117	81	45	109	73	37	101	65	129	93	57	121	85	49	113	77	41
M	4	5	5	6	7	7	8	9	9	10	10	11	12	12	13	14	14	15	16
N	12	14	14	16	18	18	20	22	22	24	24	26	28	28	30	32	32	34	36
P	489	553	617	681	745	809	873	937	1001	1065	1129	1193	1257	1321	1385	1449	1513	1577	1641
KG	13.7	14.3	14.9	15.5	16.1	16.7	17.3	17.9	18.5	19.1	19.7	20.3	20.9	21.5	22.1	22.7	23.3	23.9	24.5

有效行程 Stroke	1418	1482	1546	1610	1674	1738	1802	1866	1930	1994	2058	2122	2186	2250	2314	2378	2442	2506	2570	2634
L	1755	1819	1883	1947	2011	2075	2139	2203	2267	2331	2395	2459	2523	2587	2651	2715	2779	2843	2907	2971
A	105	69	33	97	61	125	89	53	117	81	45	109	73	37	101	65	129	93	57	121
M	16	17	18	18	19	19	20	21	21	22	23	23	24	25	25	26	26	27	28	28
N	36	38	40	40	42	42	44	46	46	48	50	50	52	54	54	56	56	58	60	60
P	1705	1769	1833	1897	1961	2025	2089	2153	2217	2281	2345	2409	2473	2537	2601	2665	2729	2793	2857	2921
KG	25.1	25.7	26.3	26.9	27.5	28.0	28.6	29.2	29.8	30.4	31.0	31.6	32.2	32.8	33.4	34.0	34.6	35.2	35.8	36.4

LTF2-30-RWL2-N

2D CAD 3D CAD

● CAD圖面可至www.toyorobot.com下載 ●
Please do wnload the CAD file from TOYO's website：www.toyorobot.com

單位 Unit ： mm

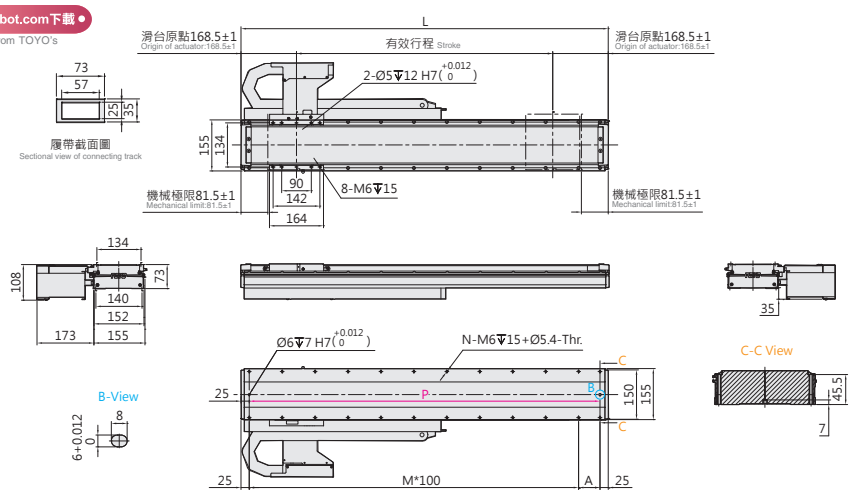

有效行程 Stroke	202	266	330	394	458	522	586	650	714	778	842	906	970	1034	1098	1162	1226	1290	1354
L	539	603	667	731	795	859	923	987	1051	1115	1179	1243	1307	1371	1435	1499	1563	1627	1691
A	89	53	117	81	45	109	73	37	101	65	129	93	57	121	85	49	113	77	41
M	4	5	5	6	7	7	8	9	9	10	10	11	12	12	13	14	14	15	16
N	12	14	14	16	18	18	20	22	22	24	24	26	28	28	30	32	32	34	36
P	489	553	617	681	745	809	873	937	1001	1065	1129	1193	1257	1321	1385	1449	1513	1577	1641
KG	13.7	14.3	14.9	15.5	16.1	16.7	17.3	17.9	18.5	19.1	19.7	20.3	20.9	21.5	22.1	22.7	23.3	23.9	24.5

有效行程 Stroke	1418	1482	1546	1610	1674	1738	1802	1866	1930	1994	2058	2122	2186	2250	2314	2378	2442	2506	2570	2634
L	1755	1819	1883	1947	2011	2075	2139	2203	2267	2331	2395	2459	2523	2587	2651	2715	2779	2843	2907	2971
A	105	69	33	97	61	125	89	53	117	81	45	109	73	37	101	65	129	93	57	121
M	16	17	18	18	19	19	20	21	21	22	23	23	24	25	25	26	26	27	28	28
N	36	38	40	40	42	42	44	46	46	48	50	50	52	54	54	56	56	58	60	60
P	1705	1769	1833	1897	1961	2025	2089	2153	2217	2281	2345	2409	2473	2537	2601	2665	2729	2793	2857	2921
KG	25.1	25.7	26.3	26.9	27.5	28.0	28.6	29.2	29.8	30.4	31.0	31.6	32.2	32.8	33.4	34.0	34.6	35.2	35.8	36.4

LTF2-30-LWS2-N

2D CAD 3D CAD

● CAD圖面可至www.toyorobot.com下載 ●

Please do wnload the CAD file from TOYO's website : www.toyorobot.com

單位 Unit : mm

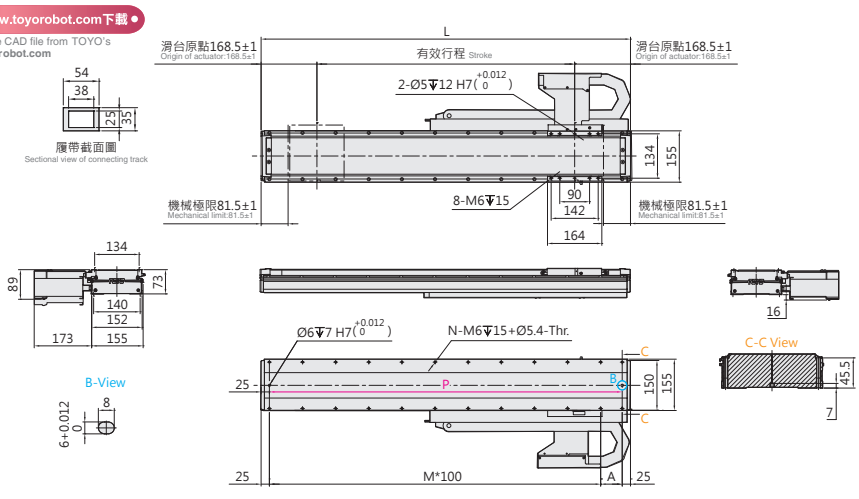

有效行程 Stroke	202	266	330	394	458	522	586	650	714	778	842	906	970	1034	1098	1162	1226	1290	1354
L	539	603	667	731	795	859	923	987	1051	1115	1179	1243	1307	1371	1435	1499	1563	1627	1691
A	89	53	117	81	45	109	73	37	101	65	129	93	57	121	85	49	113	77	41
M	4	5	5	6	7	7	8	9	9	10	10	11	12	12	13	14	14	15	16
N	12	14	14	16	18	18	20	22	22	24	24	26	28	28	30	32	32	34	36
P	489	553	617	681	745	809	873	937	1001	1065	1129	1193	1257	1321	1385	1449	1513	1577	1641
KG	13.7	14.3	14.9	15.5	16.1	16.7	17.3	17.9	18.5	19.1	19.7	20.3	20.9	21.5	22.1	22.7	23.3	23.9	24.5

有效行程 Stroke	1418	1482	1546	1610	1674	1738	1802	1866	1930	1994	2058	2122	2186	2250	2314	2378	2442	2506	2570	2634
L	1755	1819	1883	1947	2011	2075	2139	2203	2267	2331	2395	2459	2523	2587	2651	2715	2779	2843	2907	2971
A	105	69	33	97	61	125	89	53	117	81	45	109	73	37	101	65	129	93	57	121
M	16	17	18	18	19	19	20	21	21	22	23	23	24	25	25	26	26	27	28	28
N	36	38	40	40	42	42	44	46	46	48	50	50	52	54	54	56	56	58	60	60
P	1705	1769	1833	1897	1961	2025	2089	2153	2217	2281	2345	2409	2473	2537	2601	2665	2729	2793	2857	2921
KG	25.1	25.7	26.3	26.9	27.5	28.0	28.6	29.2	29.8	30.4	31.0	31.6	32.2	32.8	33.4	34.0	34.6	35.2	35.8	36.4

LTF2-30-LWL2-N

2D CAD 3D CAD

● CAD圖面可至www.toyorobot.com下載 ●

Please do wnload the CAD file from TOYO's website : www.toyorobot.com

單位 Unit : mm

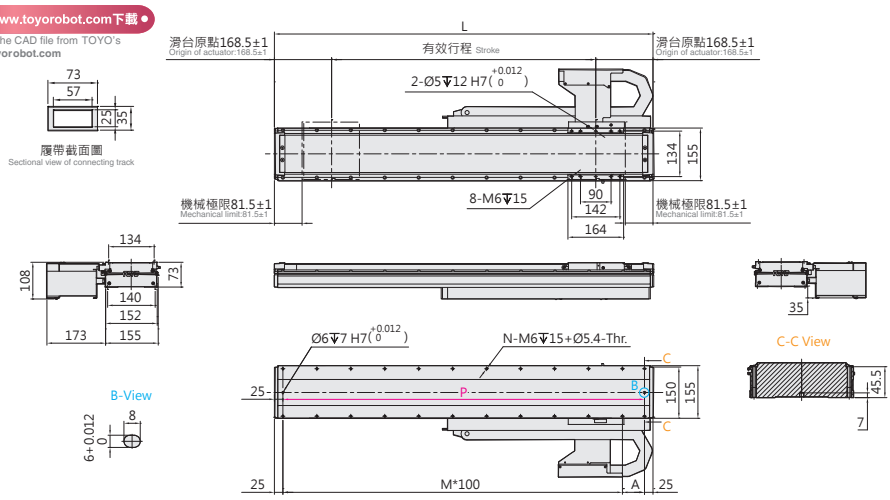

有效行程 Stroke	202	266	330	394	458	522	586	650	714	778	842	906	970	1034	1098	1162	1226	1290	1354
L	539	603	667	731	795	859	923	987	1051	1115	1179	1243	1307	1371	1435	1499	1563	1627	1691
A	89	53	117	81	45	109	73	37	101	65	129	93	57	121	85	49	113	77	41
M	4	5	5	6	7	7	8	9	9	10	10	11	12	12	13	14	14	15	16
N	12	14	14	16	18	18	20	22	22	24	24	26	28	28	30	32	32	34	36
P	489	553	617	681	745	809	873	937	1001	1065	1129	1193	1257	1321	1385	1449	1513	1577	1641
KG	13.7	14.3	14.9	15.5	16.1	16.7	17.3	17.9	18.5	19.1	19.7	20.3	20.9	21.5	22.1	22.7	23.3	23.9	24.5

有效行程 Stroke	1418	1482	1546	1610	1674	1738	1802	1866	1930	1994	2058	2122	2186	2250	2314	2378	2442	2506	2570	2634
L	1755	1819	1883	1947	2011	2075	2139	2203	2267	2331	2395	2459	2523	2587	2651	2715	2779	2843	2907	2971
A	105	69	33	97	61	125	89	53	117	81	45	109	73	37	101	65	129	93	57	121
M	16	17	18	18	19	19	20	21	21	22	23	23	24	25	25	26	26	27	28	28
N	36	38	40	40	42	42	44	46	46	48	50	50	52	54	54	56	56	58	60	60
P	1705	1769	1833	1897	1961	2025	2089	2153	2217	2281	2345	2409	2473	2537	2601	2665	2729	2793	2857	2921
KG	25.1	25.7	26.3	26.9	27.5	28.0	28.6	29.2	29.8	30.4	31.0	31.6	32.2	32.8	33.4	34.0	34.6	35.2	35.8	36.4

LTF2-30 一般環境 Standard type

鐵芯平板式 With Iron Core

LTF2-30-DHS2-D

2D CAD 3D CAD

● CAD圖面可至www.toyorobot.com下載 ●
Please do wnload the CAD file from TOYO's website：www.toyorobot.com

單位 Unit ： mm

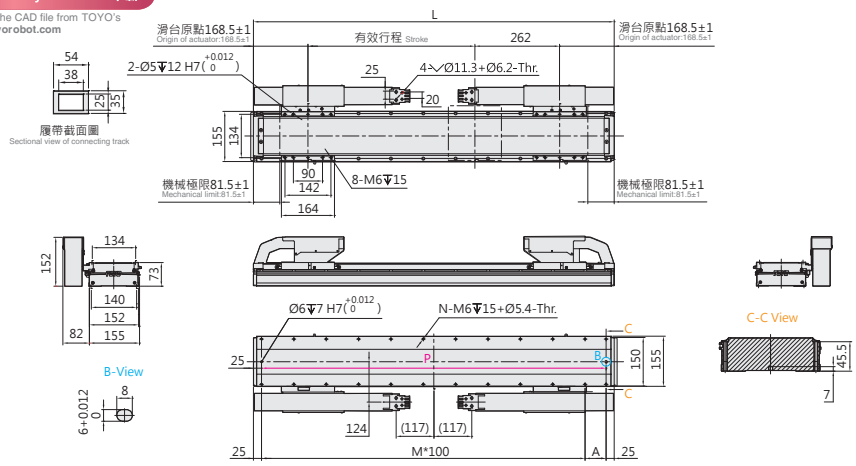

有效行程 Stroke	260	324	388	452	516	580	644	708	772	836	900	964	1028	1092	1156	1220	1284	1348	1412	1476	1540	1604	1668	1732	1796	1860	1924	1988	2052	2116	2180	2244	2308
L	859	923	987	1051	1115	1179	1243	1307	1371	1435	1499	1563	1627	1691	1755	1819	1883	1947	2011	2075	2139	2203	2267	2331	2395	2459	2523	2587	2651	2715	2779	2843	2907
A	109	73	37	101	65	129	93	57	121	85	49	113	77	41	105	69	33	97	61	125	89	53	117	81	45	109	73	37	101	65	129	93	57
M	7	8	9	9	10	10	11	12	12	13	14	14	15	16	16	17	18	18	19	19	20	21	21	22	23	23	24	25	25	26	26	27	28
N	18	20	22	22	24	24	26	28	28	30	32	32	34	36	36	38	40	40	42	42	44	46	46	48	50	50	52	54	54	56	56	58	60
P	809	873	937	1001	1065	1129	1193	1257	1321	1385	1449	1513	1577	1641	1705	1769	1833	1897	1961	2025	2089	2153	2217	2281	2345	2409	2473	2537	2601	2665	2729	2793	2857
KG	20.9	21.5	22.1	22.7	23.3	23.9	24.5	25.1	25.7	26.3	26.9	27.5	28.1	28.7	29.3	29.9	30.5	31.1	31.7	32.3	32.9	33.5	34.1	34.7	35.2	35.8	36.4	37.0	37.6	38.2	38.8	39.4	40.0

有效行程 Stroke	2372	2436	2500	2564	2628	2692	2756	2820	2884	2948	3012	3076	3140	3204	3268	3332	3396	3460	3524	3588	3652	3716	3780	3844	3908	3972	4036	4100	4164	4228	4292	4356	4420
L	2971	3035	3099	3163	3227	3291	3355	3419	3483	3547	3611	3675	3739	3803	3867	3931	3995	4059	4123	4187	4251	4315	4379	4443	4507	4571	4635	4699	4763	4827	4891	4955	5019
A	121	85	49	113	77	41	105	69	33	97	61	125	89	53	117	81	45	109	73	37	101	65	129	93	57	121	85	49	113	77	41	105	69
M	28	29	30	30	31	32	32	33	34	34	35	35	36	37	37	38	39	39	40	41	41	42	42	43	44	44	45	46	46	47	48	48	49
N	60	62	64	64	66	68	68	70	72	72	74	74	76	78	78	80	82	82	84	86	86	88	88	90	92	92	94	96	96	98	100	100	102
P	2921	2985	3049	3113	3177	3241	3305	3369	3433	3497	3561	3625	3689	3753	3817	3881	3945	4009	4073	4137	4201	4265	4329	4393	4457	4521	4585	4649	4713	4777	4841	4905	4969
KG	40.6	41.2	41.8	42.4	43.0	43.6	44.2	44.8	45.4	46.0	46.6	47.2	47.8	48.4	48.9	49.5	50.1	50.7	51.3	51.9	52.5	53.1	53.7	54.3	54.9	55.5	56.1	56.7	57.3	57.9	58.5	59.1	59.7

LTF2-30-DHL2-D

2D CAD 3D CAD

● CAD圖面可至www.toyorobot.com下載 ●
Please do wnload the CAD file from TOYO's website：www.toyorobot.com

單位 Unit ： mm

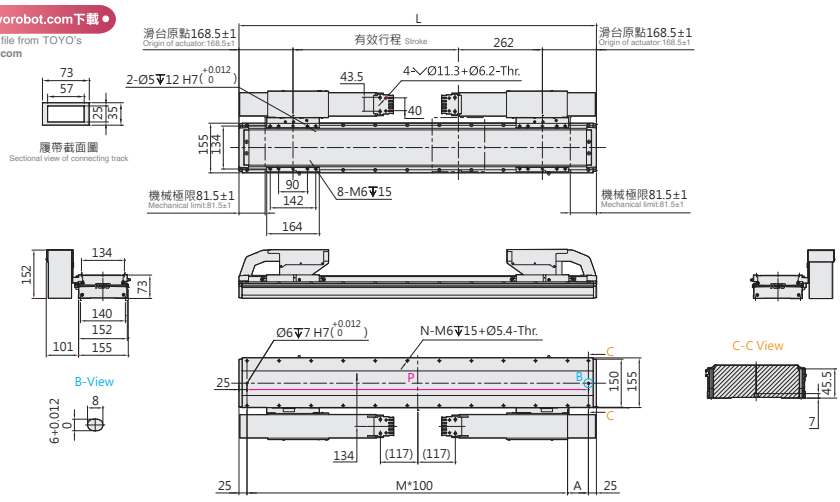

有效行程 Stroke	260	324	388	452	516	580	644	708	772	836	900	964	1028	1092	1156	1220	1284	1348	1412	1476	1540	1604	1668	1732	1796	1860	1924	1988	2052	2116	2180	2244	2308
L	859	923	987	1051	1115	1179	1243	1307	1371	1435	1499	1563	1627	1691	1755	1819	1883	1947	2011	2075	2139	2203	2267	2331	2395	2459	2523	2587	2651	2715	2779	2843	2907
A	109	73	37	101	65	129	93	57	121	85	49	113	77	41	105	69	33	97	61	125	89	53	117	81	45	109	73	37	101	65	129	93	57
M	7	8	9	9	10	10	11	12	12	13	14	14	15	16	16	17	18	18	19	19	20	21	21	22	23	23	24	25	25	26	26	27	28
N	18	20	22	22	24	24	26	28	28	30	32	32	34	36	36	38	40	40	42	42	44	46	46	48	50	50	52	54	54	56	56	58	60
P	809	873	937	1001	1065	1129	1193	1257	1321	1385	1449	1513	1577	1641	1705	1769	1833	1897	1961	2025	2089	2153	2217	2281	2345	2409	2473	2537	2601	2665	2729	2793	2857
KG	20.9	21.5	22.1	22.7	23.3	23.9	24.5	25.1	25.7	26.3	26.9	27.5	28.1	28.7	29.3	29.9	30.5	31.1	31.7	32.3	32.9	33.5	34.1	34.7	35.2	35.8	36.4	37.0	37.6	38.2	38.8	39.4	40.0

有效行程 Stroke	2372	2436	2500	2564	2628	2692	2756	2820	2884	2948	3012	3076	3140	3204	3268	3332	3396	3460	3524	3588	3652	3716	3780	3844	3908	3972	4036	4100	4164	4228	4292	4356	4420
L	2971	3035	3099	3163	3227	3291	3355	3419	3483	3547	3611	3675	3739	3803	3867	3931	3995	4059	4123	4187	4251	4315	4379	4443	4507	4571	4635	4699	4763	4827	4891	4955	5019
A	121	85	49	113	77	41	105	69	33	97	61	125	89	53	117	81	45	109	73	37	101	65	129	93	57	121	85	49	113	77	41	105	69
M	28	29	30	30	31	32	32	33	34	34	35	35	36	37	37	38	39	39	40	41	41	42	42	43	44	44	45	46	46	47	48	48	49
N	60	62	64	64	66	68	68	70	72	72	74	74	76	78	78	80	82	82	84	86	86	88	88	90	92	92	94	96	96	98	100	100	102
P	2921	2985	3049	3113	3177	3241	3305	3369	3433	3497	3561	3625	3689	3753	3817	3881	3945	4009	4073	4137	4201	4265	4329	4393	4457	4521	4585	4649	4713	4777	4841	4905	4969
KG	40.6	41.2	41.8	42.4	43.0	43.6	44.2	44.8	45.4	46.0	46.6	47.2	47.8	48.4	48.9	49.5	50.1	50.7	51.3	51.9	52.5	53.1	53.7	54.3	54.9	55.5	56.1	56.7	57.3	57.9	58.5	59.1	59.7

LTF2-30-DWS2-D

2D CAD 3D CAD

● CAD圖面可至www.toyorobot.com下載 ●

Please do wnload the CAD file from TOYO's website : www.toyorobot.com

單位 Unit : mm

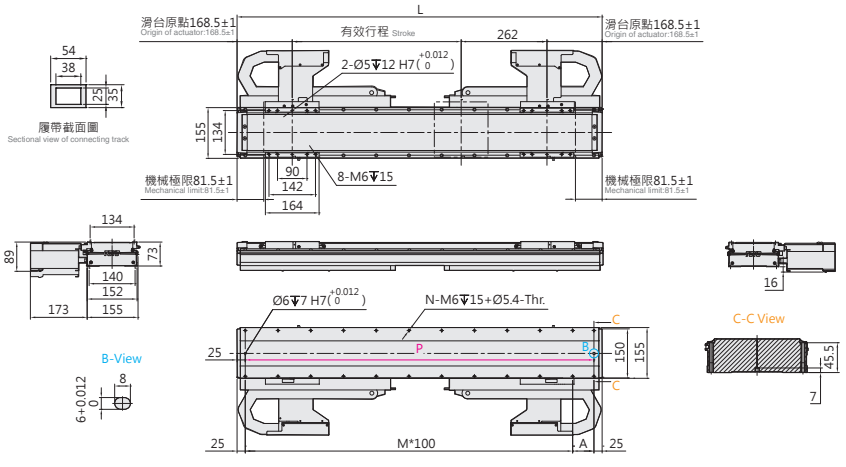

有效行程 Stroke	260	324	388	452	516	580	644	708	772	836	900	964	1028	1092	1156	1220	1284	1348	1412	1476	1540	1604	1668	1732	1796	1860	1924	1988	2052	2116	2180	2244	2308	2372
L	859	923	987	1051	1115	1179	1243	1307	1371	1435	1499	1563	1627	1691	1755	1819	1883	1947	2011	2075	2139	2203	2267	2331	2395	2459	2523	2587	2651	2715	2779	2843	2907	2971
A	109	73	37	101	65	129	93	57	121	85	49	113	77	41	105	69	33	97	61	125	89	53	117	81	45	109	73	37	101	65	129	93	57	121
M	7	8	9	9	10	10	11	12	12	13	14	14	15	16	16	17	18	18	19	19	20	21	21	22	23	23	24	25	25	26	26	27	28	28
N	18	20	22	22	24	24	26	28	28	30	32	32	34	36	36	38	40	40	42	42	44	46	46	48	50	50	52	54	54	56	56	58	60	60
P	809	873	937	1001	1065	1129	1193	1257	1321	1385	1449	1513	1577	1641	1705	1769	1833	1897	1961	2025	2089	2153	2217	2281	2345	2409	2473	2537	2601	2665	2729	2793	2857	2921
KG	20.9	21.5	22.1	22.7	23.3	23.9	24.5	25.1	25.7	26.3	26.9	27.5	28.1	28.7	29.3	29.9	30.5	31.1	31.7	32.3	32.9	33.5	34.1	34.7	35.2	35.8	36.4	37.0	37.6	38.2	38.8	39.4	40.0	40.6

LTF2-30-DWL2-D

2D CAD 3D CAD

● CAD圖面可至www.toyorobot.com下載 ●

Please do wnload the CAD file from TOYO's website : www.toyorobot.com

單位 Unit : mm

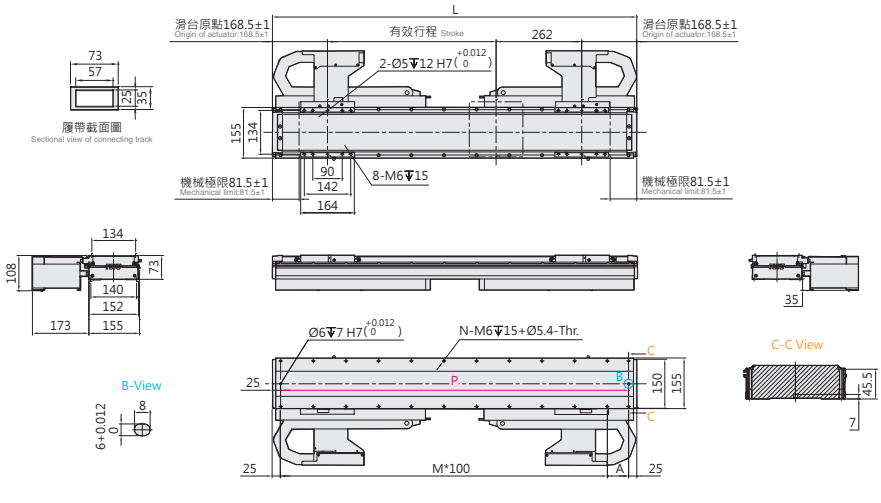

有效行程 Stroke	260	324	388	452	516	580	644	708	772	836	900	964	1028	1092	1156	1220	1284	1348	1412	1476	1540	1604	1668	1732	1796	1860	1924	1988	2052	2116	2180	2244	2308	2372
L	859	923	987	1051	1115	1179	1243	1307	1371	1435	1499	1563	1627	1691	1755	1819	1883	1947	2011	2075	2139	2203	2267	2331	2395	2459	2523	2587	2651	2715	2779	2843	2907	2971
A	109	73	37	101	65	129	93	57	121	85	49	113	77	41	105	69	33	97	61	125	89	53	117	81	45	109	73	37	101	65	129	93	57	121
M	7	8	9	9	10	10	11	12	12	13	14	14	15	16	16	17	18	18	19	19	20	21	21	22	23	23	24	25	25	26	26	27	28	28
N	18	20	22	22	24	24	26	28	28	30	32	32	34	36	36	38	40	40	42	42	44	46	46	48	50	50	52	54	54	56	56	58	60	60
P	809	873	937	1001	1065	1129	1193	1257	1321	1385	1449	1513	1577	1641	1705	1769	1833	1897	1961	2025	2089	2153	2217	2281	2345	2409	2473	2537	2601	2665	2729	2793	2857	2921
KG	20.9	21.5	22.1	22.7	23.3	23.9	24.5	25.1	25.7	26.3	26.9	27.5	28.1	28.7	29.3	29.9	30.5	31.1	31.7	32.3	32.9	33.5	34.1	34.7	35.2	35.8	36.4	37.0	37.6	38.2	38.8	39.4	40.0	40.6

LTF2-30 一般環境 Standard type

鐵芯平板式 With Iron Core

LTF2-30-N-N

2D CAD 3D CAD

● CAD圖面可至www.toyorobot.com下載 ●
Please do wnload the CAD file from TOYO's website：www.toyorobot.com

單位 Unit : mm

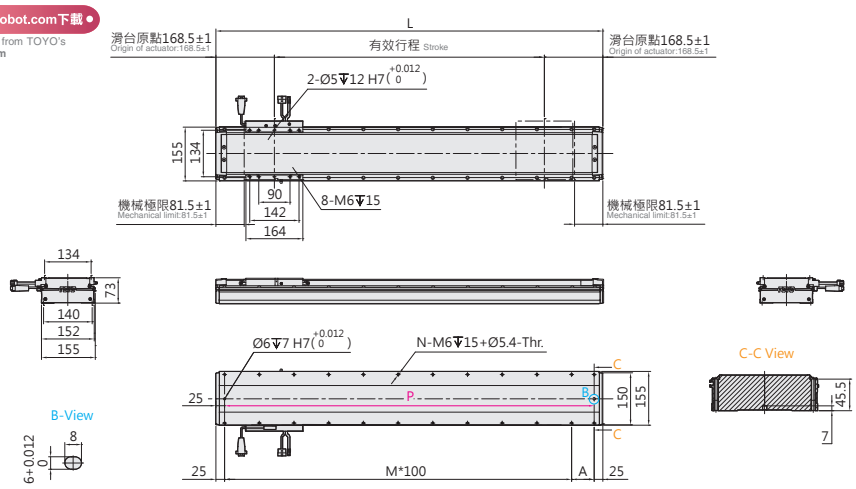

有效行程 Stroke	202	266	330	394	458	522	586	650	714	778	842	906	970	1034	1098	1162	1226	1290	1354	1418	1482	1546	1610	1674	1738	1802	1866	1930	1994	2058	2122	2186	2250	2314	2378
L	539	603	667	731	795	859	923	987	1051	1115	1179	1243	1307	1371	1435	1499	1563	1627	1691	1755	1819	1883	1947	2011	2075	2139	2203	2267	2331	2395	2459	2523	2587	2651	2715
A	89	53	117	81	45	109	73	37	101	65	129	93	57	121	85	49	113	77	41	105	69	33	97	61	125	89	53	117	81	45	109	73	37	101	65
M	4	5	5	6	7	7	8	9	9	10	10	11	12	12	13	14	14	15	16	16	17	18	18	19	19	20	21	21	22	23	23	24	25	25	26
N	12	14	14	16	18	18	20	22	22	24	24	26	28	28	30	32	32	34	36	36	38	40	40	42	42	44	46	46	48	50	50	52	54	54	56
P	489	553	617	681	745	809	873	937	1001	1065	1129	1193	1257	1321	1385	1449	1513	1577	1641	1705	1769	1833	1897	1961	2025	2089	2153	2217	2281	2345	2409	2473	2537	2601	2665
KG	13.7	14.3	14.9	15.5	16.1	16.7	17.3	17.9	18.5	19.1	19.7	20.3	20.9	21.5	22.1	22.7	23.3	23.9	24.5	25.1	25.7	26.3	26.9	27.5	28.0	28.6	29.2	29.8	30.4	31.0	31.6	32.2	32.8	33.4	34.0

有效行程 Stroke	2442	2506	2570	2634	2698	2762	2826	2890	2954	3018	3082	3146	3210	3274	3338	3402	3466	3530	3594	3658	3722	3786	3850	3914	3978	4042	4106	4170	4234	4298	4362	4426	4490	4554	4618	4682
L	2779	2843	2907	2971	3035	3099	3163	3227	3291	3355	3419	3483	3547	3611	3675	3739	3803	3867	3931	3995	4059	4123	4187	4251	4315	4379	4443	4507	4571	4635	4699	4763	4827	4891	4955	5019
A	129	93	57	121	85	49	113	77	41	105	69	33	97	61	125	89	53	117	81	45	109	73	37	101	65	129	93	57	121	85	49	113	77	41	105	69
M	27	27	28	28	29	30	30	31	32	32	33	34	34	35	35	36	37	37	38	39	39	40	41	41	42	42	43	44	44	45	46	46	47	48	48	49
N	58	58	60	60	62	64	64	66	68	68	70	72	72	74	74	76	78	78	80	82	82	84	86	86	88	88	90	92	92	94	96	96	98	100	100	102
P	2729	2793	2857	2921	2985	3049	3113	3177	3241	3305	3369	3433	3497	3561	3625	3689	3753	3817	3881	3945	4009	4073	4137	4201	4265	4329	4393	4457	4521	4585	4649	4713	4777	4841	4905	4969
KG	34.6	35.2	35.8	36.4	37.0	37.6	38.2	38.8	39.3	39.9	40.6	41.2	41.8	42.3	42.9	43.5	44.1	44.7	45.3	45.9	46.5	47.1	47.7	48.3	48.9	49.5	50.1	50.7	51.3	51.9	52.5	53.1	53.6	54.2	54.8	55.4

LTF2-30-N-D

2D CAD 3D CAD

● CAD圖面可至www.toyorobot.com下載 ●
Please do wnload the CAD file from TOYO's website：www.toyorobot.com

單位 Unit : mm

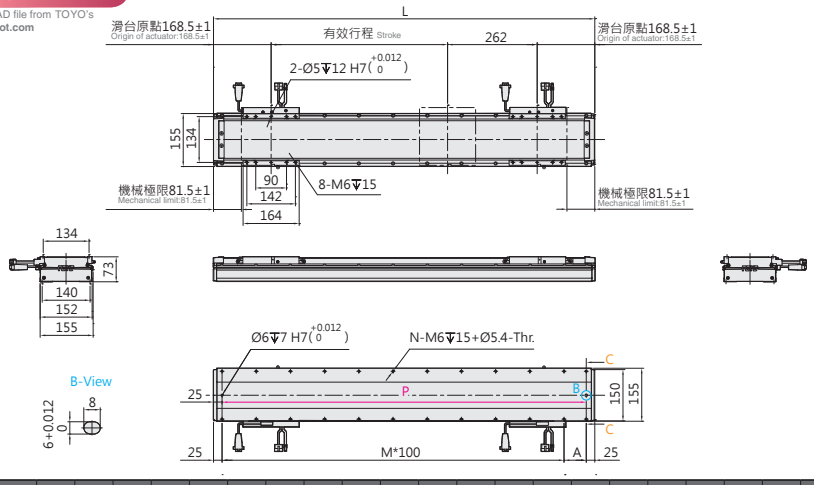

有效行程 Stroke	260	324	388	452	516	580	644	708	772	836	900	964	1028	1092	1156	1220	1284	1348	1412	1476	1540	1604	1668	1732	1796	1860	1924	1988	2052	2116	2180	2244	2308
L	859	923	987	1051	1115	1179	1243	1307	1371	1435	1499	1563	1627	1691	1755	1819	1883	1947	2011	2075	2139	2203	2267	2331	2395	2459	2523	2587	2651	2715	2779	2843	2907
A	109	73	37	101	65	129	93	57	121	85	49	113	77	41	105	69	33	97	61	125	89	53	117	81	45	109	73	37	101	65	129	93	57
M	7	8	9	9	10	10	11	12	12	13	14	14	15	16	16	17	18	18	19	19	20	21	21	22	23	23	24	25	25	26	26	27	28
N	18	20	22	22	24	24	26	28	28	30	32	32	34	36	36	38	40	40	42	42	44	46	46	48	50	50	52	54	54	56	56	58	60
P	809	873	937	1001	1065	1129	1193	1257	1321	1385	1449	1513	1577	1641	1705	1769	1833	1897	1961	2025	2089	2153	2217	2281	2345	2409	2473	2537	2601	2665	2729	2793	2857
KG	20.9	21.5	22.1	22.7	23.3	23.9	24.5	25.1	25.7	26.3	26.9	27.5	28.1	28.7	29.3	29.9	30.5	31.1	31.7	32.3	32.9	33.5	34.1	34.7	35.2	35.8	36.4	37.0	37.6	38.2	38.8	39.4	40.0

有效行程 Stroke	2372	2436	2500	2564	2628	2692	2756	2820	2884	2948	3012	3076	3140	3204	3268	3332	3396	3460	3524	3588	3652	3716	3780	3844	3908	3972	4036	4100	4164	4228	4292	4356	4420
L	2971	3035	3099	3163	3227	3291	3355	3419	3483	3547	3611	3675	3739	3803	3867	3931	3995	4059	4123	4187	4251	4315	4379	4443	4507	4571	4635	4699	4763	4827	4891	4955	5019
A	121	85	49	113	77	41	105	69	33	97	61	125	89	53	117	81	45	109	73	37	101	65	129	93	57	121	85	49	113	77	41	105	69
M	28	29	30	30	31	32	32	33	34	34	35	35	36	37	37	38	39	39	40	41	41	42	42	43	44	44	45	46	46	47	48	48	49
N	60	62	64	64	66	68	68	70	72	72	74	74	76	78	78	80	82	82	84	86	86	88	88	90	92	92	94	96	96	98	100	100	102
P	2921	2985	3049	3113	3177	3241	3305	3369	3433	3497	3561	3625	3689	3753	3817	3881	3945	4009	4073	4137	4201	4265	4329	4393	4457	4521	4585	4649	4713	4777	4841	4905	4969
KG	40.6	41.2	41.8	42.4	43.0	43.6	44.2	44.8	45.4	46.0	46.6	47.2	47.8	48.4	48.9	49.5	50.1	50.7	51.3	51.9	52.5	53.1	53.7	54.3	54.9	55.5	56.1	56.7	57.3	57.9	58.5	59.1	59.7

Memo

LTF2-45 一般環境 Standard type

鐵芯平板式 With Iron Core

最大行程 Maximum Stroke	最高速度 Maximum Speed	連續推力 Continuous Force	連續可搬重量 Continuous Payload
4235mm	3500mm/s	251N	90kg

型號表示方式 Ordering Method

LTF2-45 - RHS2 - N - 4235 - LS10 - R - N - 05H - LC100 - A001

本體型號 Model

動子數量 No. of motor

N	單動子 Single motor
D	雙動子 Double motor

行程 Stroke

單動子 Single motor	203~4235mm
	間隔64mm Pitch 64mm
雙動子 Double motor	301~3885mm
	間隔64mm Pitch 64mm

原點位置 Position of origin

R	右 Right
L	左 Left

感應器 Sensor

N	無 None
XX	數量 Quantity

特注式樣 Customization order no.

本體固定方式及線槽出線方向 Cable carrier entry location

項目 Item		出線方向 Cable Direction		固定方向 Mounting direction		線槽大小 Cable track size
單動子 Single motor	R	右方出線 Right	H	水平固定 Horizontally	L2	大線槽 Large cable track
	L	左方出線 Left	W	壁掛固定 Wall mount	S2	小線槽 Small cable track
雙動子 Double motor	D	雙滑座出線 Double Slider	H	水平固定 Horizontally	L2	大線槽 Large cable track
			W	壁掛固定 Wall mount	S2	小線槽 Small cable track
無 None	N	無線槽 No cable chain				

編碼器 Encoder

LS10	1μm光學尺 1μm optical encoder
LS05	0.5μm光學尺 0.5μm optical encoder
LS01	0.1μm光學尺 0.1μm optical encoder
MS10	1μm磁性尺-SIKO 1μm magnetic encoder
TS10	1μm磁性尺-TOYO 1μm magnetic encoder

線長 Cable length

N	無線材 None
05	5m
08	8m
12	12m
XX	XXm特殊長度 Customized length

※標配5m，長度包含履帶線槽段。
※ Standard:5m, including the length of cable chain.
※特殊線長特注，請與本公司業務聯絡。
※ Please consult with our sales department for customized cable length.
※選擇線長N時，控制器需選N。
※ It is compulsory to select N for the controller while choosing cable length N.

霍爾線材 Hall Cable

-	無 None
H	霍爾 Hall

對應驅動器 Controller type

LC100	TOYO (Pulse)
LC100E	TOYO (EtherCAT)
S	Servotronix
M	三菱 Mitsubishi
P	松下 Panasonic
D	台達 Delta
Z	其他 Other
N	無選配 None

基本仕樣 Specification

規格 Spec	型號 Model		LTF2-45
	重複精度 Repeatability (mm)		±0.002
	最大推力 Max. Force (N)		1128
	連續推力 Rated Force (N)		251
	連續可搬重量 Max. Payload (kg)※1		90
	標準行程 Stroke (mm)	單動子 N	203-4235 /64 間隔 pitch
		雙動子 D	301-3885 /64 間隔 pitch
	最高速度 Maximum Speed (mm/s)		3500

※1 連續可搬重量為到達線速度 1m/s, 最大加速度 5m/s² 固定行程來回，不同情況會有不同。
The continuous payload is the data when the robot runs with maximum speed 1m/s and acceleration 5m/s².
Different application will have different result.

可搬質量與速度 Payload & Speed

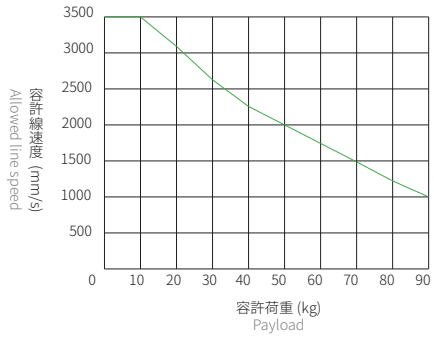

容許負載力距表 Allowable Overhang

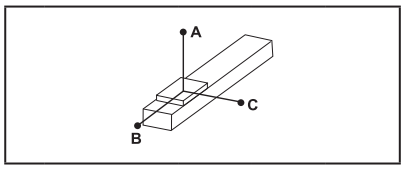

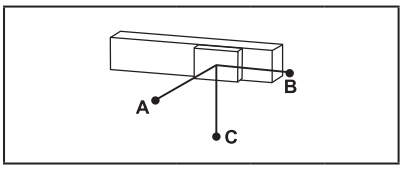

(單位 Unit : mm)

水平安裝 Horizontal Installation※2

	荷重 Load	A	B	C
LTF2-45	45 kg	700	125	120
	60 kg	520	90	90
	75 kg	410	70	65
	90 kg	330	55	55

(單位 Unit : mm)

壁掛安裝 Wall Installation※2

	荷重 Load	A	B	C
LTF2-45	45 kg	120	125	700
	60 kg	90	90	520
	75 kg	65	70	410
	90 kg	55	55	330

※2 相同速度下加速度時間不同，加速度及荷重也隨之改變，表為加速度時間 0.2s。
Even the speed is same, if acceleration and acceleration time is changed, the payload will be different.
Above chart is based on acceleration time 0.2 sec.

靜態容許負載慣量 Static Loading Moment

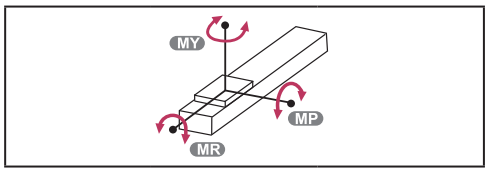

(單位 Unit : N.m)

LTF2-45	MY	3625
	MP	3625
	MR	3757

對應驅控器一覽表 Corresponding Controller Chart

外觀 Exterior	驅控器型號 Controller Model	電氣規格 Electrical Spec	詳細參閱 Reference Page
	LC100	單相 / 三相 Single-phase/Three-phase 220V	P.291

LTF2-45 一般環境 Standard type

鐵芯平板式 With Iron Core

LTF2-45-RHS2-N

2D CAD 3D CAD

● CAD圖面可至www.toyorobot.com下載 ●
Please do wnload the CAD file from TOYO's website：www.toyorobot.com

單位 Unit ： mm

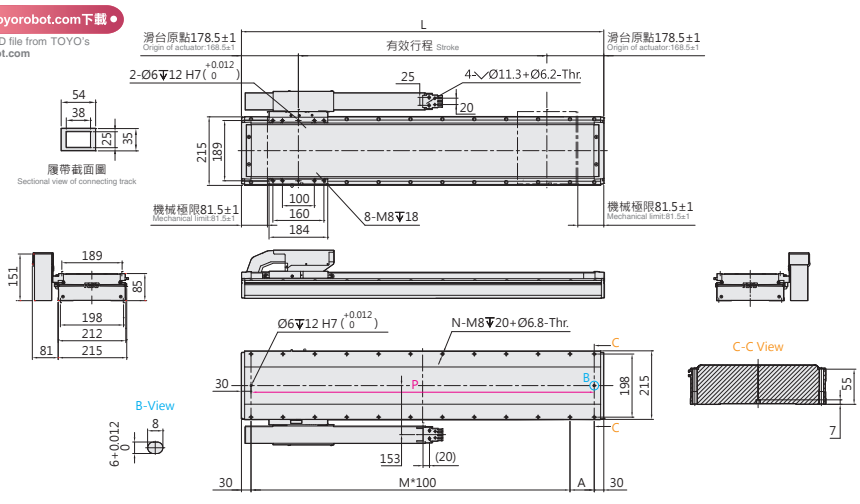

有效行程 Stroke	203	267	331	395	459	523	587	651	715	779	843	907	971	1035	1099	1163	1227	1291	1355	1419	1483	1547	1611	1675	1739	1803	1867	1931	1995	2059	2123	2187
L	560	624	688	752	816	880	944	1008	1072	1136	1200	1264	1328	1392	1456	1520	1584	1648	1712	1776	1840	1904	1968	2032	2096	2160	2224	2288	2352	2416	2480	2544
A	100	64	128	92	56	120	84	48	112	76	40	104	68	32	96	60	124	88	52	116	80	44	108	72	36	100	64	128	92	56	120	84
M	4	5	5	6	7	7	8	9	9	10	11	11	12	13	13	14	14	15	16	16	17	18	18	19	20	20	21	21	22	23	23	24
N	12	14	14	16	18	18	20	22	22	24	26	26	28	30	30	32	32	34	36	36	38	40	40	42	44	44	46	46	48	50	50	52
P	500	564	628	692	756	820	884	948	1012	1076	1140	1204	1268	1332	1396	1460	1524	1588	1652	1716	1780	1844	1908	1972	2036	2100	2164	2228	2292	2356	2420	2484
KG	22.6	23.7	24.7	25.7	26.8	27.8	28.9	29.9	30.9	32.0	33.0	34.1	35.1	36.2	37.2	38.2	39.3	40.3	41.4	42.4	43.4	44.5	45.5	46.6	47.6	48.6	49.7	50.7	51.8	52.8	53.8	54.9

有效行程 Stroke	2251	2315	2379	2443	2507	2571	2635	2699	2763	2827	2891	2955	3019	3083	3147	3211	3275	3339	3403	3467	3531	3595	3659	3723	3787	3851	3915	3979	4043	4107	4171	4235
L	2608	2672	2736	2800	2864	2928	2992	3056	3120	3184	3248	3312	3376	3440	3504	3568	3632	3696	3760	3824	3888	3952	4016	4080	4144	4208	4272	4336	4400	4464	4528	4592
A	48	112	76	40	104	68	32	96	60	124	88	52	116	80	44	108	72	36	100	64	128	92	56	120	84	48	112	76	40	104	68	32
M	25	25	26	27	27	28	29	29	30	30	31	32	32	33	34	34	35	36	36	37	37	38	39	39	40	41	41	42	43	43	44	45
N	54	54	56	58	58	60	62	62	64	64	66	68	68	70	72	72	74	76	76	78	78	80	82	82	84	86	86	88	90	90	92	94
P	2548	2612	2676	2740	2804	2868	2932	2996	3060	3124	3188	3252	3316	3380	3444	3508	3572	3636	3700	3764	3828	3892	3956	4020	4084	4148	4212	4276	4340	4404	4468	4532
KG	55.9	56.9	58.0	59.0	60.1	61.1	62.1	63.2	64.2	65.3	66.3	67.3	68.4	69.4	70.5	71.5	72.5	73.6	74.6	75.7	76.7	77.7	78.8	79.8	80.9	81.9	82.9	84.0	85.0	86.1	87.1	88.1

LTF2-45-RHL2-N

2D CAD 3D CAD

● CAD圖面可至www.toyorobot.com下載 ●
Please do wnload the CAD file from TOYO's website：www.toyorobot.com

單位 Unit ： mm

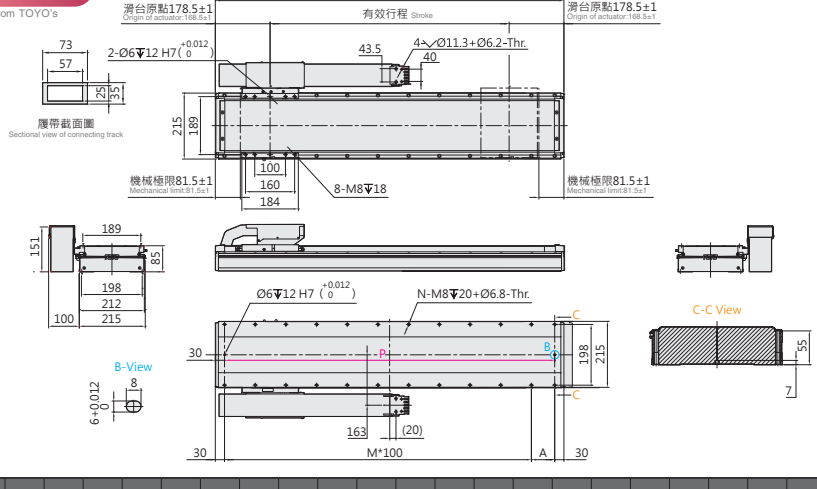

有效行程 Stroke	203	267	331	395	459	523	587	651	715	779	843	907	971	1035	1099	1163	1227	1291	1355	1419	1483	1547	1611	1675	1739	1803	1867	1931	1995	2059	2123	2187
L	560	624	688	752	816	880	944	1008	1072	1136	1200	1264	1328	1392	1456	1520	1584	1648	1712	1776	1840	1904	1968	2032	2096	2160	2224	2288	2352	2416	2480	2544
A	100	64	128	92	56	120	84	48	112	76	40	104	68	32	96	60	124	88	52	116	80	44	108	72	36	100	64	128	92	56	120	84
M	4	5	5	6	7	7	8	9	9	10	11	11	12	13	13	14	14	15	16	16	17	18	18	19	20	20	21	21	22	23	23	24
N	12	14	14	16	18	18	20	22	22	24	26	26	28	30	30	32	32	34	36	36	38	40	40	42	44	44	46	46	48	50	50	52
P	500	564	628	692	756	820	884	948	1012	1076	1140	1204	1268	1332	1396	1460	1524	1588	1652	1716	1780	1844	1908	1972	2036	2100	2164	2228	2292	2356	2420	2484
KG	22.6	23.7	24.7	25.7	26.8	27.8	28.9	29.9	30.9	32.0	33.0	34.1	35.1	36.2	37.2	38.2	39.3	40.3	41.4	42.4	43.4	44.5	45.5	46.6	47.6	48.6	49.7	50.7	51.8	52.8	53.8	54.9

有效行程 Stroke	2251	2315	2379	2443	2507	2571	2635	2699	2763	2827	2891	2955	3019	3083	3147	3211	3275	3339	3403	3467	3531	3595	3659	3723	3787	3851	3915	3979	4043	4107	4171	4235
L	2608	2672	2736	2800	2864	2928	2992	3056	3120	3184	3248	3312	3376	3440	3504	3568	3632	3696	3760	3824	3888	3952	4016	4080	4144	4208	4272	4336	4400	4464	4528	4592
A	48	112	76	40	104	68	32	96	60	124	88	52	116	80	44	108	72	36	100	64	128	92	56	120	84	48	112	76	40	104	68	32
M	25	25	26	27	27	28	29	29	30	30	31	32	32	33	34	34	35	36	36	37	37	38	39	39	40	41	41	42	43	43	44	45
N	54	54	56	58	58	60	62	62	64	64	66	68	68	70	72	72	74	76	76	78	78	80	82	82	84	86	86	88	90	90	92	94
P	2548	2612	2676	2740	2804	2868	2932	2996	3060	3124	3188	3252	3316	3380	3444	3508	3572	3636	3700	3764	3828	3892	3956	4020	4084	4148	4212	4276	4340	4404	4468	4532
KG	55.9	56.9	58.0	59.0	60.1	61.1	62.1	63.2	64.2	65.3	66.3	67.3	68.4	69.4	70.5	71.5	72.5	73.6	74.6	75.7	76.7	77.7	78.8	79.8	80.9	81.9	82.9	84.0	85.0	86.1	87.1	88.1

LTF2-45-LHS2-N

2D CAD 3D CAD

● CAD圖面可至www.toyorobot.com下載 ●

Please do wnload the CAD file from TOYO's website : www.toyorobot.com

單位 Unit : mm

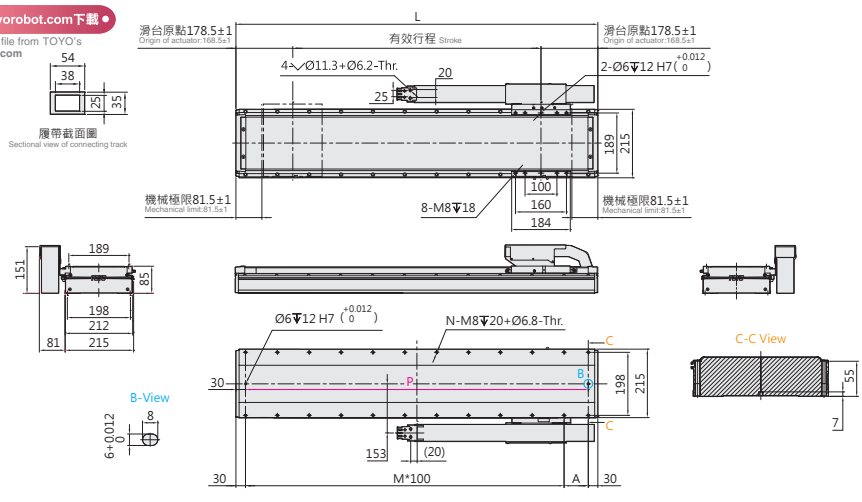

有效行程 Stroke	203	267	331	395	459	523	587	651	715	779	843	907	971	1035	1099	1163	1227	1291	1355	1419	1483	1547	1611	1675	1739	1803	1867	1931	1995	2059	2123	2187
L	560	624	688	752	816	880	944	1008	1072	1136	1200	1264	1328	1392	1456	1520	1584	1648	1712	1776	1840	1904	1968	2032	2096	2160	2224	2288	2352	2416	2480	2544
A	100	64	128	92	56	120	84	48	112	76	40	104	68	32	96	60	124	88	52	116	80	44	108	72	36	100	64	128	92	56	120	84
M	4	5	5	6	7	7	8	9	9	10	11	11	12	13	13	14	14	15	16	16	17	18	18	19	20	20	21	21	22	23	23	24
N	12	14	14	16	18	18	20	22	22	24	26	26	28	30	30	32	32	34	36	36	38	40	40	42	44	44	46	46	48	50	50	52
P	500	564	628	692	756	820	884	948	1012	1076	1140	1204	1268	1332	1396	1460	1524	1588	1652	1716	1780	1844	1908	1972	2036	2100	2164	2228	2292	2356	2420	2484
KG	22.6	23.7	24.7	25.7	26.8	27.8	28.9	29.9	30.9	32.0	33.0	34.1	35.1	36.2	37.2	38.2	39.3	40.3	41.4	42.4	43.4	44.5	45.5	46.6	47.6	48.6	49.7	50.7	51.8	52.8	53.8	54.9

有效行程 Stroke	2251	2315	2379	2443	2507	2571	2635	2699	2763	2827	2891	2955	3019	3083	3147	3211	3275	3339	3403	3467	3531	3595	3659	3723	3787	3851	3915	3979	4043	4107	4171	4235
L	2608	2672	2736	2800	2864	2928	2992	3056	3120	3184	3248	3312	3376	3440	3504	3568	3632	3696	3760	3824	3888	3952	4016	4080	4144	4208	4272	4336	4400	4464	4528	4592
A	48	112	76	40	104	68	32	96	60	124	88	52	116	80	44	108	72	36	100	64	128	92	56	120	84	48	112	76	40	104	68	32
M	25	25	26	27	27	28	29	29	30	31	31	32	32	33	34	34	35	36	36	37	38	38	39	40	40	41	41	42	43	43	44	45
N	54	54	56	58	58	60	62	62	64	66	66	68	68	70	72	72	74	76	76	78	80	80	82	84	84	86	86	88	90	90	92	94
P	2548	2612	2676	2740	2804	2868	2932	2996	3060	3124	3188	3252	3316	3380	3444	3508	3572	3636	3700	3764	3828	3892	3956	4020	4084	4148	4212	4276	4340	4404	4468	4532
KG	55.9	56.9	58.0	59.0	60.1	61.1	62.1	63.2	64.2	65.3	66.3	67.3	68.4	69.4	70.5	71.5	72.5	73.6	74.6	75.7	76.7	77.7	78.8	79.8	80.9	81.9	82.9	84.0	85.0	86.1	87.1	88.1

LTF2-45-LHL2-N

2D CAD 3D CAD

● CAD圖面可至www.toyorobot.com下載 ●

Please do wnload the CAD file from TOYO's website : www.toyorobot.com

單位 Unit : mm

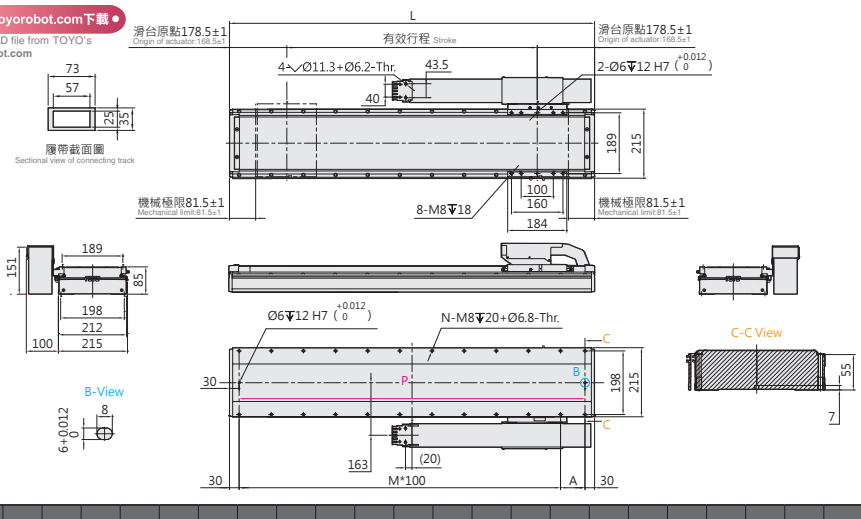

有效行程 Stroke	203	267	331	395	459	523	587	651	715	779	843	907	971	1035	1099	1163	1227	1291	1355	1419	1483	1547	1611	1675	1739	1803	1867	1931	1995	2059	2123	2187
L	560	624	688	752	816	880	944	1008	1072	1136	1200	1264	1328	1392	1456	1520	1584	1648	1712	1776	1840	1904	1968	2032	2096	2160	2224	2288	2352	2416	2480	2544
A	100	64	128	92	56	120	84	48	112	76	40	104	68	32	96	60	124	88	52	116	80	44	108	72	36	100	64	128	92	56	120	84
M	4	5	5	6	7	7	8	9	9	10	11	11	12	13	13	14	14	15	16	16	17	18	18	19	20	20	21	21	22	23	23	24
N	12	14	14	16	18	18	20	22	22	24	26	26	28	30	30	32	32	34	36	36	38	40	40	42	44	44	46	46	48	50	50	52
P	500	564	628	692	756	820	884	948	1012	1076	1140	1204	1268	1332	1396	1460	1524	1588	1652	1716	1780	1844	1908	1972	2036	2100	2164	2228	2292	2356	2420	2484
KG	22.6	23.7	24.7	25.7	26.8	27.8	28.9	29.9	30.9	32.0	33.0	34.1	35.1	36.2	37.2	38.2	39.3	40.3	41.4	42.4	43.4	44.5	45.5	46.6	47.6	48.6	49.7	50.7	51.8	52.8	53.8	54.9

有效行程 Stroke	2251	2315	2379	2443	2507	2571	2635	2699	2763	2827	2891	2955	3019	3083	3147	3211	3275	3339	3403	3467	3531	3595	3659	3723	3787	3851	3915	3979	4043	4107	4171	4235
L	2608	2672	2736	2800	2864	2928	2992	3056	3120	3184	3248	3312	3376	3440	3504	3568	3632	3696	3760	3824	3888	3952	4016	4080	4144	4208	4272	4336	4400	4464	4528	4592
A	48	112	76	40	104	68	32	96	60	124	88	52	116	80	44	108	72	36	100	64	128	92	56	120	84	48	112	76	40	104	68	32
M	25	25	26	27	27	28	29	29	30	30	31	32	32	33	34	34	35	36	36	37	37	38	39	39	40	41	41	42	43	43	44	45
N	54	54	56	58	58	60	62	62	64	64	66	68	68	70	72	72	74	76	76	78	78	80	82	82	84	86	86	88	90	90	92	94
P	2548	2612	2676	2740	2804	2868	2932	2996	3060	3124	3188	3252	3316	3380	3444	3508	3572	3636	3700	3764	3828	3892	3956	4020	4084	4148	4212	4276	4340	4404	4468	4532
KG	55.9	56.9	58.0	59.0	60.1	61.1	62.1	63.2	64.2	65.3	66.3	67.3	68.4	69.4	70.5	71.5	72.5	73.6	74.6	75.7	76.7	77.7	78.8	79.8	80.9	81.9	82.9	84.0	85.0	86.1	87.1	88.1

LTF2-45 一般環境 Standard type

鐵芯平板式 With Iron Core

LTF2-45-RWS2-N

2D CAD 3D CAD

● CAD圖面可至www.toyorobot.com下載 ●
Please do wnload the CAD file from TOYO's website：www.toyorobot.com

單位 Unit ： mm

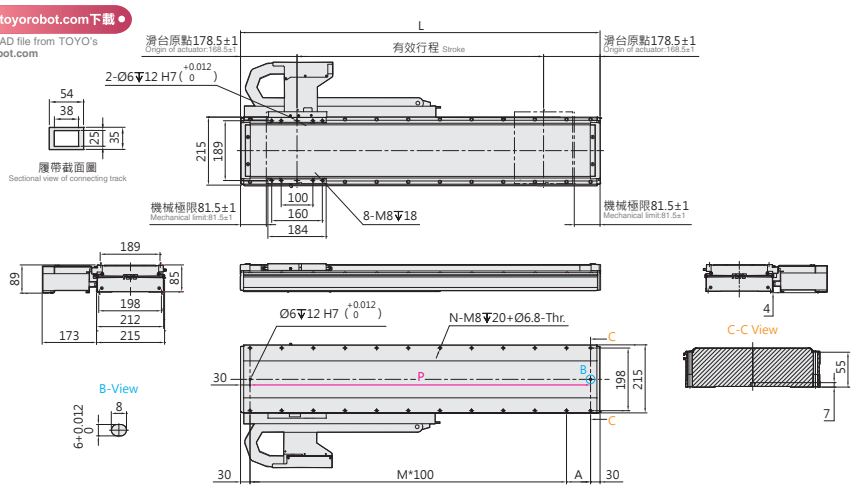

有效行程 Stroke	203	267	331	395	459	523	587	651	715	779	843	907	971	1035	1099	1163	1227	1291	1355
L	560	624	688	752	816	880	944	1008	1072	1136	1200	1264	1328	1392	1456	1520	1584	1648	1712
A	100	64	128	92	56	120	84	48	112	76	40	104	68	32	96	60	124	88	52
M	4	5	5	6	7	7	8	9	9	10	11	11	12	13	13	14	14	15	16
N	12	14	14	16	18	18	20	22	22	24	26	26	28	30	30	32	32	34	36
P	500	564	628	692	756	820	884	948	1012	1076	1140	1204	1268	1332	1396	1460	1524	1588	1652
KG	22.6	23.7	24.7	25.7	26.8	27.8	28.9	29.9	30.9	32.0	33.0	34.1	35.1	36.2	37.2	38.2	39.3	40.3	41.4

有效行程 Stroke	1419	1483	1547	1611	1675	1739	1803	1867	1931	1995	2059	2123	2187	2251	2315	2379	2443	2507	2571	2635
L	1776	1840	1904	1968	2032	2096	2160	2224	2288	2352	2416	2480	2544	2608	2672	2736	2800	2864	2928	2992
A	116	80	44	108	72	36	100	64	128	92	56	120	84	48	112	76	40	104	68	32
M	16	17	18	18	19	20	20	21	21	22	23	23	24	25	25	26	27	27	28	29
N	36	38	40	40	42	44	44	46	46	48	50	50	52	54	54	56	58	58	60	62
P	1716	1780	1844	1908	1972	2036	2100	2164	2228	2292	2356	2420	2484	2548	2612	2676	2740	2804	2868	2932
KG	42.4	43.4	44.5	45.5	46.6	47.6	48.6	49.7	50.7	51.8	52.8	53.8	54.9	55.9	56.9	58.0	59.0	60.1	61.1	62.1

LTF2-45-RWL2-N

2D CAD 3D CAD

● CAD圖面可至www.toyorobot.com下載 ●
Please do wnload the CAD file from TOYO's website：www.toyorobot.com

單位 Unit ： mm

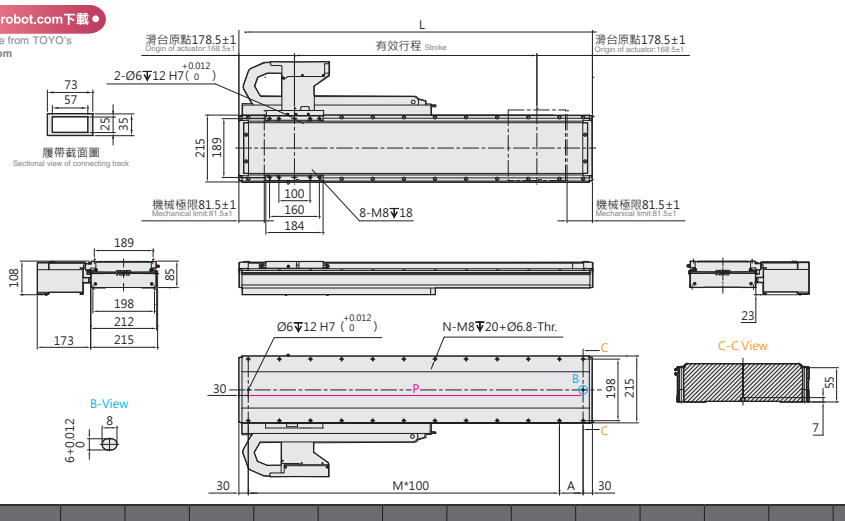

有效行程 Stroke	203	267	331	395	459	523	587	651	715	779	843	907	971	1035	1099	1163	1227	1291	1355
L	560	624	688	752	816	880	944	1008	1072	1136	1200	1264	1328	1392	1456	1520	1584	1648	1712
A	100	64	128	92	56	120	84	48	112	76	40	104	68	32	96	60	124	88	52
M	4	5	5	6	7	7	8	9	9	10	11	11	12	13	13	14	14	15	16
N	12	14	14	16	18	18	20	22	22	24	26	26	28	30	30	32	32	34	36
P	500	564	628	692	756	820	884	948	1012	1076	1140	1204	1268	1332	1396	1460	1524	1588	1652
KG	22.6	23.7	24.7	25.7	26.8	27.8	28.9	29.9	30.9	32.0	33.0	34.1	35.1	36.2	37.2	38.2	39.3	40.3	41.4

有效行程 Stroke	1419	1483	1547	1611	1675	1739	1803	1867	1931	1995	2059	2123	2187	2251	2315	2379	2443	2507	2571	2635
L	1776	1840	1904	1968	2032	2096	2160	2224	2288	2352	2416	2480	2544	2608	2672	2736	2800	2864	2928	2992
A	116	80	44	108	72	36	100	64	128	92	56	120	84	48	112	76	40	104	68	32
M	16	17	18	18	19	20	20	21	21	22	23	23	24	25	25	26	27	27	28	29
N	36	38	40	40	42	44	44	46	46	48	50	50	52	54	54	56	58	58	60	62
P	1716	1780	1844	1908	1972	2036	2100	2164	2228	2292	2356	2420	2484	2548	2612	2676	2740	2804	2868	2932
KG	42.4	43.4	44.5	45.5	46.6	47.6	48.6	49.7	50.7	51.8	52.8	53.8	54.9	55.9	56.9	58.0	59.0	60.1	61.1	62.1

LTF2-45-LWS2-N

2D CAD 3D CAD

● CAD圖面可至www.toyorobot.com下載 ●

Please do wnload the CAD file from TOYO's website : www.toyorobot.com

單位 Unit : mm

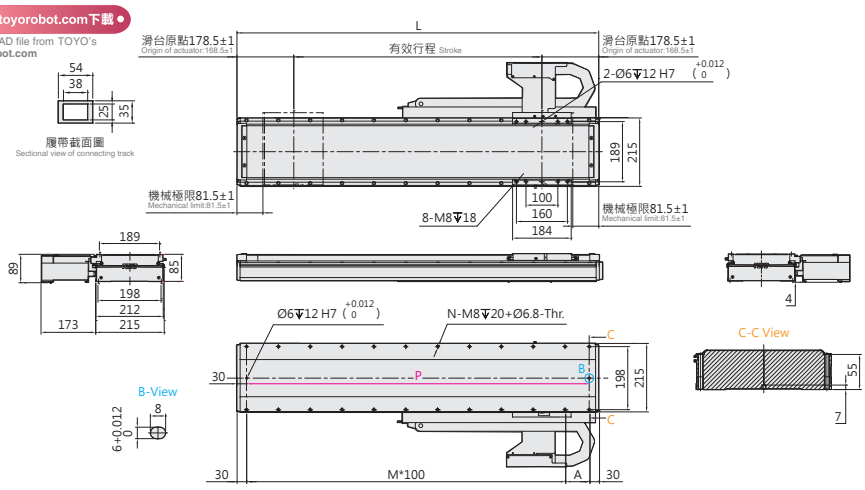

有效行程 Stroke	203	267	331	395	459	523	587	651	715	779	843	907	971	1035	1099	1163	1227	1291	1355
L	560	624	688	752	816	880	944	1008	1072	1136	1200	1264	1328	1392	1456	1520	1584	1648	1712
A	100	64	128	92	56	120	84	48	112	76	40	104	68	32	96	60	124	88	52
M	4	5	5	6	7	7	8	9	9	10	11	11	12	13	13	14	14	15	16
N	12	14	14	16	18	18	20	22	22	24	26	26	28	30	30	32	32	34	36
P	500	564	628	692	756	820	884	948	1012	1076	1140	1204	1268	1332	1396	1460	1524	1588	1652
KG	22.6	23.7	24.7	25.7	26.8	27.8	28.9	29.9	30.9	32.0	33.0	34.1	35.1	36.2	37.2	38.2	39.3	40.3	41.4

有效行程 Stroke	1419	1483	1547	1611	1675	1739	1803	1867	1931	1995	2059	2123	2187	2251	2315	2379	2443	2507	2571	2635
L	1776	1840	1904	1968	2032	2096	2160	2224	2288	2352	2416	2480	2544	2608	2672	2736	2800	2864	2928	2992
A	116	80	44	108	72	36	100	64	128	92	56	120	84	48	112	76	40	104	68	32
M	16	17	18	18	19	20	20	21	21	22	23	23	24	25	25	26	27	27	28	29
N	36	38	40	40	42	44	44	46	46	48	50	50	52	54	54	56	58	58	60	62
P	1716	1780	1844	1908	1972	2036	2100	2164	2228	2292	2356	2420	2484	2548	2612	2676	2740	2804	2868	2932
KG	42.4	43.4	44.5	45.5	46.6	47.6	48.6	49.7	50.7	51.8	52.8	53.8	54.9	55.9	56.9	58.0	59.0	60.1	61.1	62.1

LTF2-45-LWL2-N

2D CAD 3D CAD

● CAD圖面可至www.toyorobot.com下載 ●

Please do wnload the CAD file from TOYO's website : www.toyorobot.com

單位 Unit : mm

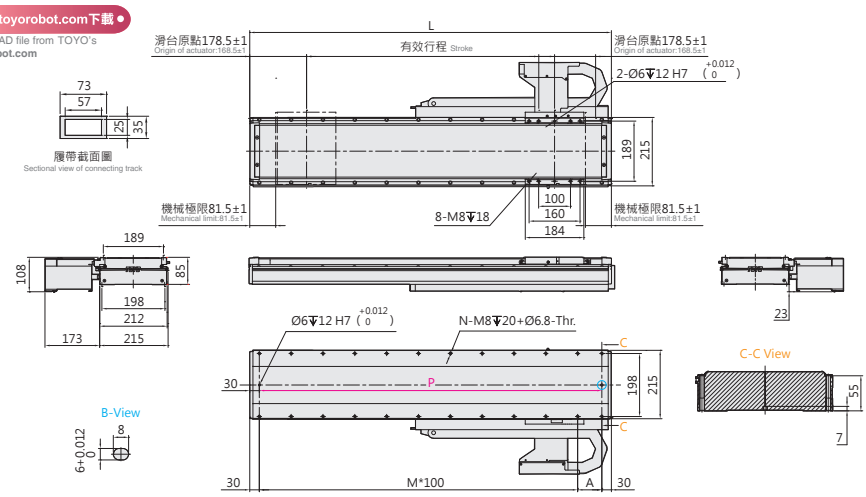

有效行程 Stroke	203	267	331	395	459	523	587	651	715	779	843	907	971	1035	1099	1163	1227	1291	1355
L	560	624	688	752	816	880	944	1008	1072	1136	1200	1264	1328	1392	1456	1520	1584	1648	1712
A	100	64	128	92	56	120	84	48	112	76	40	104	68	32	96	60	124	88	52
M	4	5	5	6	7	7	8	9	9	10	11	11	12	13	13	14	14	15	16
N	12	14	14	16	18	18	20	22	22	24	26	26	28	30	30	32	32	34	36
P	500	564	628	692	756	820	884	948	1012	1076	1140	1204	1268	1332	1396	1460	1524	1588	1652
KG	22.6	23.7	24.7	25.7	26.8	27.8	28.9	29.9	30.9	32.0	33.0	34.1	35.1	36.2	37.2	38.2	39.3	40.3	41.4

有效行程 Stroke	1419	1483	1547	1611	1675	1739	1803	1867	1931	1995	2059	2123	2187	2251	2315	2379	2443	2507	2571	2635
L	1776	1840	1904	1968	2032	2096	2160	2224	2288	2352	2416	2480	2544	2608	2672	2736	2800	2864	2928	2992
A	116	80	44	108	72	36	100	64	128	92	56	120	84	48	112	76	40	104	68	32
M	16	17	18	18	19	20	20	21	21	22	23	23	24	25	25	26	27	27	28	29
N	36	38	40	40	42	44	44	46	46	48	50	50	52	54	54	56	58	58	60	62
P	1716	1780	1844	1908	1972	2036	2100	2164	2228	2292	2356	2420	2484	2548	2612	2676	2740	2804	2868	2932
KG	42.4	43.4	44.5	45.5	46.6	47.6	48.6	49.7	50.7	51.8	52.8	53.8	54.9	55.9	56.9	58.0	59.0	60.1	61.1	62.1

LTF2-45 一般環境 Standard type

鐵芯平板式 With Iron Core

LTF2-45-DHS2-D

2D CAD 3D CAD

● CAD圖面可至www.toyorobot.com下載 ●
Please do wnload the CAD file from TOYO's website：www.toyorobot.com

單位 Unit ： mm

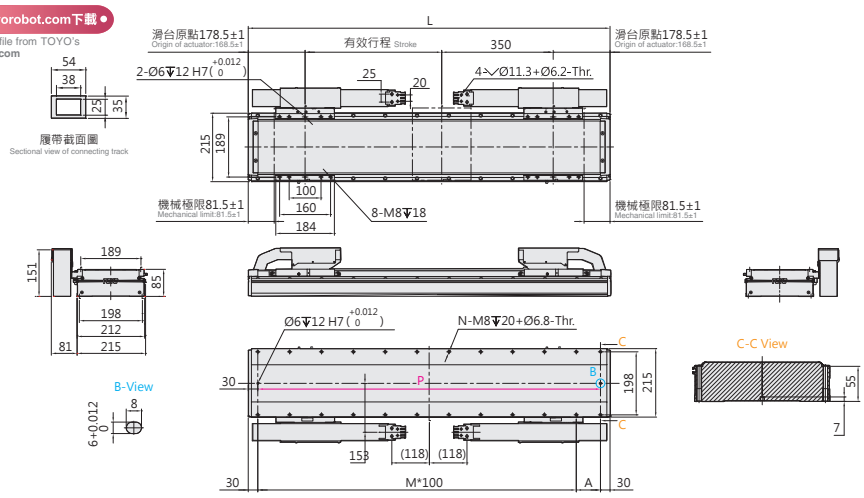

有效行程 Stroke	301	365	429	493	557	621	685	749	813	877	941	1005	1069	1133	1197	1261	1325	1389	1453	1517	1581	1645	1709	1773	1837	1901	1965	2029
L	1008	1072	1136	1200	1264	1328	1392	1456	1520	1584	1648	1712	1776	1840	1904	1968	2032	2096	2160	2224	2288	2352	2416	2480	2544	2608	2672	2736
A	48	112	76	40	104	68	32	96	60	124	88	52	116	80	44	108	72	36	100	64	128	92	56	120	84	48	112	76
M	9	9	10	11	11	12	13	13	14	14	15	16	16	17	18	18	19	20	20	21	21	22	23	23	24	25	25	26
N	22	22	24	26	26	28	30	30	32	32	34	36	36	38	40	40	42	44	44	46	46	48	50	50	52	54	54	56
P	948	1012	1076	1140	1204	1268	1332	1396	1460	1524	1588	1652	1716	1780	1844	1908	1972	2036	2100	2164	2228	2292	2356	2420	2484	2548	2612	2676
KG	37.6	38.6	39.7	40.7	41.8	42.8	43.9	44.9	45.9	47.0	48.0	49.1	50.1	51.1	52.2	53.2	54.3	55.3	56.3	57.4	58.4	59.5	60.5	61.5	62.6	63.6	64.6	65.7

有效行程 Stroke	2093	2157	2221	2285	2349	2413	2477	2541	2605	2669	2733	2797	2861	2925	2989	3053	3117	3181	3245	3309	3373	3437	3501	3565	3629	3693	3757	3821	3885
L	2800	2864	2928	2992	3056	3120	3184	3248	3312	3376	3440	3504	3568	3632	3696	3760	3824	3888	3952	4016	4080	4144	4208	4272	4336	4400	4464	4528	4592
A	40	104	68	32	96	60	124	88	52	116	80	44	108	72	36	100	64	128	92	56	120	84	48	112	76	40	104	68	32
M	27	27	28	29	29	30	30	31	32	32	33	34	34	35	36	36	37	37	38	39	39	40	41	41	42	43	43	44	45
N	58	58	60	62	62	64	64	66	68	68	70	72	72	74	76	76	78	78	80	82	82	84	86	86	88	90	90	92	94
P	2740	2804	2868	2932	2996	3060	3124	3188	3252	3316	3380	3444	3508	3572	3636	3700	3764	3828	3892	3956	4020	4084	4148	4212	4276	4340	4404	4468	4532
KG	66.7	67.8	68.8	69.8	70.9	71.9	73.0	74.0	75.0	76.1	77.1	78.2	79.2	80.2	81.3	82.3	83.4	84.4	85.4	86.5	87.5	88.6	89.6	90.6	91.7	92.7	93.8	94.8	95.9

LTF2-45-DHL2-D

2D CAD 3D CAD

● CAD圖面可至www.toyorobot.com下載 ●
Please do wnload the CAD file from TOYO's website：www.toyorobot.com

單位 Unit ： mm

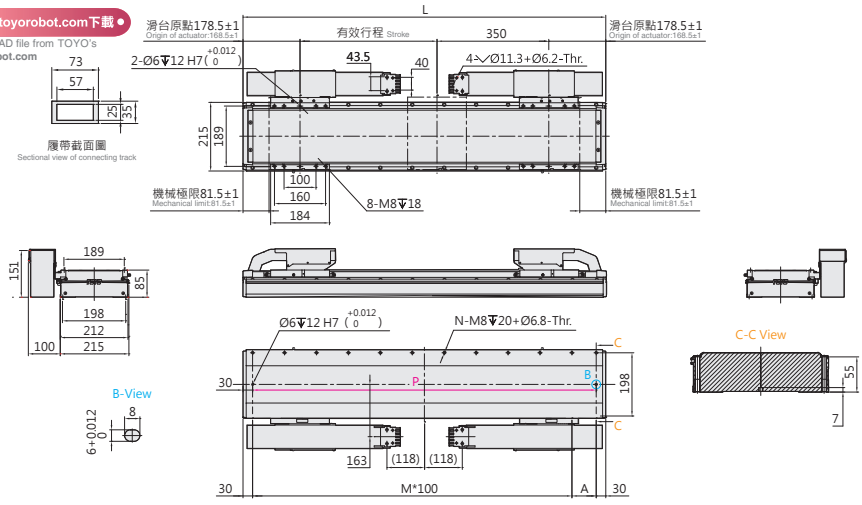

有效行程 Stroke	301	365	429	493	557	621	685	749	813	877	941	1005	1069	1133	1197	1261	1325	1389	1453	1517	1581	1645	1709	1773	1837	1901	1965	2029
L	1008	1072	1136	1200	1264	1328	1392	1456	1520	1584	1648	1712	1776	1840	1904	1968	2032	2096	2160	2224	2288	2352	2416	2480	2544	2608	2672	2736
A	48	112	76	40	104	68	32	96	60	124	88	52	116	80	44	108	72	36	100	64	128	92	56	120	84	48	112	76
M	9	9	10	11	11	12	13	13	14	14	15	16	16	17	18	18	19	20	20	21	21	22	23	23	24	25	25	26
N	22	22	24	26	26	28	30	30	32	32	34	36	36	38	40	40	42	44	44	46	46	48	50	50	52	54	54	56
P	948	1012	1076	1140	1204	1268	1332	1396	1460	1524	1588	1652	1716	1780	1844	1908	1972	2036	2100	2164	2228	2292	2356	2420	2484	2548	2612	2676
KG	37.6	38.6	39.7	40.7	41.8	42.8	43.9	44.9	45.9	47.0	48.0	49.1	50.1	51.1	52.2	53.2	54.3	55.3	56.3	57.4	58.4	59.5	60.5	61.5	62.6	63.6	64.6	65.7

有效行程 Stroke	2093	2157	2221	2285	2349	2413	2477	2541	2605	2669	2733	2797	2861	2925	2989	3053	3117	3181	3245	3309	3373	3437	3501	3565	3629	3693	3757	3821	3885
L	2800	2864	2928	2992	3056	3120	3184	3248	3312	3376	3440	3504	3568	3632	3696	3760	3824	3888	3952	4016	4080	4144	4208	4272	4336	4400	4464	4528	4592
A	40	104	68	32	96	60	124	88	52	116	80	44	108	72	36	100	64	128	92	56	120	84	48	112	76	40	104	68	32
M	27	27	28	29	29	30	30	31	32	32	33	34	34	35	36	36	37	37	38	39	39	40	41	41	42	43	43	44	45
N	58	58	60	62	62	64	64	66	68	68	70	72	72	74	76	76	78	78	80	82	82	84	86	86	88	90	90	92	94
P	2740	2804	2868	2932	2996	3060	3124	3188	3252	3316	3380	3444	3508	3572	3636	3700	3764	3828	3892	3956	4020	4084	4148	4212	4276	4340	4404	4468	4532
KG	66.7	67.8	68.8	69.8	70.9	71.9	73.0	74.0	75.0	76.1	77.1	78.2	79.2	80.2	81.3	82.3	83.4	84.4	85.4	86.5	87.5	88.6	89.6	90.6	91.7	92.7	93.8	94.8	95.9

LTF2-45-DWS2-D

2D CAD 3D CAD

● CAD圖面可至www.toyorobot.com下載 ●

Please do wnload the CAD file from TOYO's website : www.toyorobot.com

單位 Unit : mm

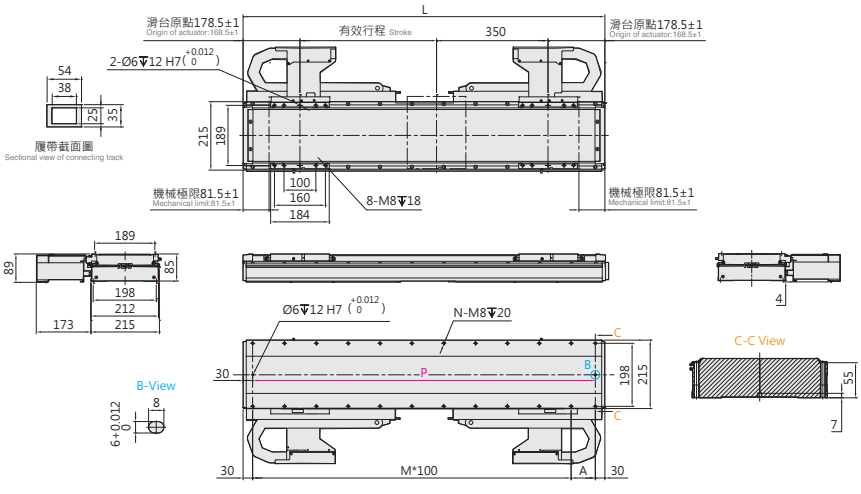

有效行程 Stroke	301	365	429	493	557	621	685	749	813	877	941	1005	1069	1133	1197	1261	1325	1389	1453	1517	1581	1645	1709	1773	1837	1901	1965	2029	2093	2157	2221	2285
L	1008	1072	1136	1200	1264	1328	1392	1456	1520	1584	1648	1712	1776	1840	1904	1968	2032	2096	2160	2224	2288	2352	2416	2480	2544	2608	2672	2736	2800	2864	2928	2992
A	48	112	76	40	104	68	32	96	60	124	88	52	116	80	44	108	72	36	100	64	128	92	56	120	84	48	112	76	40	104	68	32
M	9	9	10	11	11	12	13	13	14	14	15	16	16	17	18	18	19	20	20	21	21	22	23	23	24	25	25	26	27	27	28	29
N	22	22	24	26	26	28	30	30	32	32	34	36	36	38	40	40	42	44	44	46	46	48	50	50	52	54	54	56	58	58	60	62
P	948	1012	1076	1140	1204	1268	1332	1396	1460	1524	1588	1652	1716	1780	1844	1908	1972	2036	2100	2164	2228	2292	2356	2420	2484	2548	2612	2676	2740	2804	2868	2932
KG	37.6	38.6	39.7	40.7	41.8	42.8	43.9	44.9	45.9	47.0	48.0	49.1	50.1	51.1	52.2	53.2	54.3	55.3	56.3	57.4	58.4	59.5	60.5	61.5	62.6	63.6	64.6	65.7	66.7	67.8	68.8	69.8

LTF2-45-DWL2-D

2D CAD 3D CAD

● CAD圖面可至www.toyorobot.com下載 ●

Please do wnload the CAD file from TOYO's website : www.toyorobot.com

單位 Unit : mm

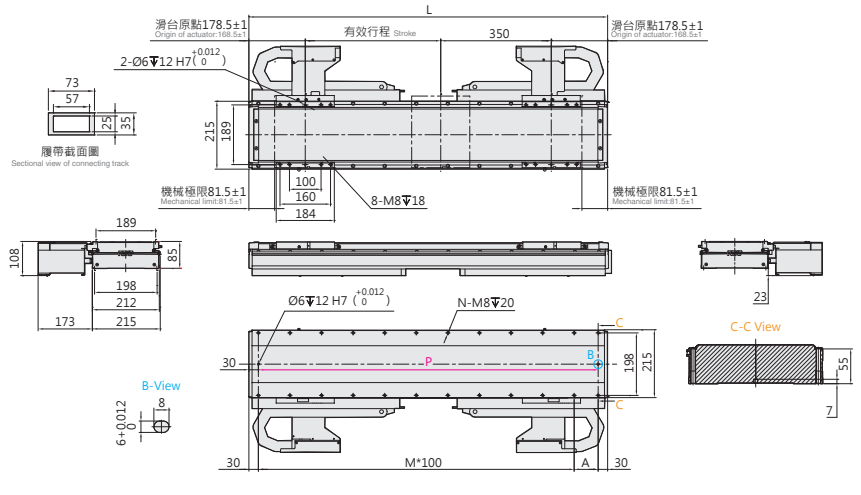

有效行程 Stroke	301	365	429	493	557	621	685	749	813	877	941	1005	1069	1133	1197	1261	1325	1389	1453	1517	1581	1645	1709	1773	1837	1901	1965	2029	2093	2157	2221	2285
L	1008	1072	1136	1200	1264	1328	1392	1456	1520	1584	1648	1712	1776	1840	1904	1968	2032	2096	2160	2224	2288	2352	2416	2480	2544	2608	2672	2736	2800	2864	2928	2992
A	48	112	76	40	104	68	32	96	60	124	88	52	116	80	44	108	72	36	100	64	128	92	56	120	84	48	112	76	40	104	68	32
M	9	9	10	11	11	12	13	13	14	14	15	16	16	17	18	18	19	20	20	21	21	22	23	23	24	25	25	26	27	27	28	29
N	22	22	24	26	26	28	30	30	32	32	34	36	36	38	40	40	42	44	44	46	46	48	50	50	52	54	54	56	58	58	60	62
P	948	1012	1076	1140	1204	1268	1332	1396	1460	1524	1588	1652	1716	1780	1844	1908	1972	2036	2100	2164	2228	2292	2356	2420	2484	2548	2612	2676	2740	2804	2868	2932
KG	37.6	38.6	39.7	40.7	41.8	42.8	43.9	44.9	45.9	47.0	48.0	49.1	50.1	51.1	52.2	53.2	54.3	55.3	56.3	57.4	58.4	59.5	60.5	61.5	62.6	63.6	64.6	65.7	66.7	67.8	68.8	69.8

LTF2-45 一般環境 Standard type

鐵芯平板式 With Iron Core

LTF2-45-N-N

2D CAD 3D CAD

● CAD圖面可至www.toyorobot.com下載 ●

Please do wnload the CAD file from TOYO's website：www.toyorobot.com

單位 Unit ： mm

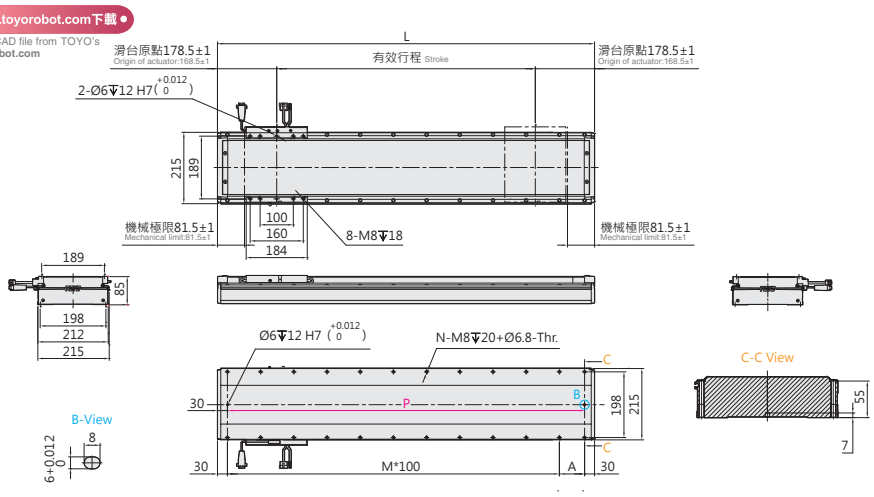

有效行程 Stroke	203	267	331	395	459	523	587	651	715	779	843	907	971	1035	1099	1163	1227	1291	1355	1419	1483	1547	1611	1675	1739	1803	1867	1931	1995	2059	2123	2187
L	560	624	688	752	816	880	944	1008	1072	1136	1200	1264	1328	1392	1456	1520	1584	1648	1712	1776	1840	1904	1968	2032	2096	2160	2224	2288	2352	2416	2480	2544
A	100	64	128	92	56	120	84	48	112	76	40	104	68	32	96	60	124	88	52	116	80	44	108	72	36	100	64	128	92	56	120	84
M	4	5	5	6	7	7	8	9	9	10	11	11	12	13	13	14	14	15	16	16	17	18	18	19	20	20	21	21	22	23	23	24
N	12	14	14	16	18	18	20	22	22	24	26	26	28	30	30	32	32	34	36	36	38	40	40	42	44	44	46	46	48	50	50	52
P	500	564	628	692	756	820	884	948	1012	1076	1140	1204	1268	1332	1396	1460	1524	1588	1652	1716	1780	1844	1908	1972	2036	2100	2164	2228	2292	2356	2420	2484
KG	22.6	23.7	24.7	25.7	26.8	27.8	28.9	29.9	30.9	32.0	33.0	34.1	35.1	36.2	37.2	38.2	39.3	40.3	41.4	42.4	43.4	44.5	45.5	46.6	47.6	48.6	49.7	50.7	51.8	52.8	53.8	54.9

有效行程 Stroke	2251	2315	2379	2443	2507	2571	2635	2699	2763	2827	2891	2955	3019	3083	3147	3211	3275	3339	3403	3467	3531	3595	3659	3723	3787	3851	3915	3979	4043	4107	4171	4235
L	2608	2672	2736	2800	2864	2928	2992	3056	3120	3184	3248	3312	3376	3440	3504	3568	3632	3696	3760	3824	3888	3952	4016	4080	4144	4208	4272	4336	4400	4464	4528	4592
A	48	112	76	40	104	68	32	96	60	124	88	52	116	80	44	108	72	36	100	64	128	92	56	120	84	48	112	76	40	104	68	32
M	25	25	26	27	27	28	29	29	30	30	31	32	32	33	34	34	35	36	36	37	37	38	39	39	40	41	41	42	43	43	44	45
N	54	54	56	58	58	60	62	62	64	64	66	68	68	70	72	72	74	76	76	78	78	80	82	82	84	86	86	88	90	90	92	94
P	2548	2612	2676	2740	2804	2868	2932	2996	3060	3124	3188	3252	3316	3380	3444	3508	3572	3636	3700	3764	3828	3892	3956	4020	4084	4148	4212	4276	4340	4404	4468	4532
KG	55.9	56.9	58.0	59.0	60.1	61.1	62.1	63.2	64.2	65.3	66.3	67.3	68.4	69.4	70.5	71.5	72.5	73.6	74.6	75.7	76.7	77.7	78.8	79.8	80.9	81.9	82.9	84.0	85.0	86.1	87.1	88.1

LTF2-45-N-D

2D CAD 3D CAD

● CAD圖面可至www.toyorobot.com下載 ●

Please do wnload the CAD file from TOYO's website：www.toyorobot.com

單位 Unit ： mm

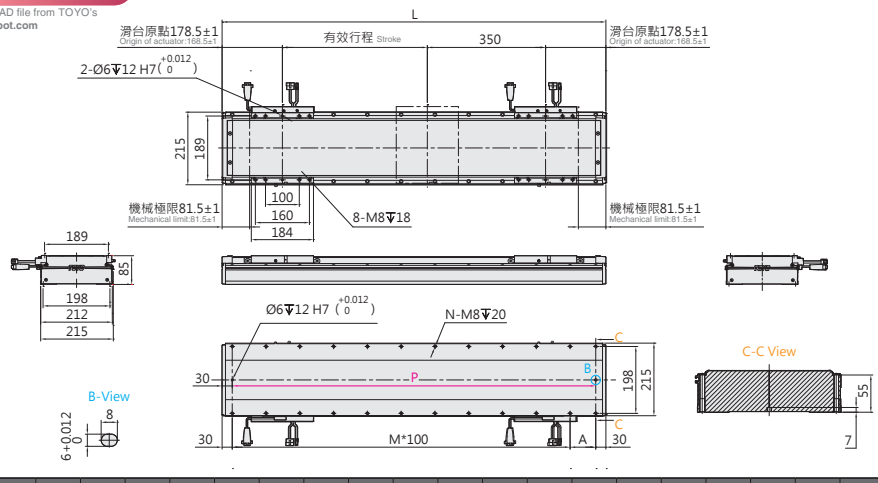

有效行程 Stroke	301	365	429	493	557	621	685	749	813	877	941	1005	1069	1133	1197	1261	1325	1389	1453	1517	1581	1645	1709	1773	1837	1901	1965	2029
L	1008	1072	1136	1200	1264	1328	1392	1456	1520	1584	1648	1712	1776	1840	1904	1968	2032	2096	2160	2224	2288	2352	2416	2480	2544	2608	2672	2736
A	48	112	76	40	104	68	32	96	60	124	88	52	116	80	44	108	72	36	100	64	128	92	56	120	84	48	112	76
M	9	9	10	11	11	12	13	13	14	14	15	16	16	17	18	18	19	20	20	21	21	22	23	23	24	25	25	26
N	22	22	24	26	26	28	30	30	32	32	34	36	36	38	40	40	42	44	44	46	46	48	50	50	52	54	54	56
P	948	1012	1076	1140	1204	1268	1332	1396	1460	1524	1588	1652	1716	1780	1844	1908	1972	2036	2100	2164	2228	2292	2356	2420	2484	2548	2612	2676
KG	37.6	38.6	39.7	40.7	41.8	42.8	43.9	44.9	45.9	47.0	48.0	49.1	50.1	51.1	52.2	53.2	54.3	55.3	56.3	57.4	58.4	59.5	60.5	61.5	62.6	63.6	64.6	65.7

有效行程 Stroke	2093	2157	2221	2285	2349	2413	2477	2541	2605	2669	2733	2797	2861	2925	2989	3053	3117	3181	3245	3309	3373	3437	3501	3565	3629	3693	3757	3821	3885
L	2800	2864	2928	2992	3056	3120	3184	3248	3312	3376	3440	3504	3568	3632	3696	3760	3824	3888	3952	4016	4080	4144	4208	4272	4336	4400	4464	4528	4592
A	40	104	68	32	96	60	124	88	52	116	80	44	108	72	36	100	64	128	92	56	120	84	48	112	76	40	104	68	32
M	27	27	28	29	29	30	30	31	32	32	33	34	34	35	36	36	37	37	38	39	39	40	41	41	42	43	43	44	45
N	58	58	60	62	62	64	64	66	68	68	70	72	72	74	76	76	78	78	80	82	82	84	86	86	88	90	90	92	94
P	2740	2804	2868	2932	2996	3060	3124	3188	3252	3316	3380	3444	3508	3572	3636	3700	3764	3828	3892	3956	4020	4084	4148	4212	4276	4340	4404	4468	4532
KG	66.7	67.8	68.8	69.8	70.9	71.9	73.0	74.0	75.0	76.1	77.1	78.2	79.2	80.2	81.3	82.3	83.4	84.4	85.4	86.5	87.5	88.6	89.6	90.6	91.7	92.7	93.8	94.8	95.9

Memo

LTF2-75 一般環境 Standard type

鐵芯平板式 With Iron Core

最大行程 Maximum Stroke	最高速度 Maximum Speed	連續推力 Continuous Force	連續可搬重量 Continuous Payload
4235mm	3500mm/s	340N	120kg

型號表示方式 Ordering Method

LTF2-75 - RHS2 - N - 4235 - LS10 - R - N - 05H - LC100 - A001

本體型號 Model

動子數量 No. of motor

N	單動子 Single motor
D	雙動子 Double motor

行程 Stroke

單動子 Single motor	203~4235mm
	間隔64mm Pitch 64mm
雙動子 Double motor	301~3885mm
	間隔64mm Pitch 64mm

原點位置 Position of origin

R	右 Right
L	左 Left

感應器 Sensor

N	無 None
XX	數量 Quantity

特注式樣 Customization order no.

本體固定方式及線槽出線方向 Cable carrier entry location

項目 Item		出線方向 Cable Direction		固定方向 Mounting direction		線槽大小 Cable track size
單動子 Single motor	R	右方出線 Right	H	水平固定 Horizontally	L2	大線槽 Large cable track
	L	左方出線 Left	W	壁掛固定 Wall mount	S2	小線槽 Small cable track
雙動子 Double motor	D	雙滑座出線 Double Slider	H	水平固定 Horizontally	L2	大線槽 Large cable track
			W	壁掛固定 Wall mount	S2	小線槽 Small cable track
無 None	N	無線槽 No cable chain				

編碼器 Encoder

LS10	1μm光學尺 1μm optical encoder
LS05	0.5μm光學尺 0.5μm optical encoder
LS01	0.1μm光學尺 0.1μm optical encoder
MS10	1μm磁性尺-SIKO 1μm magnetic encoder
TS10	1μm磁性尺-TOYO 1μm magnetic encoder

線長 Cable length

N	無線材 None
05	5m
08	8m
12	12m
XX	XXm特殊長度 Customized length

霍爾線材 Hall Cable

-	無 None
H	霍爾 Hall

對應驅動器 Controller type

LC100	TOYO (Pulse)
LC100E	TOYO (EtherCAT)
S	Servotronix
M	三菱 Mitsubishi
P	松下 Panasonic
D	台達 Delta
Z	其他 Other
N	無選配 None

※標配5m，長度包含履帶線槽段。
※ Standard:5m, including the length of cable chain.
※特殊線長特注，請與本公司業務聯絡。
※ Please consult with our sales department for customized cable length.
※選擇線長N時，控制器需選N。
※ It is compulsory to select N for the controller while choosing cable length N.

基本仕樣 Specification

規格 Spec			
	型號 Model		LTF2-75
	重複精度 Repeatability (mm)		±0.002
	最大推力 Max. Force (N)		1523
	連續推力 Rated Force (N)		340
	連續可搬重量 Max. Payload (kg)※1		120
	標準行程 Stroke (mm)	單動子 N	203-4235 /64 間隔 pitch
		雙動子 D	301-3885 /64 間隔 pitch
	最高速度 Maximum Speed (mm/s)		3500

※1 連續可搬重量為到達線速度 1m/s, 最大加速度 5m/s² 固定行程來回，不同情況會有不同。
The continuous payload is the data when the robot runs with maximum speed 1m/s and acceleration 5m/s².
Different application will have different result.

可搬質量與速度 Payload & Speed

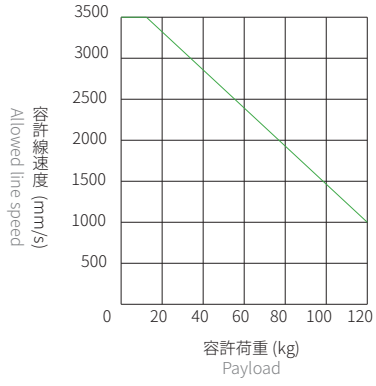

容許負載力距表 Allowable Overhang

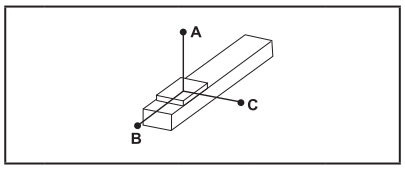

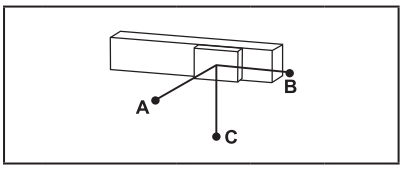

(單位 Unit : mm)

水平安裝 Horizontal Installation※2

	荷重 Load	A	B	C
LTF2-75	60 kg	450	70	70
	80 kg	340	50	45
	100 kg	260	35	35
	120 kg	200	25	25

(單位 Unit : mm)

壁掛安裝 Wall Installation※2

	荷重 Load	A	B	C
LTF2-75	60 kg	70	70	450
	80 kg	45	50	340
	100 kg	35	35	260
	120 kg	25	25	200

※2 相同速度下加速度時間不同，加速度及荷重也隨之改變，表為加速度時間 0.2s。
Even the speed is same, if acceleration and acceleration time is changed, the payload will be different.
Above chart is based on acceleration time 0.2 sec.

靜態容許負載慣量 Static Loading Moment

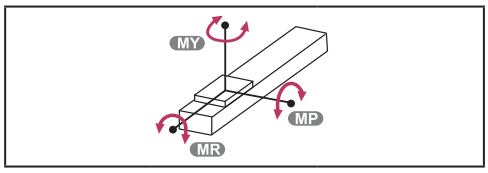

(單位 Unit : N.m)

LTF2-75	MY	3625
	MP	3625
	MR	3757

對應驅控器一覽表 Corresponding Controller Chart

外觀 Exterior	驅控器型號 Controller Model	電氣規格 Electrical Spec	詳細參閱 Reference Page
	LC100	單相 / 三相 Single-phase/Three-phase 220V	P.291

LTF2-75 一般環境 Standard type

鐵芯平板式 With Iron Core

LTF2-75-RHS2-N

2D CAD 3D CAD

● CAD圖面可至www.toyorobot.com下載 ●
Please do wnload the CAD file from TOYO's website：www.toyorobot.com

單位 Unit ： mm

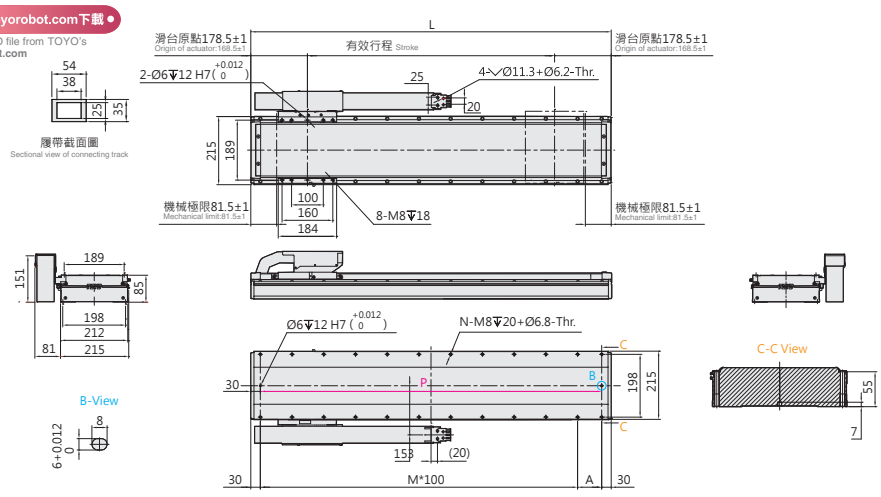

有效行程 Stroke	203	267	331	395	459	523	587	651	715	779	843	907	971	1035	1099	1163	1227	1291	1355	1419	1483	1547	1611	1675	1739	1803	1867	1931	1995	2059	2123	2187
L	560	624	688	752	816	880	944	1008	1072	1136	1200	1264	1328	1392	1456	1520	1584	1648	1712	1776	1840	1904	1968	2032	2096	2160	2224	2288	2352	2416	2480	2544
A	100	64	128	92	56	120	84	48	112	76	40	104	68	32	96	60	124	88	52	116	80	44	108	72	36	100	64	128	92	56	120	84
M	4	5	5	6	7	7	8	9	9	10	11	11	12	13	13	14	14	15	16	16	17	18	18	19	20	20	21	21	22	23	23	24
N	12	14	14	16	18	18	20	22	22	24	26	26	28	30	30	32	32	34	36	36	38	40	40	42	44	44	46	46	48	50	50	52
P	500	564	628	692	756	820	884	948	1012	1076	1140	1204	1268	1332	1396	1460	1524	1588	1652	1716	1780	1844	1908	1972	2036	2100	2164	2228	2292	2356	2420	2484
KG	22.6	23.7	24.7	25.7	26.8	27.8	28.9	29.9	30.9	32.0	33.0	34.1	35.1	36.2	37.2	38.2	39.3	40.3	41.4	42.4	43.4	44.5	45.5	46.6	47.6	48.6	49.7	50.7	51.8	52.8	53.8	54.9

有效行程 Stroke	2251	2315	2379	2443	2507	2571	2635	2699	2763	2827	2891	2955	3019	3083	3147	3211	3275	3339	3403	3467	3531	3595	3659	3723	3787	3851	3915	3979	4043	4107	4171	4235
L	2608	2672	2736	2800	2864	2928	2992	3056	3120	3184	3248	3312	3376	3440	3504	3568	3632	3696	3760	3824	3888	3952	4016	4080	4144	4208	4272	4336	4400	4464	4528	4592
A	48	112	76	40	104	68	32	96	60	124	88	52	116	80	44	108	72	36	100	64	128	92	56	120	84	48	112	76	40	104	68	32
M	25	25	26	27	27	28	29	29	30	30	31	32	32	33	34	34	35	36	36	37	37	38	39	39	40	41	41	42	43	43	44	45
N	54	54	56	58	58	60	62	62	64	64	66	68	68	70	72	72	74	76	76	78	78	80	82	82	84	86	86	88	90	90	92	94
P	2548	2612	2676	2740	2804	2868	2932	2996	3060	3124	3188	3252	3316	3380	3444	3508	3572	3636	3700	3764	3828	3892	3956	4020	4084	4148	4212	4276	4340	4404	4468	4532
KG	55.9	56.9	58.0	59.0	60.1	61.1	62.1	63.2	64.2	65.3	66.3	67.3	68.4	69.4	70.5	71.5	72.5	73.6	74.6	75.7	76.7	77.7	78.8	79.8	80.9	81.9	82.9	84.0	85.0	86.1	87.1	88.1

LTF2-75-RHL2-N

2D CAD 3D CAD

● CAD圖面可至www.toyorobot.com下載 ●
Please do wnload the CAD file from TOYO's website：www.toyorobot.com

單位 Unit ： mm

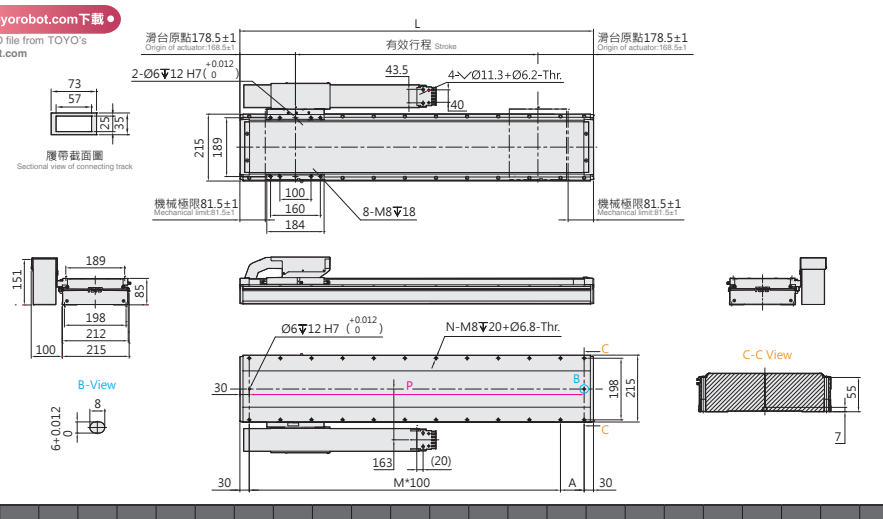

有效行程 Stroke	203	267	331	395	459	523	587	651	715	779	843	907	971	1035	1099	1163	1227	1291	1355	1419	1483	1547	1611	1675	1739	1803	1867	1931	1995	2059	2123	2187
L	560	624	688	752	816	880	944	1008	1072	1136	1200	1264	1328	1392	1456	1520	1584	1648	1712	1776	1840	1904	1968	2032	2096	2160	2224	2288	2352	2416	2480	2544
A	100	64	128	92	56	120	84	48	112	76	40	104	68	32	96	60	124	88	52	116	80	44	108	72	36	100	64	128	92	56	120	84
M	4	5	5	6	7	7	8	9	9	10	11	11	12	13	13	14	14	15	16	16	17	18	18	19	20	20	21	21	22	23	23	24
N	12	14	14	16	18	18	20	22	22	24	26	26	28	30	30	32	32	34	36	36	38	40	40	42	44	44	46	46	48	50	50	52
P	500	564	628	692	756	820	884	948	1012	1076	1140	1204	1268	1332	1396	1460	1524	1588	1652	1716	1780	1844	1908	1972	2036	2100	2164	2228	2292	2356	2420	2484
KG	22.6	23.7	24.7	25.7	26.8	27.8	28.9	29.9	30.9	32.0	33.0	34.1	35.1	36.2	37.2	38.2	39.3	40.3	41.4	42.4	43.4	44.5	45.5	46.6	47.6	48.6	49.7	50.7	51.8	52.8	53.8	54.9

有效行程 Stroke	2251	2315	2379	2443	2507	2571	2635	2699	2763	2827	2891	2955	3019	3083	3147	3211	3275	3339	3403	3467	3531	3595	3659	3723	3787	3851	3915	3979	4043	4107	4171	4235
L	2608	2672	2736	2800	2864	2928	2992	3056	3120	3184	3248	3312	3376	3440	3504	3568	3632	3696	3760	3824	3888	3952	4016	4080	4144	4208	4272	4336	4400	4464	4528	4592
A	48	112	76	40	104	68	32	96	60	124	88	52	116	80	44	108	72	36	100	64	128	92	56	120	84	48	112	76	40	104	68	32
M	25	25	26	27	27	28	29	29	30	30	31	32	32	33	34	34	35	36	36	37	37	38	39	39	40	41	41	42	43	43	44	45
N	54	54	56	58	58	60	62	62	64	64	66	68	68	70	72	72	74	76	76	78	78	80	82	82	84	86	86	88	90	90	92	94
P	2548	2612	2676	2740	2804	2868	2932	2996	3060	3124	3188	3252	3316	3380	3444	3508	3572	3636	3700	3764	3828	3892	3956	4020	4084	4148	4212	4276	4340	4404	4468	4532
KG	55.9	56.9	58.0	59.0	60.1	61.1	62.1	63.2	64.2	65.3	66.3	67.3	68.4	69.4	70.5	71.5	72.5	73.6	74.6	75.7	76.7	77.7	78.8	79.8	80.9	81.9	82.9	84.0	85.0	86.1	87.1	88.1

LTF2-75-LHS2-N

2D CAD 3D CAD

● CAD圖面可至www.toyorobot.com下載 ●

Please do wnload the CAD file from TOYO's website : www.toyorobot.com

單位 Unit : mm

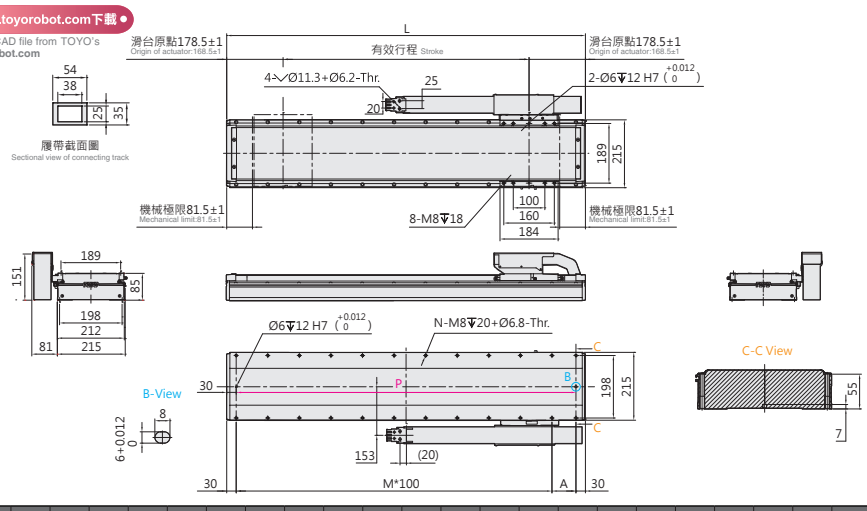

有效行程 Stroke	203	267	331	395	459	523	587	651	715	779	843	907	971	1035	1099	1163	1227	1291	1355	1419	1483	1547	1611	1675	1739	1803	1867	1931	1995	2059	2123	2187
L	560	624	688	752	816	880	944	1008	1072	1136	1200	1264	1328	1392	1456	1520	1584	1648	1712	1776	1840	1904	1968	2032	2096	2160	2224	2288	2352	2416	2480	2544
A	100	64	128	92	56	120	84	48	112	76	40	104	68	32	96	60	124	88	52	116	80	44	108	72	36	100	64	128	92	56	120	84
M	4	5	5	6	7	7	8	9	9	10	11	11	12	13	13	14	14	15	16	16	17	18	18	19	20	20	21	21	22	23	23	24
N	12	14	14	16	18	18	20	22	22	24	26	26	28	30	30	32	32	34	36	36	38	40	40	42	44	44	46	46	48	50	50	52
P	500	564	628	692	756	820	884	948	1012	1076	1140	1204	1268	1332	1396	1460	1524	1588	1652	1716	1780	1844	1908	1972	2036	2100	2164	2228	2292	2356	2420	2484
KG	22.6	23.7	24.7	25.7	26.8	27.8	28.9	29.9	30.9	32.0	33.0	34.1	35.1	36.2	37.2	38.2	39.3	40.3	41.4	42.4	43.4	44.5	45.5	46.6	47.6	48.6	49.7	50.7	51.8	52.8	53.8	54.9

有效行程 Stroke	2251	2315	2379	2443	2507	2571	2635	2699	2763	2827	2891	2955	3019	3083	3147	3211	3275	3339	3403	3467	3531	3595	3659	3723	3787	3851	3915	3979	4043	4107	4171	4235
L	2608	2672	2736	2800	2864	2928	2992	3056	3120	3184	3248	3312	3376	3440	3504	3568	3632	3696	3760	3824	3888	3952	4016	4080	4144	4208	4272	4336	4400	4464	4528	4592
A	48	112	76	40	104	68	32	96	60	124	88	52	116	80	44	108	72	36	100	64	128	92	56	120	84	48	112	76	40	104	68	32
M	25	25	26	27	27	28	29	29	30	30	31	32	32	33	34	34	35	36	36	37	37	38	39	39	40	41	41	42	43	43	44	45
N	54	54	56	58	58	60	62	62	64	64	66	68	68	70	72	72	74	76	76	78	78	80	82	82	84	86	86	88	90	90	92	94
P	2548	2612	2676	2740	2804	2868	2932	2996	3060	3124	3188	3252	3316	3380	3444	3508	3572	3636	3700	3764	3828	3892	3956	4020	4084	4148	4212	4276	4340	4404	4468	4532
KG	55.9	56.9	58.0	59.0	60.1	61.1	62.1	63.2	64.2	65.3	66.3	67.3	68.4	69.4	70.5	71.5	72.5	73.6	74.6	75.7	76.7	77.7	78.8	79.8	80.9	81.9	82.9	84.0	85.0	86.1	87.1	88.1

LTF2-75-LHL2-N

2D CAD 3D CAD

● CAD圖面可至www.toyorobot.com下載 ●

Please do wnload the CAD file from TOYO's website : www.toyorobot.com

單位 Unit : mm

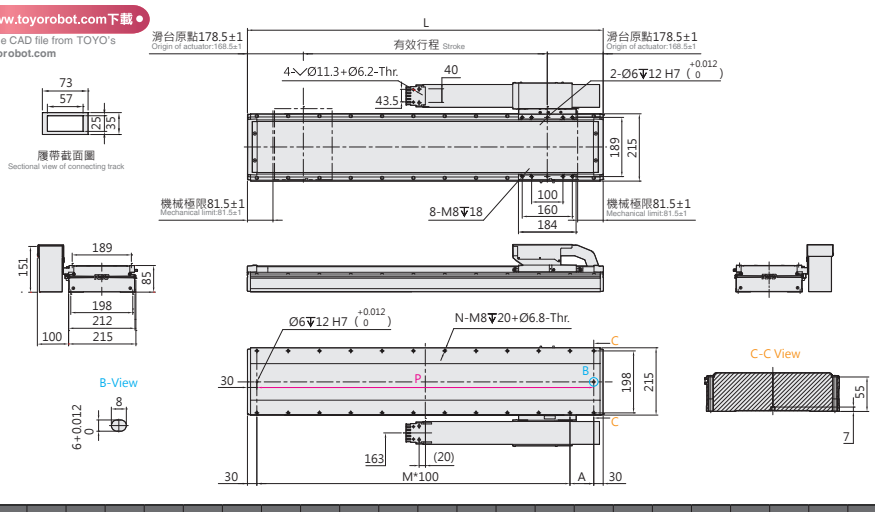

有效行程 Stroke	203	267	331	395	459	523	587	651	715	779	843	907	971	1035	1099	1163	1227	1291	1355	1419	1483	1547	1611	1675	1739	1803	1867	1931	1995	2059	2123	2187
L	560	624	688	752	816	880	944	1008	1072	1136	1200	1264	1328	1392	1456	1520	1584	1648	1712	1776	1840	1904	1968	2032	2096	2160	2224	2288	2352	2416	2480	2544
A	100	64	128	92	56	120	84	48	112	76	40	104	68	32	96	60	124	88	52	116	80	44	108	72	36	100	64	128	92	56	120	84
M	4	5	5	6	7	7	8	9	9	10	11	11	12	13	13	14	14	15	16	16	17	18	18	19	20	20	21	21	22	23	23	24
N	12	14	14	16	18	18	20	22	22	24	26	26	28	30	30	32	32	34	36	36	38	40	40	42	44	44	46	46	48	50	50	52
P	500	564	628	692	756	820	884	948	1012	1076	1140	1204	1268	1332	1396	1460	1524	1588	1652	1716	1780	1844	1908	1972	2036	2100	2164	2228	2292	2356	2420	2484
KG	22.6	23.7	24.7	25.7	26.8	27.8	28.9	29.9	30.9	32.0	33.0	34.1	35.1	36.2	37.2	38.2	39.3	40.3	41.4	42.4	43.4	44.5	45.5	46.6	47.6	48.6	49.7	50.7	51.8	52.8	53.8	54.9

有效行程 Stroke	2251	2315	2379	2443	2507	2571	2635	2699	2763	2827	2891	2955	3019	3083	3147	3211	3275	3339	3403	3467	3531	3595	3659	3723	3787	3851	3915	3979	4043	4107	4171	4235
L	2608	2672	2736	2800	2864	2928	2992	3056	3120	3184	3248	3312	3376	3440	3504	3568	3632	3696	3760	3824	3888	3952	4016	4080	4144	4208	4272	4336	4400	4464	4528	4592
A	48	112	76	40	104	68	32	96	60	124	88	52	116	80	44	108	72	36	100	64	128	92	56	120	84	48	112	76	40	104	68	32
M	25	25	26	27	27	28	29	29	30	30	31	32	32	33	34	34	35	36	36	37	37	38	39	39	40	41	41	42	43	43	44	45
N	54	54	56	58	58	60	62	62	64	64	66	68	68	70	72	72	74	76	76	78	78	80	82	82	84	86	86	88	90	90	92	94
P	2548	2612	2676	2740	2804	2868	2932	2996	3060	3124	3188	3252	3316	3380	3444	3508	3572	3636	3700	3764	3828	3892	3956	4020	4084	4148	4212	4276	4340	4404	4468	4532
KG	55.9	56.9	58.0	59.0	60.1	61.1	62.1	63.2	64.2	65.3	66.3	67.3	68.4	69.4	70.5	71.5	72.5	73.6	74.6	75.7	76.7	77.7	78.8	79.8	80.9	81.9	82.9	84.0	85.0	86.1	87.1	88.1

LTF2-75 一般環境 Standard type

鐵芯平板式 With Iron Core

LTF2-75-RWS2-N

2D CAD 3D CAD

● CAD圖面可至www.toyorobot.com下載 ●
Please do wnload the CAD file from TOYO's website : www.toyorobot.com

單位 Unit : mm

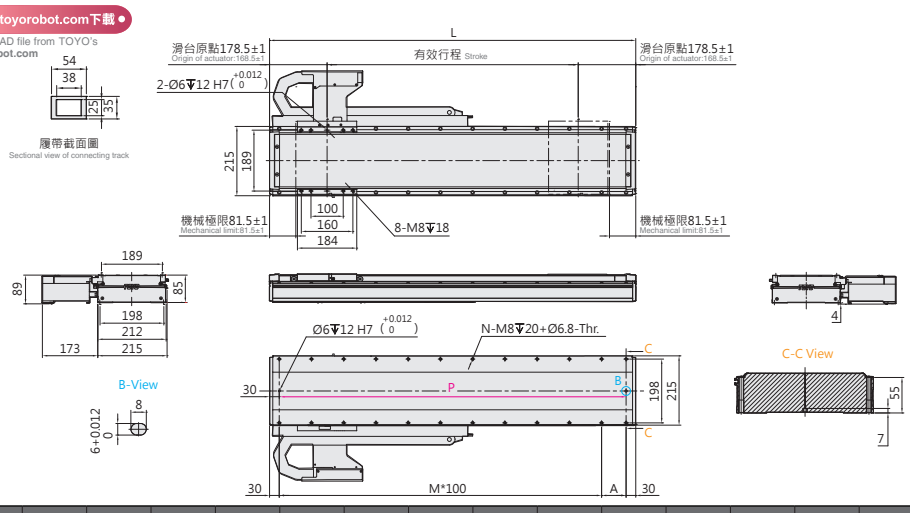

有效行程 Stroke	203	267	331	395	459	523	587	651	715	779	843	907	971	1035	1099	1163	1227	1291	1355
L	560	624	688	752	816	880	944	1008	1072	1136	1200	1264	1328	1392	1456	1520	1584	1648	1712
A	100	64	128	92	56	120	84	48	112	76	40	104	68	32	96	60	124	88	52
M	4	5	5	6	7	7	8	9	9	10	11	11	12	13	13	14	14	15	16
N	12	14	14	16	18	18	20	22	22	24	26	26	28	30	30	32	32	34	36
P	500	564	628	692	756	820	884	948	1012	1076	1140	1204	1268	1332	1396	1460	1524	1588	1652
KG	22.6	23.7	24.7	25.7	26.8	27.8	28.9	29.9	30.9	32.0	33.0	34.1	35.1	36.2	37.2	38.2	39.3	40.3	41.4

有效行程 Stroke	1419	1483	1547	1611	1675	1739	1803	1867	1931	1995	2059	2123	2187	2251	2315	2379	2443	2507	2571	2635
L	1776	1840	1904	1968	2032	2096	2160	2224	2288	2352	2416	2480	2544	2608	2672	2736	2800	2864	2928	2992
A	116	80	44	108	72	36	100	64	128	92	56	120	84	48	112	76	40	104	68	32
M	16	17	18	18	19	20	20	21	21	22	23	23	24	25	25	26	27	27	28	29
N	36	38	40	40	42	44	44	46	46	48	50	50	52	54	54	56	58	58	60	62
P	1716	1780	1844	1908	1972	2036	2100	2164	2228	2292	2356	2420	2484	2548	2612	2676	2740	2804	2868	2932
KG	42.4	43.4	44.5	45.5	46.6	47.6	48.6	49.7	50.7	51.8	52.8	53.8	54.9	55.9	56.9	58.0	59.0	60.1	61.1	62.1

LTF2-75-RWL2-N

2D CAD 3D CAD

● CAD圖面可至www.toyorobot.com下載 ●
Please do wnload the CAD file from TOYO's website : www.toyorobot.com

單位 Unit : mm

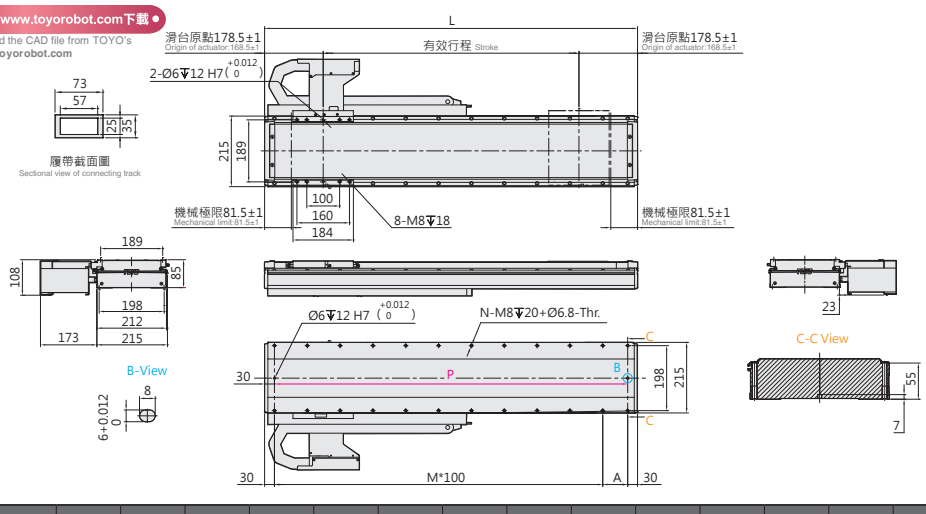

有效行程 Stroke	203	267	331	395	459	523	587	651	715	779	843	907	971	1035	1099	1163	1227	1291	1355
L	560	624	688	752	816	880	944	1008	1072	1136	1200	1264	1328	1392	1456	1520	1584	1648	1712
A	100	64	128	92	56	120	84	48	112	76	40	104	68	32	96	60	124	88	52
M	4	5	5	6	7	7	8	9	9	10	11	11	12	13	13	14	14	15	16
N	12	14	14	16	18	18	20	22	22	24	26	26	28	30	30	32	32	34	36
P	500	564	628	692	756	820	884	948	1012	1076	1140	1204	1268	1332	1396	1460	1524	1588	1652
KG	22.6	23.7	24.7	25.7	26.8	27.8	28.9	29.9	30.9	32.0	33.0	34.1	35.1	36.2	37.2	38.2	39.3	40.3	41.4

有效行程 Stroke	1419	1483	1547	1611	1675	1739	1803	1867	1931	1995	2059	2123	2187	2251	2315	2379	2443	2507	2571	2635
L	1776	1840	1904	1968	2032	2096	2160	2224	2288	2352	2416	2480	2544	2608	2672	2736	2800	2864	2928	2992
A	116	80	44	108	72	36	100	64	128	92	56	120	84	48	112	76	40	104	68	32
M	16	17	18	18	19	20	20	21	21	22	23	23	24	25	25	26	27	27	28	29
N	36	38	40	40	42	44	44	46	46	48	50	50	52	54	54	56	58	58	60	62
P	1716	1780	1844	1908	1972	2036	2100	2164	2228	2292	2356	2420	2484	2548	2612	2676	2740	2804	2868	2932
KG	42.4	43.4	44.5	45.5	46.6	47.6	48.6	49.7	50.7	51.8	52.8	53.8	54.9	55.9	56.9	58.0	59.0	60.1	61.1	62.1

LTF2-75-LWS2-N

2D CAD 3D CAD

● CAD圖面可至www.toyorobot.com下載 ●
Please do wnload the CAD file from TOYO's website : www.toyorobot.com

單位 Unit : mm

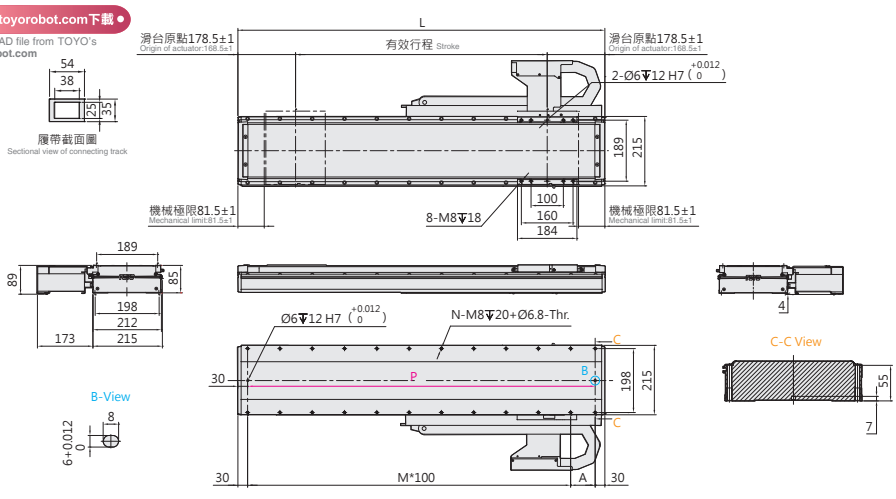

有效行程 Stroke	203	267	331	395	459	523	587	651	715	779	843	907	971	1035	1099	1163	1227	1291	1355
L	560	624	688	752	816	880	944	1008	1072	1136	1200	1264	1328	1392	1456	1520	1584	1648	1712
A	100	64	128	92	56	120	84	48	112	76	40	104	68	32	96	60	124	88	52
M	4	5	5	6	7	7	8	9	9	10	11	11	12	13	13	14	14	15	16
N	12	14	14	16	18	18	20	22	22	24	26	26	28	30	30	32	32	34	36
P	500	564	628	692	756	820	884	948	1012	1076	1140	1204	1268	1332	1396	1460	1524	1588	1652
KG	22.6	23.7	24.7	25.7	26.8	27.8	28.9	29.9	30.9	32.0	33.0	34.1	35.1	36.2	37.2	38.2	39.3	40.3	41.4

有效行程 Stroke	1419	1483	1547	1611	1675	1739	1803	1867	1931	1995	2059	2123	2187	2251	2315	2379	2443	2507	2571	2635
L	1776	1840	1904	1968	2032	2096	2160	2224	2288	2352	2416	2480	2544	2608	2672	2736	2800	2864	2928	2992
A	116	80	44	108	72	36	100	64	128	92	56	120	84	48	112	76	40	104	68	32
M	16	17	18	18	19	20	20	21	21	22	23	23	24	25	25	26	27	27	28	29
N	36	38	40	40	42	44	44	46	46	48	50	50	52	54	54	56	58	58	60	62
P	1716	1780	1844	1908	1972	2036	2100	2164	2228	2292	2356	2420	2484	2548	2612	2676	2740	2804	2868	2932
KG	42.4	43.4	44.5	45.5	46.6	47.6	48.6	49.7	50.7	51.8	52.8	53.8	54.9	55.9	56.9	58.0	59.0	60.1	61.1	62.1

LTF2-75-LWL2-N

2D CAD 3D CAD

● CAD圖面可至www.toyorobot.com下載 ●
Please do wnload the CAD file from TOYO's website : www.toyorobot.com

單位 Unit : mm

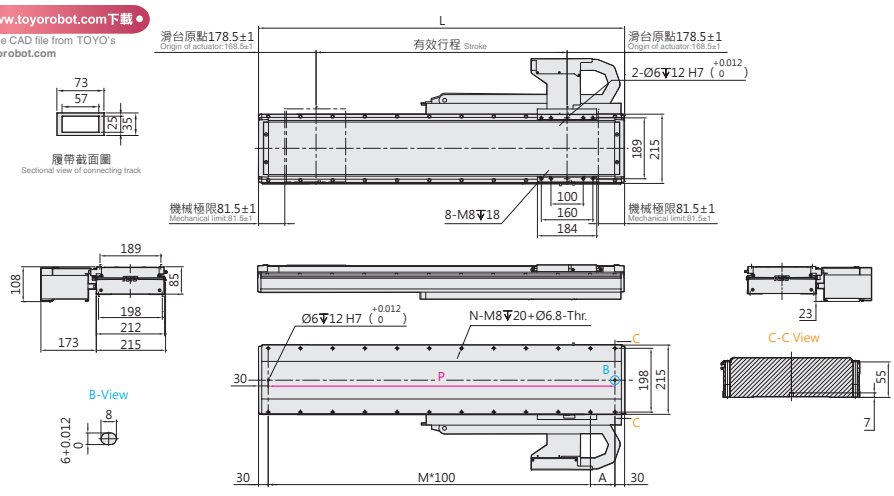

有效行程 Stroke	203	267	331	395	459	523	587	651	715	779	843	907	971	1035	1099	1163	1227	1291	1355
L	560	624	688	752	816	880	944	1008	1072	1136	1200	1264	1328	1392	1456	1520	1584	1648	1712
A	100	64	128	92	56	120	84	48	112	76	40	104	68	32	96	60	124	88	52
M	4	5	5	6	7	7	8	9	9	10	11	11	12	13	13	14	14	15	16
N	12	14	14	16	18	18	20	22	22	24	26	26	28	30	30	32	32	34	36
P	500	564	628	692	756	820	884	948	1012	1076	1140	1204	1268	1332	1396	1460	1524	1588	1652
KG	22.6	23.7	24.7	25.7	26.8	27.8	28.9	29.9	30.9	32.0	33.0	34.1	35.1	36.2	37.2	38.2	39.3	40.3	41.4

有效行程 Stroke	1419	1483	1547	1611	1675	1739	1803	1867	1931	1995	2059	2123	2187	2251	2315	2379	2443	2507	2571	2635
L	1776	1840	1904	1968	2032	2096	2160	2224	2288	2352	2416	2480	2544	2608	2672	2736	2800	2864	2928	2992
A	116	80	44	108	72	36	100	64	128	92	56	120	84	48	112	76	40	104	68	32
M	16	17	18	18	19	20	20	21	21	22	23	23	24	25	25	26	27	27	28	29
N	36	38	40	40	42	44	44	46	46	48	50	50	52	54	54	56	58	58	60	62
P	1716	1780	1844	1908	1972	2036	2100	2164	2228	2292	2356	2420	2484	2548	2612	2676	2740	2804	2868	2932
KG	42.4	43.4	44.5	45.5	46.6	47.6	48.6	49.7	50.7	51.8	52.8	53.8	54.9	55.9	56.9	58.0	59.0	60.1	61.1	62.1

LTF2-75 一般環境 Standard type

鐵芯平板式 With Iron Core

LTF2-75-DHS2-D

2D CAD 3D CAD

● CAD圖面可至www.toyorobot.com下載 ●
Please do wnload the CAD file from TOYO's website : www.toyorobot.com

單位 Unit : mm

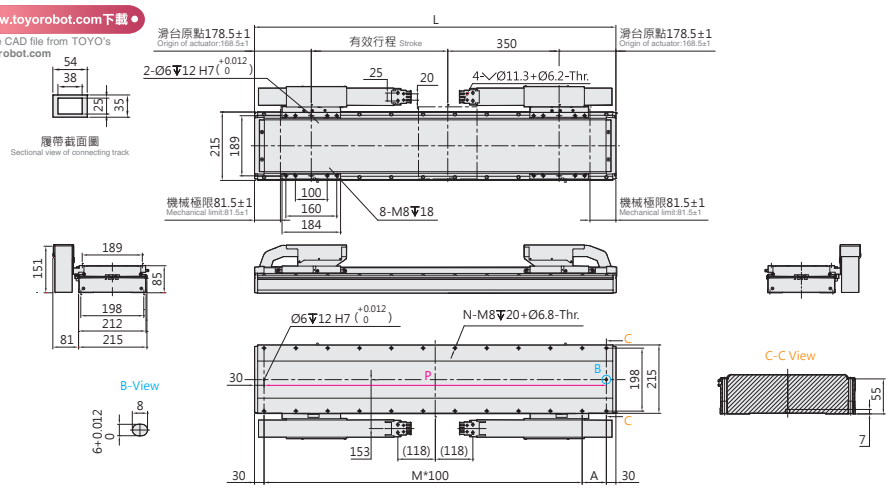

有效行程 Stroke	301	365	429	493	557	621	685	749	813	877	941	1005	1069	1133	1197	1261	1325	1389	1453	1517	1581	1645	1709	1773	1837	1901	1965	2029
L	1008	1072	1136	1200	1264	1328	1392	1456	1520	1584	1648	1712	1776	1840	1904	1968	2032	2096	2160	2224	2288	2352	2416	2480	2544	2608	2672	2736
A	48	112	76	40	104	68	32	96	60	124	88	52	116	80	44	108	72	36	100	64	128	92	56	120	84	48	112	76
M	9	9	10	11	11	12	13	13	14	14	15	16	16	17	18	18	19	20	20	21	21	22	23	23	24	25	25	26
N	22	22	24	26	26	28	30	30	32	32	34	36	36	38	40	40	42	44	44	46	46	48	50	50	52	54	54	56
P	948	1012	1076	1140	1204	1268	1332	1396	1460	1524	1588	1652	1716	1780	1844	1908	1972	2036	2100	2164	2228	2292	2356	2420	2484	2548	2612	2676
KG	37.6	38.6	39.7	40.7	41.8	42.8	43.9	44.9	45.9	47.0	48.0	49.1	50.1	51.1	52.2	53.2	54.3	55.3	56.3	57.4	58.4	59.5	60.5	61.5	62.6	63.6	64.6	65.7

有效行程 Stroke	2093	2157	2221	2285	2349	2413	2477	2541	2605	2669	2733	2797	2861	2925	2989	3053	3117	3181	3245	3309	3373	3437	3501	3565	3629	3693	3757	3821	3885
L	2800	2864	2928	2992	3056	3120	3184	3248	3312	3376	3440	3504	3568	3632	3696	3760	3824	3888	3952	4016	4080	4144	4208	4272	4336	4400	4464	4528	4592
A	40	104	68	32	96	60	124	88	52	116	80	44	108	72	36	100	64	128	92	56	120	84	48	112	76	40	104	68	32
M	27	27	28	29	29	30	30	31	32	32	33	34	34	35	36	36	37	37	38	39	39	40	41	41	42	43	43	44	45
N	58	58	60	62	62	64	64	66	68	68	70	72	72	74	76	76	78	78	80	82	82	84	86	86	88	90	90	92	94
P	2740	2804	2868	2932	2996	3060	3124	3188	3252	3316	3380	3444	3508	3572	3636	3700	3764	3828	3892	3956	4020	4084	4148	4212	4276	4340	4404	4468	4532
KG	66.7	67.8	68.8	69.8	70.9	71.9	73.0	74.0	75.0	76.1	77.1	78.2	79.2	80.2	81.3	82.3	83.4	84.4	85.4	86.5	87.5	88.6	89.6	90.6	91.7	92.7	93.8	94.8	95.9

LTF2-75-DHL2-D

2D CAD 3D CAD

● CAD圖面可至www.toyorobot.com下載 ●
Please do wnload the CAD file from TOYO's website : www.toyorobot.com

單位 Unit : mm

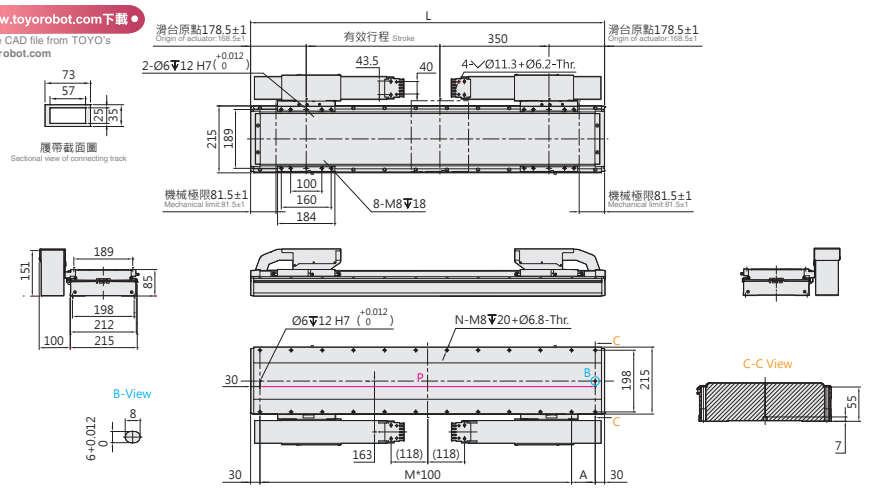

有效行程 Stroke	301	365	429	493	557	621	685	749	813	877	941	1005	1069	1133	1197	1261	1325	1389	1453	1517	1581	1645	1709	1773	1837	1901	1965	2029
L	1008	1072	1136	1200	1264	1328	1392	1456	1520	1584	1648	1712	1776	1840	1904	1968	2032	2096	2160	2224	2288	2352	2416	2480	2544	2608	2672	2736
A	48	112	76	40	104	68	32	96	60	124	88	52	116	80	44	108	72	36	100	64	128	92	56	120	84	48	112	76
M	9	9	10	11	11	12	13	13	14	14	15	16	16	17	18	18	19	20	20	21	21	22	23	23	24	25	25	26
N	22	22	24	26	26	28	30	30	32	32	34	36	36	38	40	40	42	44	44	46	46	48	50	50	52	54	54	56
P	948	1012	1076	1140	1204	1268	1332	1396	1460	1524	1588	1652	1716	1780	1844	1908	1972	2036	2100	2164	2228	2292	2356	2420	2484	2548	2612	2676
KG	37.6	38.6	39.7	40.7	41.8	42.8	43.9	44.9	45.9	47.0	48.0	49.1	50.1	51.1	52.2	53.2	54.3	55.3	56.3	57.4	58.4	59.5	60.5	61.5	62.6	63.6	64.6	65.7

有效行程 Stroke	2093	2157	2221	2285	2349	2413	2477	2541	2605	2669	2733	2797	2861	2925	2989	3053	3117	3181	3245	3309	3373	3437	3501	3565	3629	3693	3757	3821	3885
L	2800	2864	2928	2992	3056	3120	3184	3248	3312	3376	3440	3504	3568	3632	3696	3760	3824	3888	3952	4016	4080	4144	4208	4272	4336	4400	4464	4528	4592
A	40	104	68	32	96	60	124	88	52	116	80	44	108	72	36	100	64	128	92	56	120	84	48	112	76	40	104	68	32
M	27	27	28	29	29	30	30	31	32	32	33	34	34	35	36	36	37	37	38	39	39	40	41	41	42	43	43	44	45
N	58	58	60	62	62	64	64	66	68	68	70	72	72	74	76	76	78	78	80	82	82	84	86	86	88	90	90	92	94
P	2740	2804	2868	2932	2996	3060	3124	3188	3252	3316	3380	3444	3508	3572	3636	3700	3764	3828	3892	3956	4020	4084	4148	4212	4276	4340	4404	4468	4532
KG	66.7	67.8	68.8	69.8	70.9	71.9	73.0	74.0	75.0	76.1	77.1	78.2	79.2	80.2	81.3	82.3	83.4	84.4	85.4	86.5	87.5	88.6	89.6	90.6	91.7	92.7	93.8	94.8	95.9

LTF2-75-DWS2-D

2D CAD 3D CAD

● CAD圖面可至www.toyorobot.com下載 ●

Please do wnload the CAD file from TOYO's website : www.toyorobot.com

單位 Unit : mm

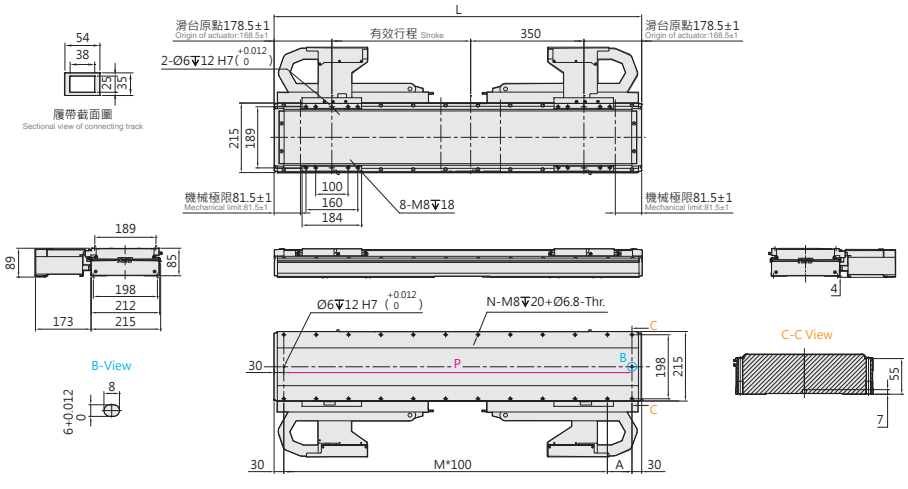

有效行程 Stroke	301	365	429	493	557	621	685	749	813	877	941	1005	1069	1133	1197	1261	1325	1389	1453	1517	1581	1645	1709	1773	1837	1901	1965	2029	2093	2157	2221	2285
L	1008	1072	1136	1200	1264	1328	1392	1456	1520	1584	1648	1712	1776	1840	1904	1968	2032	2096	2160	2224	2288	2352	2416	2480	2544	2608	2672	2736	2800	2864	2928	2992
A	48	112	76	40	104	68	32	96	60	124	88	52	116	80	44	108	72	36	100	64	128	92	56	120	84	48	112	76	40	104	68	32
M	9	9	10	11	11	12	13	13	14	14	15	16	16	17	18	18	19	20	20	21	21	22	23	23	24	25	25	26	27	27	28	29
N	22	22	24	26	26	28	30	30	32	32	34	36	36	38	40	40	42	44	44	46	46	48	50	50	52	54	54	56	58	58	60	62
P	948	1012	1076	1140	1204	1268	1332	1396	1460	1524	1588	1652	1716	1780	1844	1908	1972	2036	2100	2164	2228	2292	2356	2420	2484	2548	2612	2676	2740	2804	2868	2932
KG	37.6	38.6	39.7	40.7	41.8	42.8	43.9	44.9	45.9	47.0	48.0	49.1	50.1	51.1	52.2	53.2	54.3	55.3	56.3	57.4	58.4	59.5	60.5	61.5	62.6	63.6	64.6	65.7	66.7	67.8	68.8	69.8

LTF2-75-DWL2-D

2D CAD 3D CAD

● CAD圖面可至www.toyorobot.com下載 ●

Please do wnload the CAD file from TOYO's website : www.toyorobot.com

單位 Unit : mm

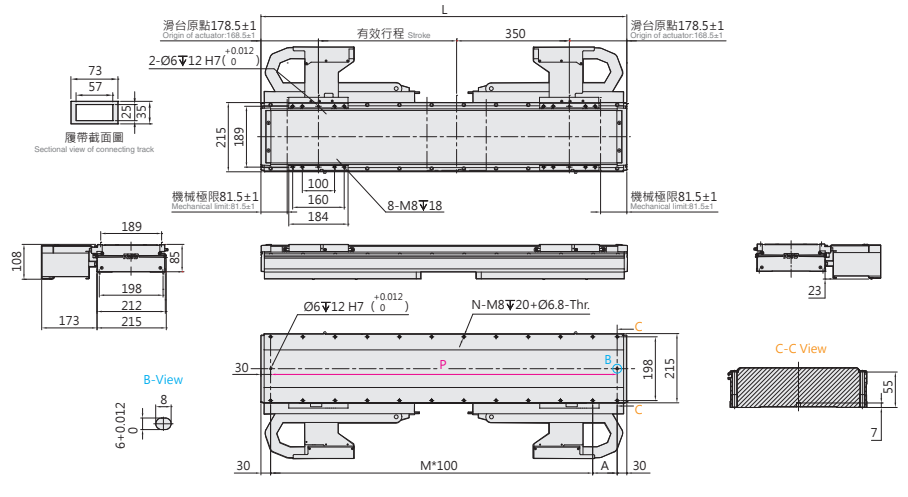

有效行程 Stroke	301	365	429	493	557	621	685	749	813	877	941	1005	1069	1133	1197	1261	1325	1389	1453	1517	1581	1645	1709	1773	1837	1901	1965	2029	2093	2157	2221	2285
L	1008	1072	1136	1200	1264	1328	1392	1456	1520	1584	1648	1712	1776	1840	1904	1968	2032	2096	2160	2224	2288	2352	2416	2480	2544	2608	2672	2736	2800	2864	2928	2992
A	48	112	76	40	104	68	32	96	60	124	88	52	116	80	44	108	72	36	100	64	128	92	56	120	84	48	112	76	40	104	68	32
M	9	9	10	11	11	12	13	13	14	14	15	16	16	17	18	18	19	20	20	21	21	22	23	23	24	25	25	26	27	27	28	29
N	22	22	24	26	26	28	30	30	32	32	34	36	36	38	40	40	42	44	44	46	46	48	50	50	52	54	54	56	58	58	60	62
P	948	1012	1076	1140	1204	1268	1332	1396	1460	1524	1588	1652	1716	1780	1844	1908	1972	2036	2100	2164	2228	2292	2356	2420	2484	2548	2612	2676	2740	2804	2868	2932
KG	37.6	38.6	39.7	40.7	41.8	42.8	43.9	44.9	45.9	47.0	48.0	49.1	50.1	51.1	52.2	53.2	54.3	55.3	56.3	57.4	58.4	59.5	60.5	61.5	62.6	63.6	64.6	65.7	66.7	67.8	68.8	69.8

LTF2-75 一般環境 Standard type

鐵芯平板式 With Iron Core

LTF2-75-N-N

2D CAD 3D CAD

● CAD圖面可至www.toyorobot.com下載 ●
Please do wnload the CAD file from TOYO's website：www.toyorobot.com

單位 Unit ： mm

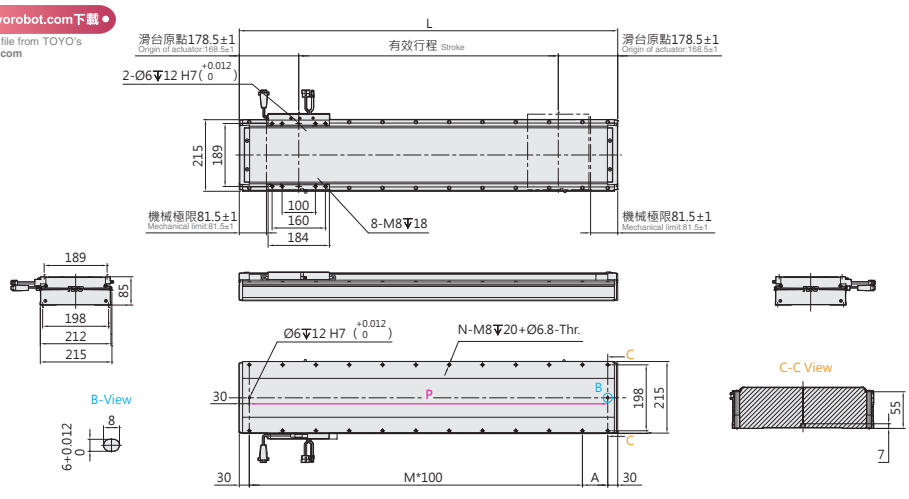

有效行程 Stroke	203	267	331	395	459	523	587	651	715	779	843	907	971	1035	1099	1163	1227	1291	1355	1419	1483	1547	1611	1675	1739	1803	1867	1931	1995	2059	2123	2187
L	560	624	688	752	816	880	944	1008	1072	1136	1200	1264	1328	1392	1456	1520	1584	1648	1712	1776	1840	1904	1968	2032	2096	2160	2224	2288	2352	2416	2480	2544
A	100	64	128	92	56	120	84	48	112	76	40	104	68	32	96	60	124	88	52	116	80	44	108	72	36	100	64	128	92	56	120	84
M	4	5	5	6	7	7	8	9	9	10	11	11	12	13	13	14	14	15	16	16	17	18	18	19	20	20	21	21	22	23	23	24
N	12	14	14	16	18	18	20	22	22	24	26	26	28	30	30	32	32	34	36	36	38	40	40	42	44	44	46	46	48	50	50	52
P	500	564	628	692	756	820	884	948	1012	1076	1140	1204	1268	1332	1396	1460	1524	1588	1652	1716	1780	1844	1908	1972	2036	2100	2164	2228	2292	2356	2420	2484
KG	22.6	23.7	24.7	25.7	26.8	27.8	28.9	29.9	30.9	32.0	33.0	34.1	35.1	36.2	37.2	38.2	39.3	40.3	41.4	42.4	43.4	44.5	45.5	46.6	47.6	48.6	49.7	50.7	51.8	52.8	53.8	54.9

有效行程 Stroke	2251	2315	2379	2443	2507	2571	2635	2699	2763	2827	2891	2955	3019	3083	3147	3211	3275	3339	3403	3467	3531	3595	3659	3723	3787	3851	3915	3979	4043	4107	4171	4235
L	2608	2672	2736	2800	2864	2928	2992	3056	3120	3184	3248	3312	3376	3440	3504	3568	3632	3696	3760	3824	3888	3952	4016	4080	4144	4208	4272	4336	4400	4464	4528	4592
A	48	112	76	40	104	68	32	96	60	124	88	52	116	80	44	108	72	36	100	64	128	92	56	120	84	48	112	76	40	104	68	32
M	25	25	26	27	27	28	29	29	30	30	31	32	32	33	34	34	35	36	36	37	37	38	39	39	40	41	41	42	43	43	44	45
N	54	54	56	58	58	60	62	62	64	64	66	68	68	70	72	72	74	76	76	78	78	80	82	82	84	86	86	88	90	90	92	94
P	2548	2612	2676	2740	2804	2868	2932	2996	3060	3124	3188	3252	3316	3380	3444	3508	3572	3636	3700	3764	3828	3892	3956	4020	4084	4148	4212	4276	4340	4404	4468	4532
KG	55.9	56.9	58.0	59.0	60.1	61.1	62.1	63.2	64.2	65.3	66.3	67.3	68.4	69.4	70.5	71.5	72.5	73.6	74.6	75.7	76.7	77.7	78.8	79.8	80.9	81.9	82.9	84.0	85.0	86.1	87.1	88.1

LTF2-75-N-D

2D CAD 3D CAD

● CAD圖面可至www.toyorobot.com下載 ●
Please do wnload the CAD file from TOYO's website：www.toyorobot.com

單位 Unit ： mm

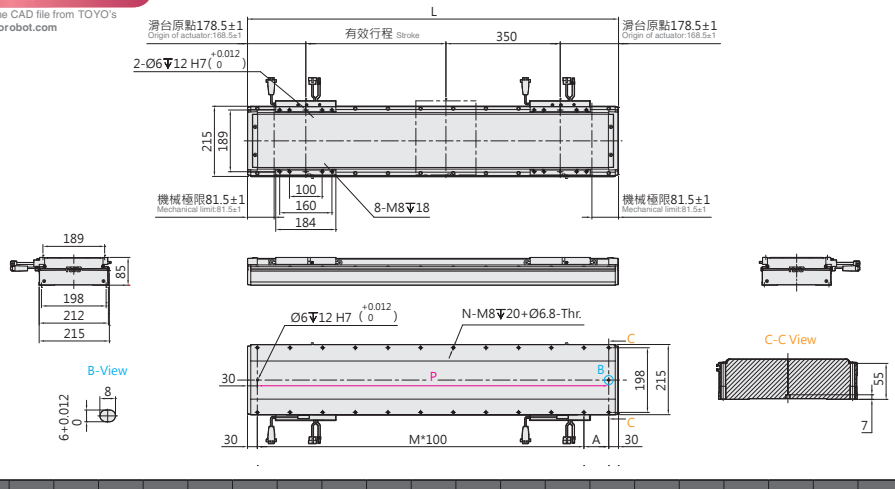

有效行程 Stroke	301	365	429	493	557	621	685	749	813	877	941	1005	1069	1133	1197	1261	1325	1389	1453	1517	1581	1645	1709	1773	1837	1901	1965	2029
L	1008	1072	1136	1200	1264	1328	1392	1456	1520	1584	1648	1712	1776	1840	1904	1968	2032	2096	2160	2224	2288	2352	2416	2480	2544	2608	2672	2736
A	48	112	76	40	104	68	32	96	60	124	88	52	116	80	44	108	72	36	100	64	128	92	56	120	84	48	112	76
M	9	9	10	11	11	12	13	13	14	14	15	16	16	17	18	18	19	20	20	21	21	22	23	23	24	25	25	26
N	22	22	24	26	26	28	30	30	32	32	34	36	36	38	40	40	42	44	44	46	46	48	50	50	52	54	54	56
P	948	1012	1076	1140	1204	1268	1332	1396	1460	1524	1588	1652	1716	1780	1844	1908	1972	2036	2100	2164	2228	2292	2356	2420	2484	2548	2612	2676
KG	37.6	38.6	39.7	40.7	41.8	42.8	43.9	44.9	45.9	47.0	48.0	49.1	50.1	51.1	52.2	53.2	54.3	55.3	56.3	57.4	58.4	59.5	60.5	61.5	62.6	63.6	64.6	65.7

有效行程 Stroke	2093	2157	2221	2285	2349	2413	2477	2541	2605	2669	2733	2797	2861	2925	2989	3053	3117	3181	3245	3309	3373	3437	3501	3565	3629	3693	3757	3821	3885
L	2800	2864	2928	2992	3056	3120	3184	3248	3312	3376	3440	3504	3568	3632	3696	3760	3824	3888	3952	4016	4080	4144	4208	4272	4336	4400	4464	4528	4592
A	40	104	68	32	96	60	124	88	52	116	80	44	108	72	36	100	64	128	92	56	120	84	48	112	76	40	104	68	32
M	27	27	28	29	29	30	30	31	32	32	33	34	34	35	36	36	37	37	38	39	39	40	41	41	42	43	43	44	45
N	58	58	60	62	62	64	64	66	68	68	70	72	72	74	76	76	78	78	80	82	82	84	86	86	88	90	90	92	94
P	2740	2804	2868	2932	2996	3060	3124	3188	3252	3316	3380	3444	3508	3572	3636	3700	3764	3828	3892	3956	4020	4084	4148	4212	4276	4340	4404	4468	4532
KG	66.7	67.8	68.8	69.8	70.9	71.9	73.0	74.0	75.0	76.1	77.1	78.2	79.2	80.2	81.3	82.3	83.4	84.4	85.4	86.5	87.5	88.6	89.6	90.6	91.7	92.7	93.8	94.8	95.9

Memo

Memo

鐵芯線性馬達機械手

LNF2 (密閉環境)

Iron Core Linear Motor Robot (Closed type)

Contents

中型 MEDIUM

LNF2-15

本體寬幅 133mm
Width
最大行程 4688mm.....125
Max. stroke
連續可搬重量 20kg
Continuous payload

中型 MEDIUM

LNF2-20

本體寬幅 155mm
Width
最大行程 4682mm.....135
Max. stroke
連續可搬重量 40kg
Continuous payload

中型 MEDIUM

LNF2-30

本體寬幅 155mm
Width
最大行程 4682mm.....145
Max. stroke
連續可搬重量 54kg
Continuous payload

大型 LAREGE

LNF2-45

本體寬幅 215mm
Width
最大行程 4235mm.....155
Max. stroke
連續可搬重量 90kg
Continuous payload

大型 LAREGE

LNF2-75

本體寬幅 215mm
Width
最大行程 4235mm.....165
Max. stroke
連續可搬重量 120kg
Continuous payload

規格索引

Spec Index

LNF2 有鐵芯線馬模組 (密閉環境)

LNF2 iron core linear motor module (Closed type)

使用環境 Environment	傳動方式 Driven Mode	本體寬幅 Width of profile (mm)	仕樣 Specification	馬達數量 No. of motor	控制器容量 Controller capacity	重複精度 Repeatability (mm)	動子規格 Outer dia. (mm)	連續推力 Continuous Force (N)	連續可搬※重量 Continuous payload (kg)	最高速度 Maximum speed (mm/s)
密閉環境 Closed type	平板式線性馬達 Linear Motor Robot	133	LNF2-15	單動子 Single motor	3A	±0.002	LMF15	59	20	3500
				雙動子 Double motor	3A*2					
		155	LNF2-20	單動子 Single motor	3A	±0.002	LMF20	113	40	3500
				雙動子 Double motor	3A*2					
		155	LNF2-30	單動子 Single motor	3A	±0.002	LMF30	158	54	3500
				雙動子 Double motor	3A*2					
		215	LNF2-45	單動子 Single motor	6A	±0.002	LMF45	251	90	3500
				雙動子 Double motor	6A*2					
		215	LNF2-75	單動子 Single motor	6A	±0.002	LMF75	340	120	3500
				雙動子 Double motor	6A*2					

※ LNF2-15、LNF2-20、LNF2-30、LNF2-45、LNF2-75 連續可搬重量為線速度 1m/s，最大加速度 5m/s^2 之數據。
LNF2-15、LNF2-20、LNF2-30、LNF2-45、LNF2-75 these five types, the data of continuous payload can be speed 1m/s and maximum acceleration 5m/s^2.
※ 若超過標準行程場合，請與本公司業務聯絡。
Please consult with our sales department for customized stroke.

最高速度 Maximum Speed(mm/s) / 代表速度 speesd														頁數 Page
行程 Stroke 200	300	325	425	450	2650	2750	2800	2850	2900	2950	3000	3024	3053	
	3500													125
			3500											
	3500													135
		3500												
	3500													145
		3500												
	3500													155
				3500										
	3500													165
				3500										

LNF2-15 密閉環境 Closed type

鐵芯平板式 With Iron Core

最大行程 Maximum Stroke	3024mm
最高速度 Maximum Speed	3500mm/s
連續推力 Continuous Thrust	59N
連續可搬重量 Continuous Payload	20kg

型號表示方式 Ordering Method

LNF2-15-RHS2-N-3024-LS10-R-N-05H-LC100-A001

本體型號 Model

動子數量 No. of motor

N	單動子 Single motor
D	雙動子 Double motor

行程 Stroke

單動子 Single motor	208~3024mm
	間隔64mm Pitch 64mm
雙動子 Double motor	332~3020mm
	間隔64mm Pitch 64mm

原點位置 Position of origin

R	右 Right
L	左 Left

感應器 Sensor

N	無 None
XX	數量 Quantity

特注式樣 Customization order no.

本體固定方式及線槽出線方向 Cable carrier entry location

項目 Item		出線方向 Cable Direction		固定方向 Mounting direction		線槽大小 Cable track size
單動子 Single motor	R	右方出線 Right	H	水平固定 Horizontally	L2	大線槽 Large cable track
	L	左方出線 Left	W	壁掛固定 Wall mount	S2	小線槽 Small cable track
雙動子 Double motor	D	雙滑座出線 Double Slider	H	水平固定 Horizontally	L2	大線槽 Large cable track
			W	壁掛固定 Wall mount	S2	小線槽 Small cable track
無 None	N	無線槽 No cable chain				

編碼器 Encoder

LS10	1μm光學尺 1μm optical encoder
LS05	0.5μm光學尺 0.5μm optical encoder
LS01	0.1μm光學尺 0.1μm optical encoder
MS10	1μm磁性尺-SIKO 1μm magnetic encoder
TS10	1μm磁性尺-TOYO 1μm magnetic encoder

線長 Cable length

N	無線材 None
05	5m
08	8m
12	12m
XX	XXm特殊長度 Customized length

※標配5m，長度包含履帶線槽段。
※ Standard:5m, including the length of cable chain.
※特殊線長特注，請與本公司業務聯絡。
※ Please consult with our sales department for customized cable length.
※選擇線長N時，控制器需選N。
※ It is compulsory to select N for the controller while choosing cable length 00.

霍爾線材 Hall Cable

-	無 None
H	霍爾 Hall

對應驅動器 Controller type

LC100	TOYO (Pulse)
LC100E	TOYO (EtherCAT)
S	Servotronix
M	三菱 Mitsubishi
P	松下 Panasonic
D	台達 Delta
Z	其他 Other
N	無選配 None

基本仕樣 Specification

規格 Spec	型號 Model		LNF2-15
	重複精度 Repeatability (mm)		±0.002
	最大推力 Max. Force (N)		266
	連續推力 Rated Force (N)		59
	連續可搬重量 Max. Payload (kg)※1		20
	標準行程 Stroke (mm)	單動子 N	208-3024 /64 間隔 pitch
		雙動子 D	332-3020 /64 間隔 pitch
	最高速度 Maximum Speed (mm/s)		3500

※1 連續可搬重量為到達線速度 1m/s, 最大加速度 5m/s² 固定行程來回，不同情況會有不同。
The continuous payload is the data when the robot runs with maximum speed 1m/s and acceleration 5m/s².
Different application will have different result.

可搬質量與速度 Payload & Speed

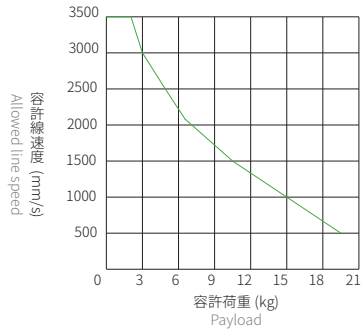

容許負載力距表 Allowable Overhang

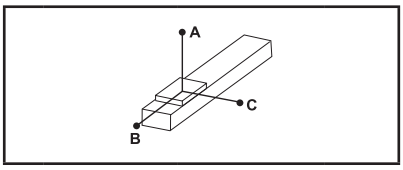

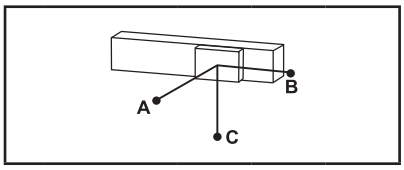

(單位 Unit : mm)

水平安裝 Horizontal Installation※2

	荷重 Load	A	B	C
LNF2-15	5 kg	3500	700	600
	10 kg	1750	350	300
	15 kg	1150	230	200
	20 kg	850	170	140

(單位 Unit : mm)

壁掛安裝 Wall Installation※2

	荷重 Load	A	B	C
LNF2-15	5 kg	600	700	3500
	10 kg	300	350	1750
	15 kg	200	230	1150
	20 kg	140	170	850

※2 相同速度下加速度時間不同，加速度及荷重也隨之改變，表為加速度時間 0.2s。
Even the speed is same, if acceleration and acceleration time is changed, the payload willbe different.
Above chart is based on acceleration time 0.2 sec.

靜態容許負載慣量 Static Loading Moment

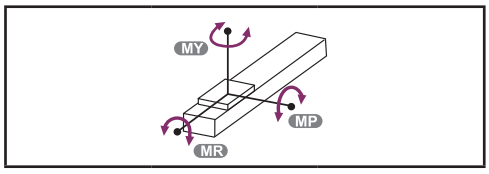

(單位 Unit : N.m)

LNF2-15	MY	1667
	MP	1667
	MR	1469

對應驅控器一覽表 Corresponding Controller Chart

外觀 Exterior	驅控器型號 Controller Model	電氣規格 Electrical Spec	詳細參閱 Reference Page
	LC100	單相 / 三相 Single-phase/Three-phase 220V	P.291

LNF2-15 密閉環境 Closed type

鐵芯平板式 With Iron Core

LNF2-15-RHS2-N

2D CAD 3D CAD

● CAD圖面可至www.toyorobot.com下載 ●
Please do wnload the CAD file from TOYO's website：www.toyorobot.com

單位 Unit ： mm

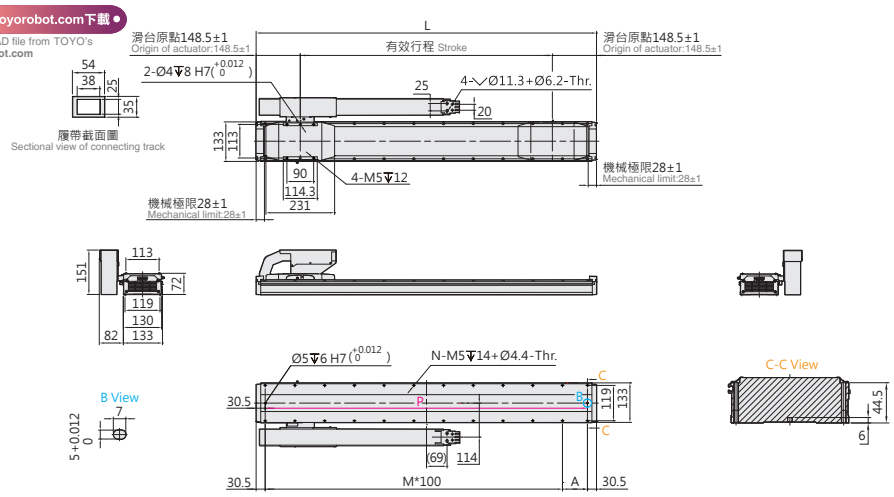

有效行程 Stroke	208	272	336	400	464	528	592	656	720	784	848	912	976	1040	1104	1168	1232	1296	1360	1424	1488	1552
L	505	569	633	697	761	825	889	953	1017	1081	1145	1209	1273	1337	1401	1465	1529	1593	1657	1721	1785	1849
A	44	108	72	36	100	64	128	92	56	120	84	48	112	76	40	104	68	32	96	60	124	88
M	4	4	5	6	6	7	7	8	9	9	10	11	11	12	13	13	14	15	15	16	16	17
N	12	12	14	16	16	18	18	20	22	22	24	26	26	28	30	30	32	34	34	36	36	38
P	444	508	572	636	700	764	828	892	956	1020	1084	1148	1212	1276	1340	1404	1468	1532	1596	1660	1724	1788
KG	10.6	11.1	11.6	12.0	12.5	13.0	13.4	13.9	14.4	14.9	15.3	15.8	16.3	16.8	17.2	17.7	18.2	18.6	19.1	19.6	20.1	20.5

有效行程 Stroke	1616	1680	1744	1808	1872	1936	2000	2064	2128	2192	2256	2320	2384	2448	2512	2576	2640	2704	2768	2832	2896	2960	3024
L	1913	1977	2041	2105	2169	2233	2297	2361	2425	2489	2553	2617	2681	2745	2809	2873	2937	3001	3065	3129	3193	3257	3321
A	52	116	80	44	108	72	36	100	64	128	92	56	120	84	48	112	76	40	104	68	32	96	60
M	18	18	19	20	20	21	22	22	23	23	24	25	25	26	27	27	28	29	29	30	31	31	32
N	40	40	42	44	44	46	48	48	50	50	52	54	54	56	58	58	60	62	62	64	66	66	68
P	1852	1916	1980	2044	2108	2172	2236	2300	2364	2428	2492	2556	2620	2684	2748	2812	2876	2940	3004	3068	3132	3196	3260
KG	21.0	21.5	22.0	22.4	22.9	23.4	23.8	24.3	24.8	25.2	25.7	26.2	26.6	27.1	27.6	28.1	28.5	29.0	29.5	29.9	30.4	30.9	31.3

LNF2-15-RHL2-N

2D CAD 3D CAD

● CAD圖面可至www.toyorobot.com下載 ●
Please do wnload the CAD file from TOYO's website：www.toyorobot.com

單位 Unit ： mm

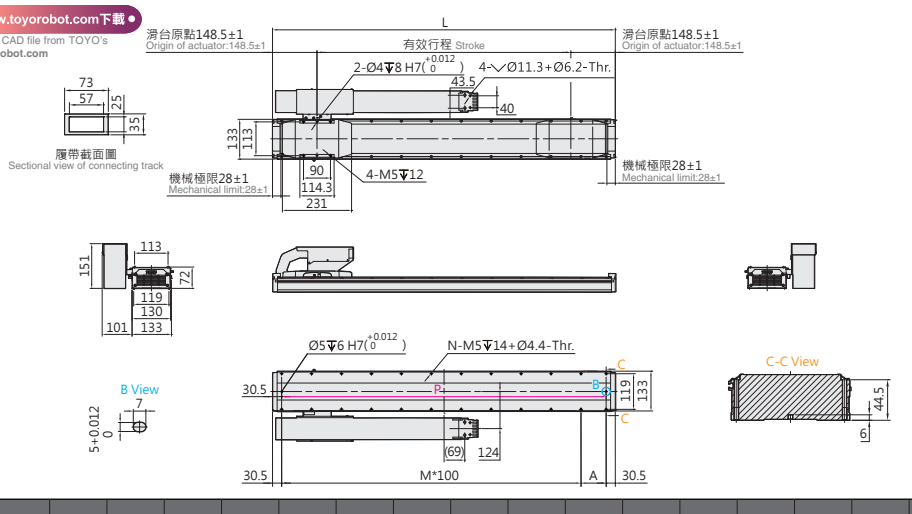

有效行程 Stroke	208	272	336	400	464	528	592	656	720	784	848	912	976	1040	1104	1168	1232	1296	1360	1424	1488	1552
L	505	569	633	697	761	825	889	953	1017	1081	1145	1209	1273	1337	1401	1465	1529	1593	1657	1721	1785	1849
A	44	108	72	36	100	64	128	92	56	120	84	48	112	76	40	104	68	32	96	60	124	88
M	4	4	5	6	6	7	7	8	9	9	10	11	11	12	13	13	14	15	15	16	16	17
N	12	12	14	16	16	18	18	20	22	22	24	26	26	28	30	30	32	34	34	36	36	38
P	444	508	572	636	700	764	828	892	956	1020	1084	1148	1212	1276	1340	1404	1468	1532	1596	1660	1724	1788
KG	10.6	11.1	11.6	12.0	12.5	13.0	13.4	13.9	14.4	14.9	15.3	15.8	16.3	16.8	17.2	17.7	18.2	18.6	19.1	19.6	20.1	20.5

有效行程 Stroke	1616	1680	1744	1808	1872	1936	2000	2064	2128	2192	2256	2320	2384	2448	2512	2576	2640	2704	2768	2832	2896	2960	3024
L	1913	1977	2041	2105	2169	2233	2297	2361	2425	2489	2553	2617	2681	2745	2809	2873	2937	3001	3065	3129	3193	3257	3321
A	52	116	80	44	108	72	36	100	64	128	92	56	120	84	48	112	76	40	104	68	32	96	60
M	18	18	19	20	20	21	22	22	23	23	24	25	25	26	27	27	28	29	29	30	31	31	32
N	40	40	42	44	44	46	48	48	50	50	52	54	54	56	58	58	60	62	62	64	66	66	68
P	1852	1916	1980	2044	2108	2172	2236	2300	2364	2428	2492	2556	2620	2684	2748	2812	2876	2940	3004	3068	3132	3196	3260
KG	21.0	21.5	22.0	22.4	22.9	23.4	23.8	24.3	24.8	25.2	25.7	26.2	26.6	27.1	27.6	28.1	28.5	29.0	29.5	29.9	30.4	30.9	31.3

LNF2-15-LHS2-N

2D CAD 3D CAD

● CAD圖面可至www.toyorobot.com下載 ●

Please do wnload the CAD file from TOYO's website : www.toyorobot.com

單位 Unit : mm

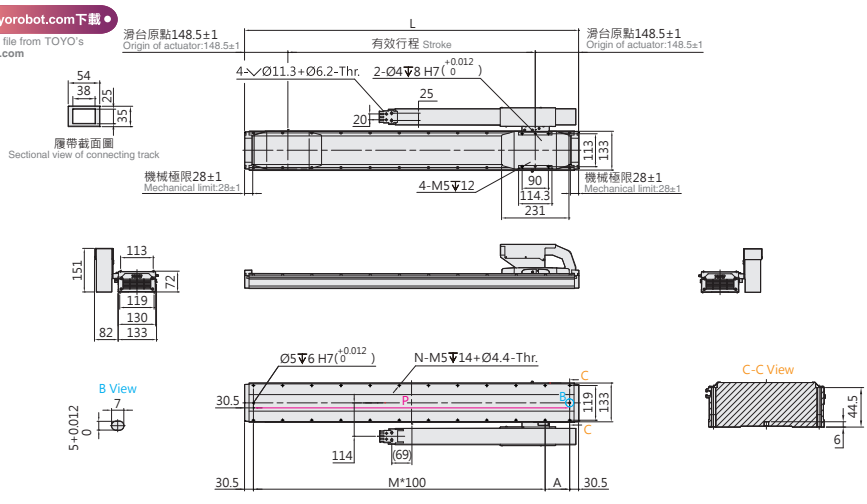

有效行程 Stroke	208	272	336	400	464	528	592	656	720	784	848	912	976	1040	1104	1168	1232	1296	1360	1424	1488	1552
L	505	569	633	697	761	825	889	953	1017	1081	1145	1209	1273	1337	1401	1465	1529	1593	1657	1721	1785	1849
A	44	108	72	36	100	64	128	92	56	120	84	48	112	76	40	104	68	32	96	60	124	88
M	4	4	5	6	6	7	7	8	9	9	10	11	11	12	13	13	14	15	15	16	16	17
N	12	12	14	16	16	18	18	20	22	22	24	26	26	28	30	30	32	34	34	36	36	38
P	444	508	572	636	700	764	828	892	956	1020	1084	1148	1212	1276	1340	1404	1468	1532	1596	1660	1724	1788
KG	10.6	11.1	11.6	12.0	12.5	13.0	13.4	13.9	14.4	14.9	15.3	15.8	16.3	16.8	17.2	17.7	18.2	18.6	19.1	19.6	20.1	20.5

有效行程 Stroke	1616	1680	1744	1808	1872	1936	2000	2064	2128	2192	2256	2320	2384	2448	2512	2576	2640	2704	2768	2832	2896	2960	3024
L	1913	1977	2041	2105	2169	2233	2297	2361	2425	2489	2553	2617	2681	2745	2809	2873	2937	3001	3065	3129	3193	3257	3321
A	52	116	80	44	108	72	36	100	64	128	92	56	120	84	48	112	76	40	104	68	32	96	60
M	18	18	19	20	20	21	22	22	23	23	24	25	25	26	27	27	28	29	29	30	31	31	32
N	40	40	42	44	44	46	48	48	50	50	52	54	54	56	58	58	60	62	62	64	66	66	68
P	1852	1916	1980	2044	2108	2172	2236	2300	2364	2428	2492	2556	2620	2684	2748	2812	2876	2940	3004	3068	3132	3196	3260
KG	21.0	21.5	22.0	22.4	22.9	23.4	23.8	24.3	24.8	25.2	25.7	26.2	26.6	27.1	27.6	28.1	28.5	29.0	29.5	29.9	30.4	30.9	31.3

LNF2-15-LHL2-N

2D CAD 3D CAD

● CAD圖面可至www.toyorobot.com下載 ●

Please do wnload the CAD file from TOYO's website : www.toyorobot.com

單位 Unit : mm

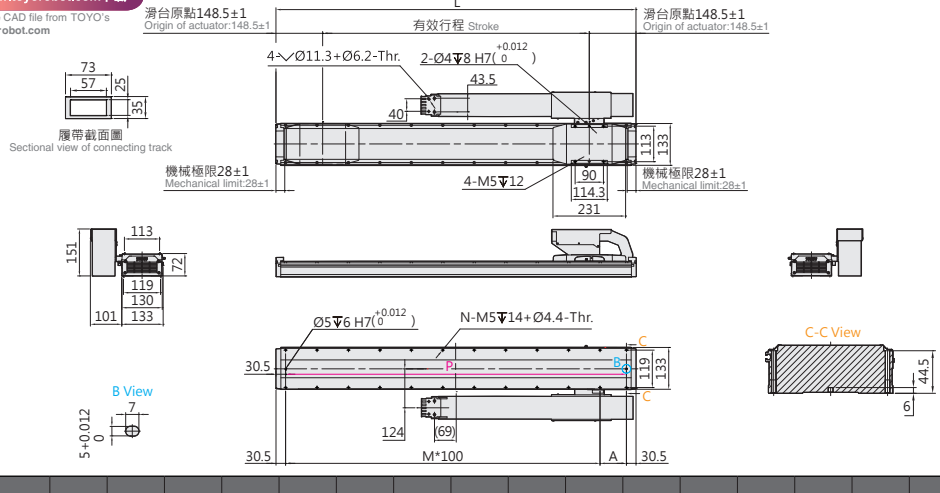

有效行程 Stroke	208	272	336	400	464	528	592	656	720	784	848	912	976	1040	1104	1168	1232	1296	1360	1424	1488	1552
L	505	569	633	697	761	825	889	953	1017	1081	1145	1209	1273	1337	1401	1465	1529	1593	1657	1721	1785	1849
A	44	108	72	36	100	64	128	92	56	120	84	48	112	76	40	104	68	32	96	60	124	88
M	4	4	5	6	6	7	7	8	9	9	10	11	11	12	13	13	14	15	15	16	16	17
N	12	12	14	16	16	18	18	20	22	22	24	26	26	28	30	30	32	34	34	36	36	38
P	444	508	572	636	700	764	828	892	956	1020	1084	1148	1212	1276	1340	1404	1468	1532	1596	1660	1724	1788
KG	10.6	11.1	11.6	12.0	12.5	13.0	13.4	13.9	14.4	14.9	15.3	15.8	16.3	16.8	17.2	17.7	18.2	18.6	19.1	19.6	20.1	20.5

有效行程 Stroke	1616	1680	1744	1808	1872	1936	2000	2064	2128	2192	2256	2320	2384	2448	2512	2576	2640	2704	2768	2832	2896	2960	3024
L	1913	1977	2041	2105	2169	2233	2297	2361	2425	2489	2553	2617	2681	2745	2809	2873	2937	3001	3065	3129	3193	3257	3321
A	52	116	80	44	108	72	36	100	64	128	92	56	120	84	48	112	76	40	104	68	32	96	60
M	18	18	19	20	20	21	22	22	23	23	24	25	25	26	27	27	28	29	29	30	31	31	32
N	40	40	42	44	44	46	48	48	50	50	52	54	54	56	58	58	60	62	62	64	66	66	68
P	1852	1916	1980	2044	2108	2172	2236	2300	2364	2428	2492	2556	2620	2684	2748	2812	2876	2940	3004	3068	3132	3196	3260
KG	21.0	21.5	22.0	22.4	22.9	23.4	23.8	24.3	24.8	25.2	25.7	26.2	26.6	27.1	27.6	28.1	28.5	29.0	29.5	29.9	30.4	30.9	31.3

LNF2-15 密閉環境 Closed type

鐵芯平板式 With Iron Core

LNF2-15-RWS2-N

2D CAD 3D CAD

● CAD圖面可至www.toyorobot.com下載 ●
Please do wnload the CAD file from TOYO's website：www.toyorobot.com

單位 Unit ： mm

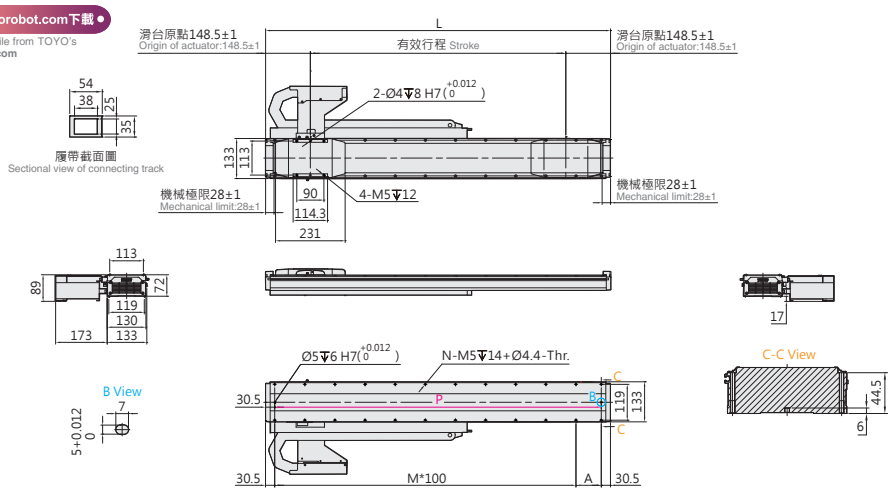

有效行程 Stroke	208	272	336	400	464	528	592	656	720	784	848	912	976	1040	1104	1168	1232	1296	1360	1424
L	505	569	633	697	761	825	889	953	1017	1081	1145	1209	1273	1337	1401	1465	1529	1593	1657	1721
A	44	108	72	36	100	64	128	92	56	120	84	48	112	76	40	104	68	32	96	60
M	4	4	5	6	6	7	7	8	9	9	10	11	11	12	13	13	14	15	15	16
N	12	12	14	16	16	18	18	20	22	22	24	26	26	28	30	30	32	34	34	36
P	444	508	572	636	700	764	828	892	956	1020	1084	1148	1212	1276	1340	1404	1468	1532	1596	1660
KG	10.6	11.1	11.6	12.0	12.5	13.0	13.4	13.9	14.4	14.9	15.3	15.8	16.3	16.8	17.2	17.7	18.2	18.6	19.1	19.6

有效行程 Stroke	1488	1552	1616	1680	1744	1808	1872	1936	2000	2064	2128	2192	2256	2320	2384	2448	2512	2576	2640	2704
L	1785	1849	1913	1977	2041	2105	2169	2233	2297	2361	2425	2489	2553	2617	2681	2745	2809	2873	2937	3001
A	124	88	52	116	80	44	108	72	36	100	64	128	92	56	120	84	48	112	76	40
M	16	17	18	18	19	20	20	21	22	22	23	23	24	25	25	26	27	27	28	29
N	36	38	40	40	42	44	44	46	48	48	50	50	52	54	54	56	58	58	60	62
P	1724	1788	1852	1916	1980	2044	2108	2172	2236	2300	2364	2428	2492	2556	2620	2684	2748	2812	2876	2940
KG	20.1	20.5	21.0	21.5	22.0	22.4	22.9	23.4	23.8	24.3	24.8	25.2	25.7	26.2	26.6	27.1	27.6	28.1	28.5	29.0

LNF2-15-RWL2-N

2D CAD 3D CAD

● CAD圖面可至www.toyorobot.com下載 ●
Please do wnload the CAD file from TOYO's website：www.toyorobot.com

單位 Unit ： mm

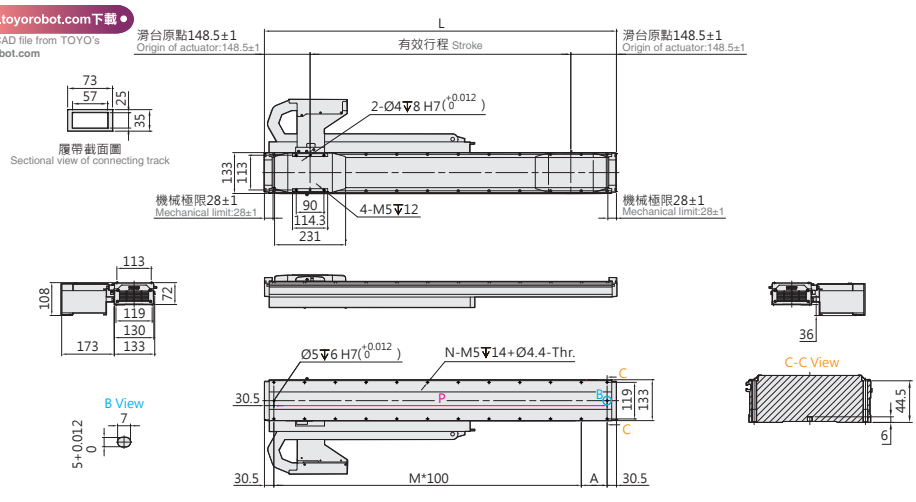

有效行程 Stroke	208	272	336	400	464	528	592	656	720	784	848	912	976	1040	1104	1168	1232	1296	1360	1424
L	505	569	633	697	761	825	889	953	1017	1081	1145	1209	1273	1337	1401	1465	1529	1593	1657	1721
A	44	108	72	36	100	64	128	92	56	120	84	48	112	76	40	104	68	32	96	60
M	4	4	5	6	6	7	7	8	9	9	10	11	11	12	13	13	14	15	15	16
N	12	12	14	16	16	18	18	20	22	22	24	26	26	28	30	30	32	34	34	36
P	444	508	572	636	700	764	828	892	956	1020	1084	1148	1212	1276	1340	1404	1468	1532	1596	1660
KG	10.6	11.1	11.6	12.0	12.5	13.0	13.4	13.9	14.4	14.9	15.3	15.8	16.3	16.8	17.2	17.7	18.2	18.6	19.1	19.6

有效行程 Stroke	1488	1552	1616	1680	1744	1808	1872	1936	2000	2064	2128	2192	2256	2320	2384	2448	2512	2576	2640	2704
L	1785	1849	1913	1977	2041	2105	2169	2233	2297	2361	2425	2489	2553	2617	2681	2745	2809	2873	2937	3001
A	124	88	52	116	80	44	108	72	36	100	64	128	92	56	120	84	48	112	76	40
M	16	17	18	18	19	20	20	21	22	22	23	23	24	25	25	26	27	27	28	29
N	36	38	40	40	42	44	44	46	48	48	50	50	52	54	54	56	58	58	60	62
P	1724	1788	1852	1916	1980	2044	2108	2172	2236	2300	2364	2428	2492	2556	2620	2684	2748	2812	2876	2940
KG	20.1	20.5	21.0	21.5	22.0	22.4	22.9	23.4	23.8	24.3	24.8	25.2	25.7	26.2	26.6	27.1	27.6	28.1	28.5	29.0

LNF2-15-LWS2-N

2D CAD 3D CAD

● CAD圖面可至www.toyorobot.com下載 ●
Please do wnload the CAD file from TOYO's website : www.toyorobot.com

單位 Unit : mm

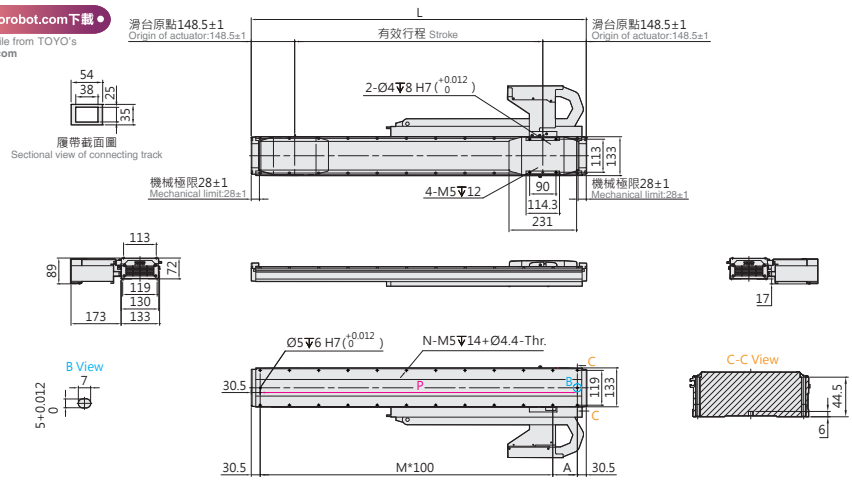

有效行程 Stroke	208	272	336	400	464	528	592	656	720	784	848	912	976	1040	1104	1168	1232	1296	1360	1424
L	505	569	633	697	761	825	889	953	1017	1081	1145	1209	1273	1337	1401	1465	1529	1593	1657	1721
A	44	108	72	36	100	64	128	92	56	120	84	48	112	76	40	104	68	32	96	60
M	4	4	5	6	6	7	7	8	9	9	10	11	11	12	13	13	14	15	15	16
N	12	12	14	16	16	18	18	20	22	22	24	26	26	28	30	30	32	34	34	36
P	444	508	572	636	700	764	828	892	956	1020	1084	1148	1212	1276	1340	1404	1468	1532	1596	1660
KG	10.6	11.1	11.6	12.0	12.5	13.0	13.4	13.9	14.4	14.9	15.3	15.8	16.3	16.8	17.2	17.7	18.2	18.6	19.1	19.6

有效行程 Stroke	1488	1552	1616	1680	1744	1808	1872	1936	2000	2064	2128	2192	2256	2320	2384	2448	2512	2576	2640	2704
L	1785	1849	1913	1977	2041	2105	2169	2233	2297	2361	2425	2489	2553	2617	2681	2745	2809	2873	2937	3001
A	124	88	52	116	80	44	108	72	36	100	64	128	92	56	120	84	48	112	76	40
M	16	17	18	18	19	20	20	21	22	22	23	23	24	25	25	26	27	27	28	29
N	36	38	40	40	42	44	44	46	48	48	50	50	52	54	54	56	58	58	60	62
P	1724	1788	1852	1916	1980	2044	2108	2172	2236	2300	2364	2428	2492	2556	2620	2684	2748	2812	2876	2940
KG	20.1	20.5	21.0	21.5	22.0	22.4	22.9	23.4	23.8	24.3	24.8	25.2	25.7	26.2	26.6	27.1	27.6	28.1	28.5	29.0

LNF2-15-LWL2-N

2D CAD 3D CAD

● CAD圖面可至www.toyorobot.com下載 ●
Please do wnload the CAD file from TOYO's website : www.toyorobot.com

單位 Unit : mm

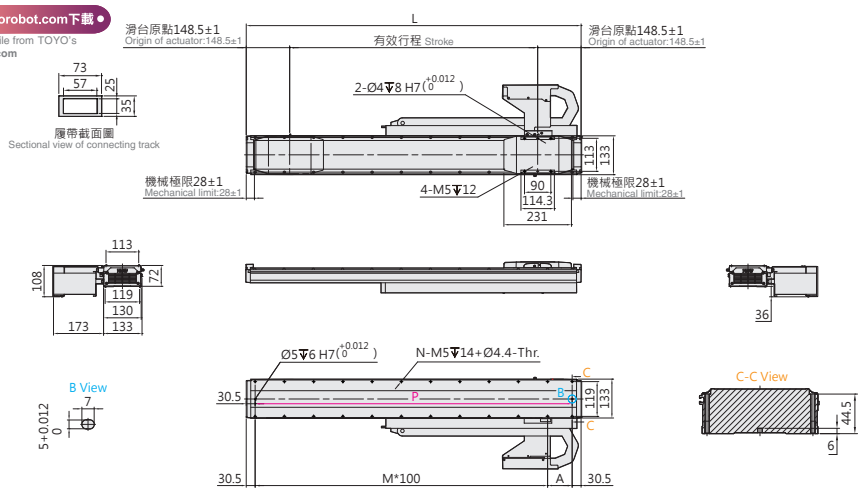

有效行程 Stroke	208	272	336	400	464	528	592	656	720	784	848	912	976	1040	1104	1168	1232	1296	1360	1424
L	505	569	633	697	761	825	889	953	1017	1081	1145	1209	1273	1337	1401	1465	1529	1593	1657	1721
A	44	108	72	36	100	64	128	92	56	120	84	48	112	76	40	104	68	32	96	60
M	4	4	5	6	6	7	7	8	9	9	10	11	11	12	13	13	14	15	15	16
N	12	12	14	16	16	18	18	20	22	22	24	26	26	28	30	30	32	34	34	36
P	444	508	572	636	700	764	828	892	956	1020	1084	1148	1212	1276	1340	1404	1468	1532	1596	1660
KG	10.6	11.1	11.6	12.0	12.5	13.0	13.4	13.9	14.4	14.9	15.3	15.8	16.3	16.8	17.2	17.7	18.2	18.6	19.1	19.6

有效行程 Stroke	1488	1552	1616	1680	1744	1808	1872	1936	2000	2064	2128	2192	2256	2320	2384	2448	2512	2576	2640	2704
L	1785	1849	1913	1977	2041	2105	2169	2233	2297	2361	2425	2489	2553	2617	2681	2745	2809	2873	2937	3001
A	124	88	52	116	80	44	108	72	36	100	64	128	92	56	120	84	48	112	76	40
M	16	17	18	18	19	20	20	21	22	22	23	23	24	25	25	26	27	27	28	29
N	36	38	40	40	42	44	44	46	48	48	50	50	52	54	54	56	58	58	60	62
P	1724	1788	1852	1916	1980	2044	2108	2172	2236	2300	2364	2428	2492	2556	2620	2684	2748	2812	2876	2940
KG	20.1	20.5	21.0	21.5	22.0	22.4	22.9	23.4	23.8	24.3	24.8	25.2	25.7	26.2	26.6	27.1	27.6	28.1	28.5	29.0

LNF2-15 密閉環境 Closed type

鐵芯平板式 With Iron Core

LNF2-15-DHS2-D

2D CAD 3D CAD

● CAD圖面可至www.toyorobot.com下載 ●
Please do wnload the CAD file from TOYO's website：www.toyorobot.com

單位 Unit ： mm

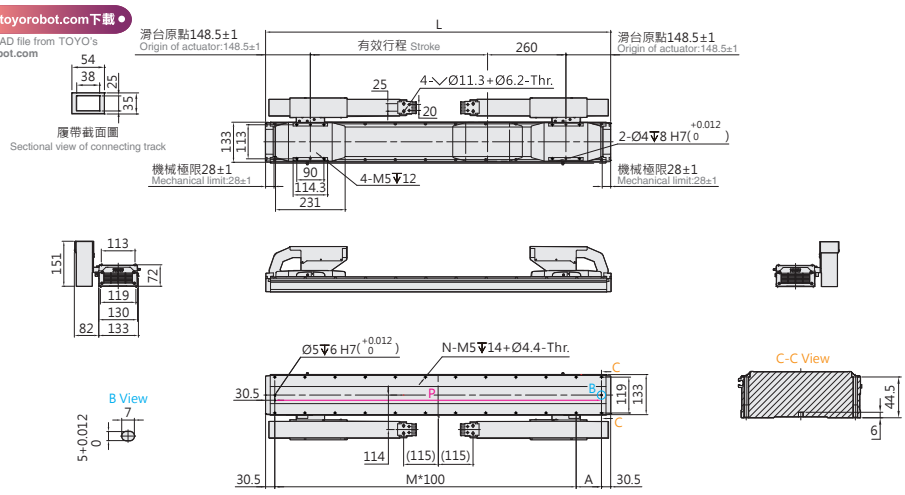

有效行程 Stroke	332	396	460	524	588	652	716	780	844	908	972	1036	1100	1164	1228	1292	1356	1420	1484	1548	1612
L	889	953	1017	1081	1145	1209	1273	1337	1401	1465	1529	1593	1657	1721	1785	1849	1913	1977	2041	2105	2169
A	128	92	56	120	84	48	112	76	40	104	68	32	96	60	124	88	52	116	80	44	108
M	7	8	9	9	10	11	11	12	13	13	14	15	15	16	16	17	18	18	19	20	20
N	18	20	22	22	24	26	26	28	30	30	32	34	34	36	36	38	40	40	42	44	44
P	828	892	956	1020	1084	1148	1212	1276	1340	1404	1468	1532	1596	1660	1724	1788	1852	1916	1980	2044	2108
KG	15.6	16.1	16.6	17.1	17.6	18.0	18.5	19.0	19.5	19.9	20.4	20.9	21.3	21.8	22.3	22.7	23.2	23.7	24.2	24.6	25.1

有效行程 Stroke	1676	1740	1804	1868	1932	1996	2060	2124	2188	2252	2316	2380	2444	2508	2572	2636	2700	2764	2828	2892	2956	3020
L	2233	2297	2361	2425	2489	2553	2617	2681	2745	2809	2873	2937	3001	3065	3129	3193	3257	3321	3385	3449	3513	3577
A	72	36	100	64	128	92	56	120	84	48	112	76	40	104	68	32	96	60	124	88	52	116
M	21	22	22	23	23	24	25	25	26	27	27	28	29	29	30	31	31	32	32	33	34	34
N	46	48	48	50	50	52	54	54	56	58	58	60	62	62	64	66	66	68	68	70	72	72
P	2172	2236	2300	2364	2428	2492	2556	2620	2684	2748	2812	2876	2940	3004	3068	3132	3196	3260	3324	3388	3452	3516
KG	25.6	26.1	26.5	27.0	27.5	27.9	28.4	28.9	29.3	29.8	30.3	30.8	31.2	31.7	32.2	32.6	33.1	33.6	34.0	34.5	35.0	35.5

LNF2-15-DHL2-D

2D CAD 3D CAD

● CAD圖面可至www.toyorobot.com下載 ●
Please do wnload the CAD file from TOYO's website：www.toyorobot.com

單位 Unit ： mm

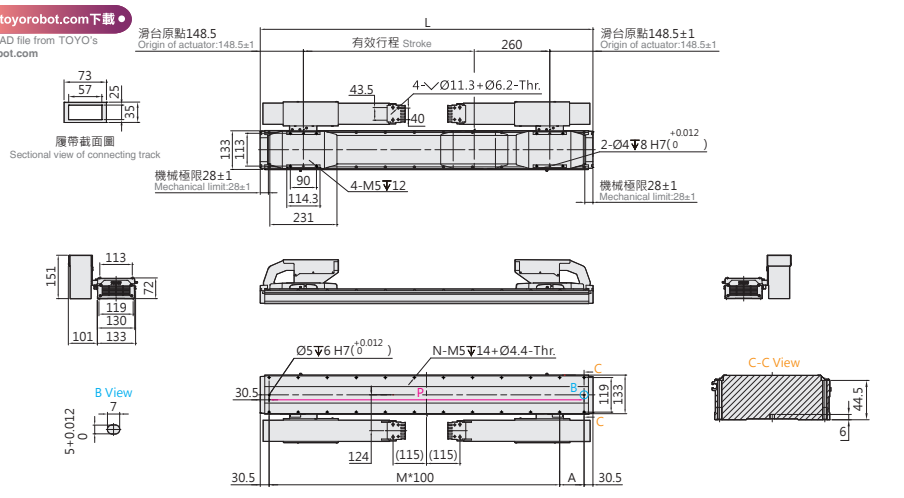

有效行程 Stroke	332	396	460	524	588	652	716	780	844	908	972	1036	1100	1164	1228	1292	1356	1420	1484	1548	1612
L	889	953	1017	1081	1145	1209	1273	1337	1401	1465	1529	1593	1657	1721	1785	1849	1913	1977	2041	2105	2169
A	128	92	56	120	84	48	112	76	40	104	68	32	96	60	124	88	52	116	80	44	108
M	7	8	9	9	10	11	11	12	13	13	14	15	15	16	16	17	18	18	19	20	20
N	18	20	22	22	24	26	26	28	30	30	32	34	34	36	36	38	40	40	42	44	44
P	828	892	956	1020	1084	1148	1212	1276	1340	1404	1468	1532	1596	1660	1724	1788	1852	1916	1980	2044	2108
KG	15.6	16.1	16.6	17.1	17.6	18.0	18.5	19.0	19.5	19.9	20.4	20.9	21.3	21.8	22.3	22.7	23.2	23.7	24.2	24.6	25.1

有效行程 Stroke	1676	1740	1804	1868	1932	1996	2060	2124	2188	2252	2316	2380	2444	2508	2572	2636	2700	2764	2828	2892	2956	3020
L	2233	2297	2361	2425	2489	2553	2617	2681	2745	2809	2873	2937	3001	3065	3129	3193	3257	3321	3385	3449	3513	3577
A	72	36	100	64	128	92	56	120	84	48	112	76	40	104	68	32	96	60	124	88	52	116
M	21	22	22	23	23	24	25	25	26	27	27	28	29	29	30	31	31	32	32	33	34	34
N	46	48	48	50	50	52	54	54	56	58	58	60	62	62	64	66	66	68	68	70	72	72
P	2172	2236	2300	2364	2428	2492	2556	2620	2684	2748	2812	2876	2940	3004	3068	3132	3196	3260	3324	3388	3452	3516
KG	25.6	26.1	26.5	27.0	27.5	27.9	28.4	28.9	29.3	29.8	30.3	30.8	31.2	31.7	32.2	32.6	33.1	33.6	34.0	34.5	35.0	35.5

LNF2-15-DWS2-D

2D CAD 3D CAD

● CAD圖面可至www.toyorobot.com下載 ●

Please do wnload the CAD file from TOYO's website : www.toyorobot.com

單位 Unit : mm

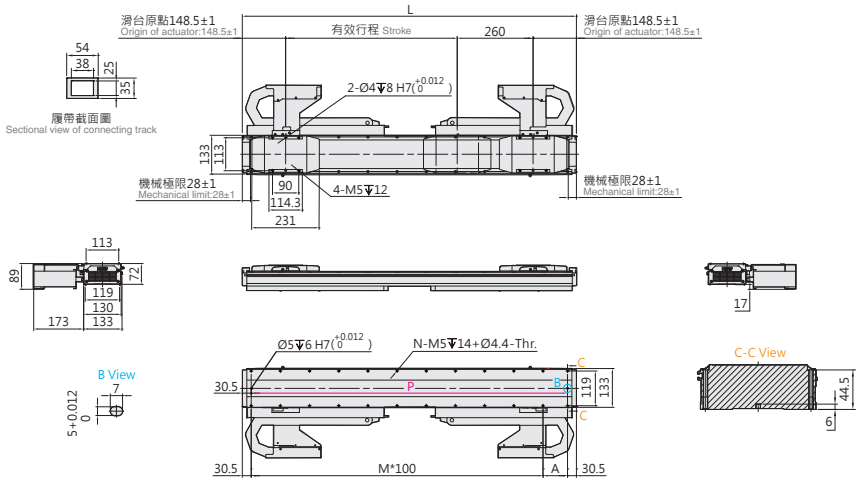

有效行程 Stroke	332	396	460	524	588	652	716	780	844	908	972	1036	1100	1164	1228	1292	1356	1420	1484	1548	1612	1676	1740	1804	1868	1932	1996	2060	2124	2188	2252	2316	2380	2444
L	889	953	1017	1081	1145	1209	1273	1337	1401	1465	1529	1593	1657	1721	1785	1849	1913	1977	2041	2105	2169	2233	2297	2361	2425	2489	2553	2617	2681	2745	2809	2873	2937	3001
A	128	92	56	120	84	48	112	76	40	104	68	32	96	60	124	88	52	116	80	44	108	72	36	100	64	128	92	56	120	84	48	112	76	40
M	7	8	9	9	10	11	11	12	13	13	14	15	15	16	16	17	18	18	19	20	20	21	22	22	23	23	24	25	25	26	27	27	28	29
N	18	20	22	22	24	26	26	28	30	30	32	34	34	36	36	38	40	40	42	44	44	46	48	48	50	50	52	54	54	56	58	58	60	62
P	828	892	956	1020	1084	1148	1212	1276	1340	1404	1468	1532	1596	1660	1724	1788	1852	1916	1980	2044	2108	2172	2236	2300	2364	2428	2492	2556	2620	2684	2748	2812	2876	2940
KG	15.6	16.1	16.6	17.1	17.6	18.0	18.5	19.0	19.5	19.9	20.4	20.9	21.3	21.8	22.3	22.7	23.2	23.7	24.2	24.6	25.1	25.6	26.1	26.5	27.0	27.5	27.9	28.4	28.9	29.3	29.8	30.3	30.8	31.2

LNF2-15-DWL2-D

2D CAD 3D CAD

● CAD圖面可至www.toyorobot.com下載 ●

Please do wnload the CAD file from TOYO's website : www.toyorobot.com

單位 Unit : mm

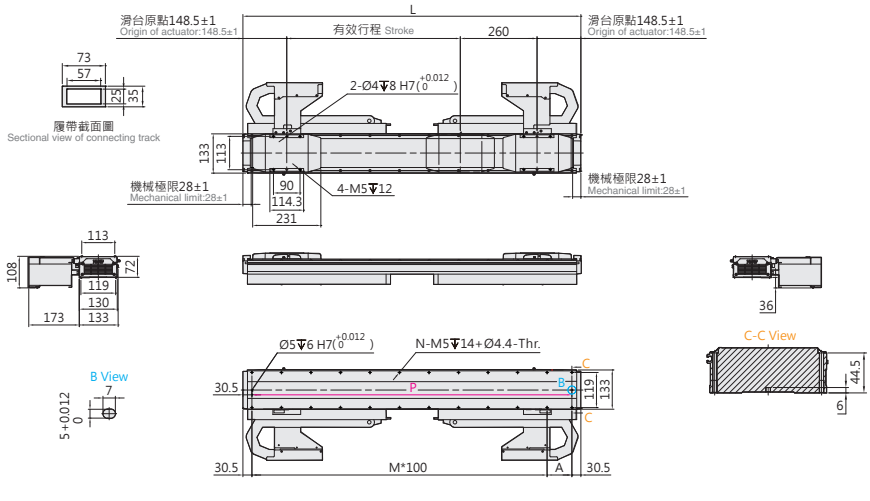

有效行程 Stroke	332	396	460	524	588	652	716	780	844	908	972	1036	1100	1164	1228	1292	1356	1420	1484	1548	1612	1676	1740	1804	1868	1932	1996	2060	2124	2188	2252	2316	2380	2444
L	889	953	1017	1081	1145	1209	1273	1337	1401	1465	1529	1593	1657	1721	1785	1849	1913	1977	2041	2105	2169	2233	2297	2361	2425	2489	2553	2617	2681	2745	2809	2873	2937	3001
A	128	92	56	120	84	48	112	76	40	104	68	32	96	60	124	88	52	116	80	44	108	72	36	100	64	128	92	56	120	84	48	112	76	40
M	7	8	9	9	10	11	11	12	13	13	14	15	15	16	16	17	18	18	19	20	20	21	22	22	23	23	24	25	25	26	27	27	28	29
N	18	20	22	22	24	26	26	28	30	30	32	34	34	36	36	38	40	40	42	44	44	46	48	48	50	50	52	54	54	56	58	58	60	62
P	828	892	956	1020	1084	1148	1212	1276	1340	1404	1468	1532	1596	1660	1724	1788	1852	1916	1980	2044	2108	2172	2236	2300	2364	2428	2492	2556	2620	2684	2748	2812	2876	2940
KG	15.6	16.1	16.6	17.1	17.6	18.0	18.5	19.0	19.5	19.9	20.4	20.9	21.3	21.8	22.3	22.7	23.2	23.7	24.2	24.6	25.1	25.6	26.1	26.5	27.0	27.5	27.9	28.4	28.9	29.3	29.8	30.3	30.8	31.2

LNF2-15 密閉環境 Closed type

鐵芯平板式 With Iron Core

LNF2-15-N-N

2D CAD 3D CAD

● CAD圖面可至www.toyorobot.com下載 ●
Please do wnload the CAD file from TOYO's website : www.toyorobot.com

單位 Unit : mm

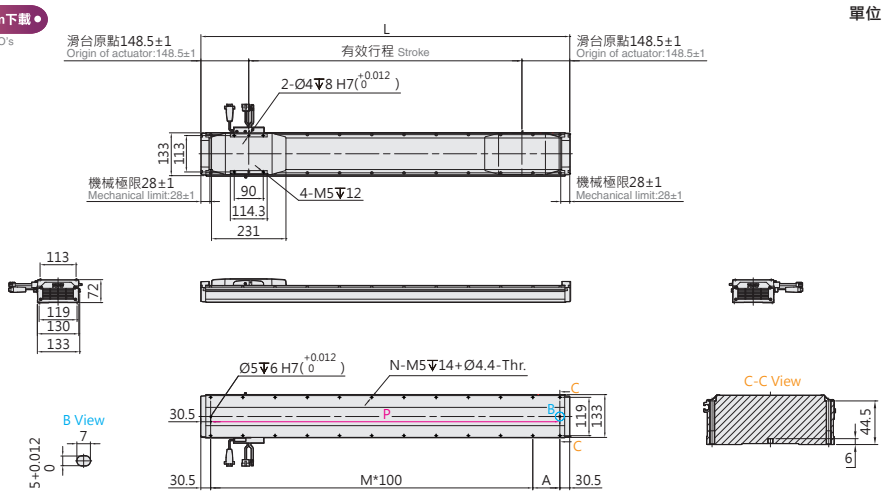

有效行程 Stroke	208	272	336	400	464	528	592	656	720	784	848	912	976	1040	1104	1168	1232	1296	1360	1424	1488	1552
L	505	569	633	697	761	825	889	953	1017	1081	1145	1209	1273	1337	1401	1465	1529	1593	1657	1721	1785	1849
A	44	108	72	36	100	64	128	92	56	120	84	48	112	76	40	104	68	32	96	60	124	88
M	4	4	5	6	6	7	7	8	9	9	10	11	11	12	13	13	14	15	15	16	16	17
N	12	12	14	16	16	18	18	20	22	22	24	26	26	28	30	30	32	34	34	36	36	38
P	444	508	572	636	700	764	828	892	956	1020	1084	1148	1212	1276	1340	1404	1468	1532	1596	1660	1724	1788
KG	10.6	11.1	11.6	12.0	12.5	13.0	13.4	13.9	14.4	14.9	15.3	15.8	16.3	16.8	17.2	17.7	18.2	18.6	19.1	19.6	20.1	20.5

有效行程 Stroke	1616	1680	1744	1808	1872	1936	2000	2064	2128	2192	2256	2320	2384	2448	2512	2576	2640	2704	2768	2832	2896	2960	3024
L	1913	1977	2041	2105	2169	2233	2297	2361	2425	2489	2553	2617	2681	2745	2809	2873	2937	3001	3065	3129	3193	3257	3321
A	52	116	80	44	108	72	36	100	64	128	92	56	120	84	48	112	76	40	104	68	32	96	60
M	18	18	19	20	20	21	22	22	23	23	24	25	25	26	27	27	28	29	29	30	31	31	32
N	40	40	42	44	44	46	48	48	50	50	52	54	54	56	58	58	60	62	62	64	66	66	68
P	1852	1916	1980	2044	2108	2172	2236	2300	2364	2428	2492	2556	2620	2684	2748	2812	2876	2940	3004	3068	3132	3196	3260
KG	21.0	21.5	22.0	22.4	22.9	23.4	23.8	24.3	24.8	25.2	25.7	26.2	26.6	27.1	27.6	28.1	28.5	29.0	29.5	29.9	30.4	30.9	31.3

LNF2-15-N-D

2D CAD 3D CAD

● CAD圖面可至www.toyorobot.com下載 ●
Please do wnload the CAD file from TOYO's website : www.toyorobot.com

單位 Unit : mm

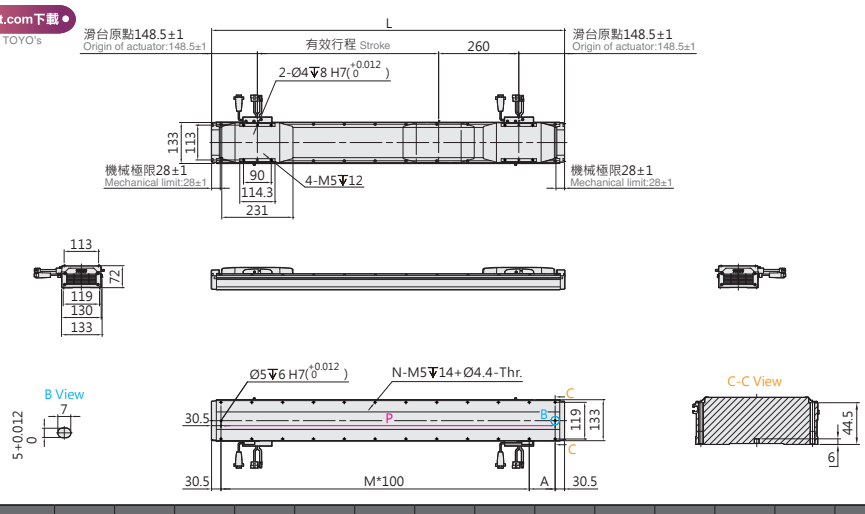

有效行程 Stroke	332	396	460	524	588	652	716	780	844	908	972	1036	1100	1164	1228	1292	1356	1420	1484	1548	1612
L	889	953	1017	1081	1145	1209	1273	1337	1401	1465	1529	1593	1657	1721	1785	1849	1913	1977	2041	2105	2169
A	128	92	56	120	84	48	112	76	40	104	68	32	96	60	124	88	52	116	80	44	108
M	7	8	9	9	10	11	11	12	13	13	14	15	15	16	16	17	18	18	19	20	20
N	18	20	22	22	24	26	26	28	30	30	32	34	34	36	36	38	40	40	42	44	44
P	828	892	956	1020	1084	1148	1212	1276	1340	1404	1468	1532	1596	1660	1724	1788	1852	1916	1980	2044	2108
KG	15.6	16.1	16.6	17.1	17.6	18.0	18.5	19.0	19.5	19.9	20.4	20.9	21.3	21.8	22.3	22.7	23.2	23.7	24.2	24.6	25.1

有效行程 Stroke	1676	1740	1804	1868	1932	1996	2060	2124	2188	2252	2316	2380	2444	2508	2572	2636	2700	2764	2828	2892	2956	3020
L	2233	2297	2361	2425	2489	2553	2617	2681	2745	2809	2873	2937	3001	3065	3129	3193	3257	3321	3385	3449	3513	3577
A	72	36	100	64	128	92	56	120	84	48	112	76	40	104	68	32	96	60	124	88	52	116
M	21	22	22	23	23	24	25	25	26	27	27	28	29	29	30	31	31	32	32	33	34	34
N	46	48	48	50	50	52	54	54	56	58	58	60	62	62	64	66	66	68	68	70	72	72
P	2172	2236	2300	2364	2428	2492	2556	2620	2684	2748	2812	2876	2940	3004	3068	3132	3196	3260	3324	3388	3452	3516
KG	25.6	26.1	26.5	27.0	27.5	27.9	28.4	28.9	29.3	29.8	30.3	30.8	31.2	31.7	32.2	32.6	33.1	33.6	34.0	34.5	35.0	35.5

Memo

LNF2-20 密閉環境 Closed type

鐵芯平板式 With Iron Core

最大行程 Maximum Stroke	3018mm
最高速度 Maximum Speed	3500mm/s
連續推力 Continuous Thrust	59N
連續可搬重量 Continuous Payload	20kg

型號表示方式 Ordering Method

LNF2-20-RHS2-N-3018-LS10-R-N-05H-LC100-A001

本體型號 Model

動子數量 No. of motor

N	單動子 Single motor
D	雙動子 Double motor

行程 Stroke

單動子 Single motor	202~3018mm
	間隔64mm Pitch 64mm
雙動子 Double motor	320~3008mm
	間隔64mm Pitch 64mm

原點位置 Position of origin

R	右 Right
L	左 Left

感應器 Sensor

N	無 None
XX	數量 Quantity

特注式樣 Customization order no.

本體固定方式及線槽出線方向 Cable carrier entry location

項目 Item		出線方向 Cable Direction		固定方向 Mounting direction		線槽大小 Cable track size
單動子 Single motor	R	右方出線 Right	H	水平固定 Horizontally	L2	大線槽 Large cable track
	L	左方出線 Left	W	壁掛固定 Wall mount	S2	小線槽 Small cable track
雙動子 Double motor	D	雙滑座出線 Double Slider	H	水平固定 Horizontally	L2	大線槽 Large cable track
			W	壁掛固定 Wall mount	S2	小線槽 Small cable track
無 None	N	無線槽 No cable chain				

編碼器 Encoder

LS10	1μm光學尺 1μm optical encoder
LS05	0.5μm光學尺 0.5μm optical encoder
LS01	0.1μm光學尺 0.1μm optical encoder
MS10	1μm磁性尺-SIKO 1μm magnetic encoder
TS10	1μm磁性尺-TOYO 1μm magnetic encoder

線長 Cable length

N	無線材 None
05	5m
08	8m
12	12m
XX	XXm特殊長度 Customized length

※標配5m，長度包含履帶線槽段。
※ Standard:5m, including the length of cable chain.
※特殊線長特注，請與本公司業務聯絡。
※ Please consult with our sales department for customized cable length.
※選擇線長N時，控制器需選N。
※ It is compulsory to select N for the controller while choosing cable length 00.

霍爾線材 Hall Cable

-	無 None
H	霍爾 Hall

對應驅動器 Controller type

LC100	TOYO (Pulse)
LC100E	TOYO (EtherCAT)
S	Servotronix
M	三菱 Mitsubishi
P	松下 Panasonic
D	台達 Delta
Z	其他 Other
N	無選配 None

基本仕樣 Specification

規格 Spec	型號 Model		LNF2-20
	重複精度 Repeatability (mm)		±0.002
	最大推力 Mxa. Force (N)		510
	連續推力 Rated Force (N)		113
	連續可搬重量 Mxa. Payload (kg)※1		40
	標準行程 Stroke (mm)	單動子 N	202-3018 /64 間隔 pitch
		雙動子 D	320-3008 /64 間隔 pitch
	最高速度 Maximum Speed (mm/s)		3500

※1 連續可搬重量為到達線速度 1m/s, 最大加速度 5m/s² 固定行程來回，不同情況會有不同。
The continuous payload is the data when the robot runs with maximum speed 1m/s and acceleration 5m/s².
Different application will have different result.

可搬質量與速度 Payload & Speed

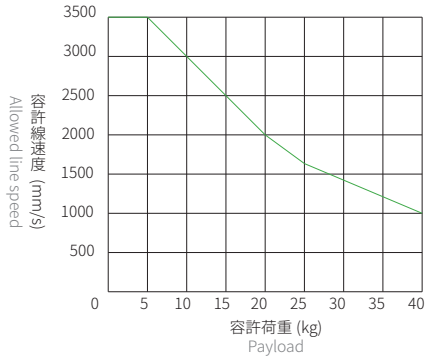

容許負載力距表 Allowable Overhang

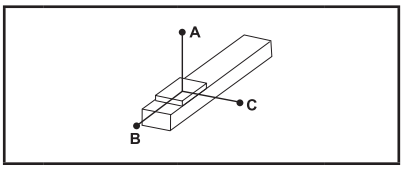

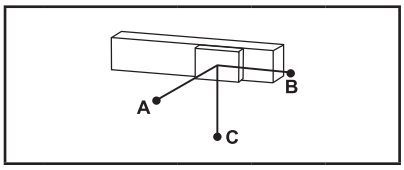

(單位 Unit : mm)

水平安裝 Horizontal Installation※2

	荷重 Load	A	B	C
LNF2-20	10 kg	2200	450	320
	20 kg	1100	220	160
	30 kg	720	140	100
	40 kg	540	100	75

(單位 Unit : mm)

壁掛安裝 Wall Installation※2

	荷重 Load	A	B	C
LNF2-20	10 kg	320	450	2200
	20 kg	160	220	1100
	30 kg	100	140	720
	40 kg	75	100	540

※2 相同速度下加速度時間不同，加速度及荷重也隨之改變，表為加速度時間 0.2s。
Even the speed is same, if acceleration and acceleration time is changed, the payload willbe different.
Above chart is based on acceleration time 0.2 sec.

靜態容許負載慣量 Static Loading Moment

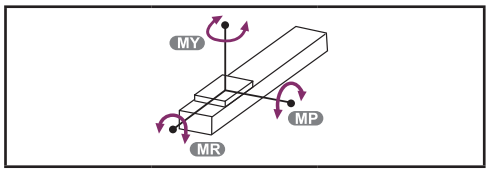

(單位 Unit : N.m)

LNF2-20	MY	2461
	MP	2461
	MR	1865

對應驅控器一覽表 Corresponding Controller Chart

外觀 Exterior	驅控器型號 Controller Model	電氣規格 Electrical Spec	詳細參閱 Reference Page
	LC100	單相 / 三相 Single-phase/Three-phase 220V	P.291

LNF2-20 密閉環境 Closed type

鐵芯平板式 With Iron Core

LNF2-20-RHS2-N

2D CAD 3D CAD

● CAD圖面可至www.toyorobot.com下載 ●
Please do wnload the CAD file from TOYO's website : www.toyorobot.com

單位 Unit : mm

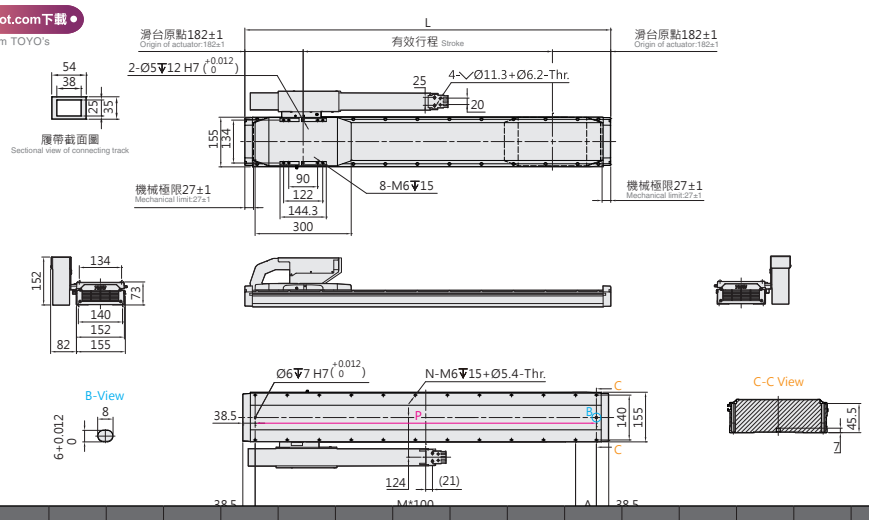

有效行程 Stroke	202	266	330	394	458	522	586	650	714	778	842	906	970	1034	1098	1162	1226	1290	1354	1418	1482	1546
L	566	630	694	758	822	886	950	1014	1078	1142	1206	1270	1334	1398	1462	1526	1590	1654	1718	1782	1846	1910
A	89	53	117	81	45	109	73	37	101	65	129	93	57	121	85	49	113	77	41	105	69	33
M	4	5	5	6	7	7	8	9	9	10	10	11	12	12	13	14	14	15	16	16	17	18
N	12	14	14	16	18	18	20	22	22	24	24	26	28	28	30	32	32	34	36	36	38	40
P	489	553	617	681	745	809	873	937	1001	1065	1129	1193	1257	1321	1385	1449	1513	1577	1641	1705	1769	1833
KG	13.7	14.3	14.9	15.5	16.2	16.7	17.3	17.9	18.5	19.1	19.7	20.3	20.9	21.5	22.1	22.7	23.3	23.9	24.5	25.1	25.7	26.3

有效行程 Stroke	1610	1674	1738	1802	1866	1930	1994	2058	2122	2186	2250	2314	2378	2442	2506	2570	2634	2698	2762	2826	2890	2954	3018
L	1974	2038	2102	2166	2230	2294	2358	2422	2486	2550	2614	2678	2742	2806	2870	2934	2998	3062	3126	3190	3254	3318	3382
A	97	61	125	89	53	117	81	45	109	73	37	101	65	129	93	57	121	85	49	113	77	41	105
M	18	19	19	20	21	21	22	23	23	24	25	25	26	26	27	28	28	29	30	30	31	32	32
N	40	42	42	44	46	46	48	50	50	52	54	54	56	56	58	60	60	62	64	64	66	68	68
P	1897	1961	2025	2089	2153	2217	2281	2345	2409	2473	2537	2601	2665	2729	2793	2857	2921	2985	3049	3113	3177	3241	3305
KG	26.9	27.5	28.1	28.7	29.3	29.9	30.5	31.0	31.6	32.2	32.8	33.4	34.0	34.6	35.2	35.8	36.4	37.0	37.6	38.2	38.8	39.4	40.0

LNF2-20-RHL2-N

2D CAD 3D CAD

● CAD圖面可至www.toyorobot.com下載 ●
Please do wnload the CAD file from TOYO's website : www.toyorobot.com

單位 Unit : mm

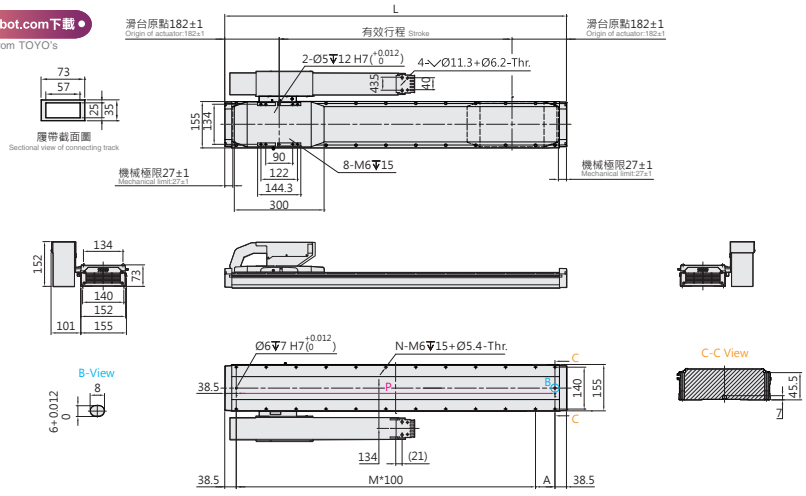

有效行程 Stroke	202	266	330	394	458	522	586	650	714	778	842	906	970	1034	1098	1162	1226	1290	1354	1418	1482	1546
L	566	630	694	758	822	886	950	1014	1078	1142	1206	1270	1334	1398	1462	1526	1590	1654	1718	1782	1846	1910
A	89	53	117	81	45	109	73	37	101	65	129	93	57	121	85	49	113	77	41	105	69	33
M	4	5	5	6	7	7	8	9	9	10	10	11	12	12	13	14	14	15	16	16	17	18
N	12	14	14	16	18	18	20	22	22	24	24	26	28	28	30	32	32	34	36	36	38	40
P	489	553	617	681	745	809	873	937	1001	1065	1129	1193	1257	1321	1385	1449	1513	1577	1641	1705	1769	1833
KG	13.7	14.3	14.9	15.5	16.2	16.7	17.3	17.9	18.5	19.1	19.7	20.3	20.9	21.5	22.1	22.7	23.3	23.9	24.5	25.1	25.7	26.3

有效行程 Stroke	1610	1674	1738	1802	1866	1930	1994	2058	2122	2186	2250	2314	2378	2442	2506	2570	2634	2698	2762	2826	2890	2954	3018
L	1974	2038	2102	2166	2230	2294	2358	2422	2486	2550	2614	2678	2742	2806	2870	2934	2998	3062	3126	3190	3254	3318	3382
A	97	61	125	89	53	117	81	45	109	73	37	101	65	129	93	57	121	85	49	113	77	41	105
M	18	19	19	20	21	21	22	23	23	24	25	25	26	26	27	28	28	29	30	30	31	32	32
N	40	42	42	44	46	46	48	50	50	52	54	54	56	56	58	60	60	62	64	64	66	68	68
P	1897	1961	2025	2089	2153	2217	2281	2345	2409	2473	2537	2601	2665	2729	2793	2857	2921	2985	3049	3113	3177	3241	3305
KG	26.9	27.5	28.1	28.7	29.3	29.9	30.5	31.0	31.6	32.2	32.8	33.4	34.0	34.6	35.2	35.8	36.4	37.0	37.6	38.2	38.8	39.4	40.0

LNF2-20-LHS2-N

2D CAD 3D CAD

● CAD圖面可至www.toyorobot.com下載 ●
Please do wnload the CAD file from TOYO's website : www.toyorobot.com

單位 Unit : mm

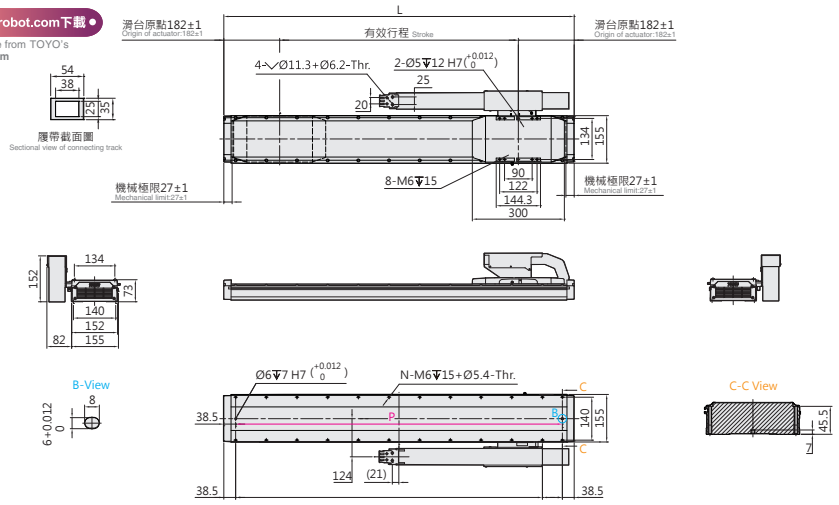

有效行程 Stroke	202	266	330	394	458	522	586	650	714	778	842	906	970	1034	1098	1162	1226	1290	1354	1418	1482	1546
L	566	630	694	758	822	886	950	1014	1078	1142	1206	1270	1334	1398	1462	1526	1590	1654	1718	1782	1846	1910
A	89	53	117	81	45	109	73	37	101	65	129	93	57	121	85	49	113	77	41	105	69	33
M	4	5	5	6	7	7	8	9	9	10	10	11	12	12	13	14	14	15	16	16	17	18
N	12	14	14	16	18	18	20	22	22	24	24	26	28	28	30	32	32	34	36	36	38	40
P	489	553	617	681	745	809	873	937	1001	1065	1129	1193	1257	1321	1385	1449	1513	1577	1641	1705	1769	1833
KG	13.7	14.3	14.9	15.5	16.2	16.7	17.3	17.9	18.5	19.1	19.7	20.3	20.9	21.5	22.1	22.7	23.3	23.9	24.5	25.1	25.7	26.3

有效行程 Stroke	1610	1674	1738	1802	1866	1930	1994	2058	2122	2186	2250	2314	2378	2442	2506	2570	2634	2698	2762	2826	2890	2954	3018
L	1974	2038	2102	2166	2230	2294	2358	2422	2486	2550	2614	2678	2742	2806	2870	2934	2998	3062	3126	3190	3254	3318	3382
A	97	61	125	89	53	117	81	45	109	73	37	101	65	129	93	57	121	85	49	113	77	41	105
M	18	19	19	20	21	21	22	23	23	24	25	25	26	26	27	28	28	29	30	30	31	32	32
N	40	42	42	44	46	46	48	50	50	52	54	54	56	56	58	60	60	62	64	64	66	68	68
P	1897	1961	2025	2089	2153	2217	2281	2345	2409	2473	2537	2601	2665	2729	2793	2857	2921	2985	3049	3113	3177	3241	3305
KG	26.9	27.5	28.1	28.7	29.3	29.9	30.5	31.0	31.6	32.2	32.8	33.4	34.0	34.6	35.2	35.8	36.4	37.0	37.6	38.2	38.8	39.4	40.0

LNF2-20-LHL2-N

2D CAD 3D CAD

● CAD圖面可至www.toyorobot.com下載 ●
Please do wnload the CAD file from TOYO's website : www.toyorobot.com

單位 Unit : mm

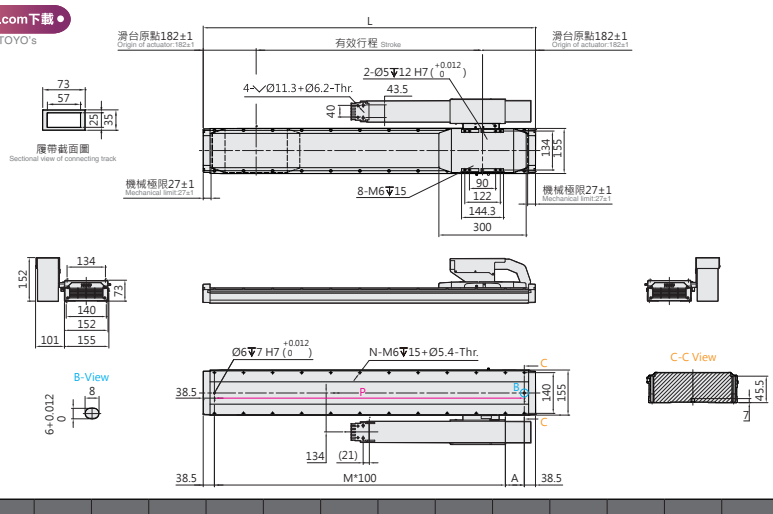

有效行程 Stroke	202	266	330	394	458	522	586	650	714	778	842	906	970	1034	1098	1162	1226	1290	1354	1418	1482	1546
L	566	630	694	758	822	886	950	1014	1078	1142	1206	1270	1334	1398	1462	1526	1590	1654	1718	1782	1846	1910
A	89	53	117	81	45	109	73	37	101	65	129	93	57	121	85	49	113	77	41	105	69	33
M	4	5	5	6	7	7	8	9	9	10	10	11	12	12	13	14	14	15	16	16	17	18
N	12	14	14	16	18	18	20	22	22	24	24	26	28	28	30	32	32	34	36	36	38	40
P	489	553	617	681	745	809	873	937	1001	1065	1129	1193	1257	1321	1385	1449	1513	1577	1641	1705	1769	1833
KG	13.7	14.3	14.9	15.5	16.2	16.7	17.3	17.9	18.5	19.1	19.7	20.3	20.9	21.5	22.1	22.7	23.3	23.9	24.5	25.1	25.7	26.3

有效行程 Stroke	1610	1674	1738	1802	1866	1930	1994	2058	2122	2186	2250	2314	2378	2442	2506	2570	2634	2698	2762	2826	2890	2954	3018
L	1974	2038	2102	2166	2230	2294	2358	2422	2486	2550	2614	2678	2742	2806	2870	2934	2998	3062	3126	3190	3254	3318	3382
A	97	61	125	89	53	117	81	45	109	73	37	101	65	129	93	57	121	85	49	113	77	41	105
M	18	19	19	20	21	21	22	23	23	24	25	25	26	26	27	28	28	29	30	30	31	32	32
N	40	42	42	44	46	46	48	50	50	52	54	54	56	56	58	60	60	62	64	64	66	68	68
P	1897	1961	2025	2089	2153	2217	2281	2345	2409	2473	2537	2601	2665	2729	2793	2857	2921	2985	3049	3113	3177	3241	3305
KG	26.9	27.5	28.1	28.7	29.3	29.9	30.5	31.0	31.6	32.2	32.8	33.4	34.0	34.6	35.2	35.8	36.4	37.0	37.6	38.2	38.8	39.4	40.0

LNF2-20 密閉環境 Closed type

鐵芯平板式 With Iron Core

LNF2-20-RWS2-N

2D CAD 3D CAD

● CAD圖面可至www.toyorobot.com下載 ●
Please do wnload the CAD file from TOYO's website：www.toyorobot.com

單位 Unit ： mm

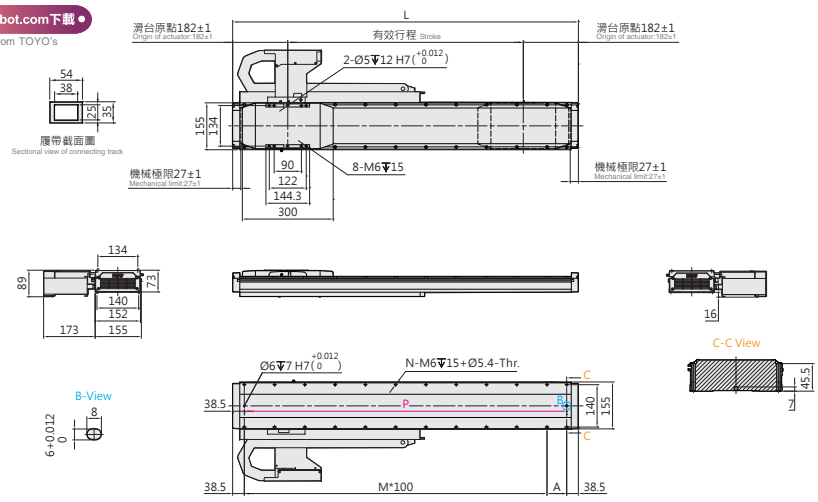

有效行程 Stroke	202	266	330	394	458	522	586	650	714	778	842	906	970	1034	1098	1162	1226	1290	1354
L	566	630	694	758	822	886	950	1014	1078	1142	1206	1270	1334	1398	1462	1526	1590	1654	1718
A	89	53	117	81	45	109	73	37	101	65	129	93	57	121	85	49	113	77	41
M	4	5	5	6	7	7	8	9	9	10	10	11	12	12	13	14	14	15	16
N	12	14	14	16	18	18	20	22	22	24	24	26	28	28	30	32	32	34	36
P	489	553	617	681	745	809	873	937	1001	1065	1129	1193	1257	1321	1385	1449	1513	1577	1641
KG	13.7	14.3	14.9	15.5	16.2	16.7	17.3	17.9	18.5	19.1	19.7	20.3	20.9	21.5	22.1	22.7	23.3	23.9	24.5

有效行程 Stroke	1418	1482	1546	1610	1674	1738	1802	1866	1930	1994	2058	2122	2186	2250	2314	2378	2442	2506	2570	2634
L	1782	1846	1910	1974	2038	2102	2166	2230	2294	2358	2422	2486	2550	2614	2678	2742	2806	2870	2934	2998
A	105	69	33	97	61	125	89	53	117	81	45	109	73	37	101	65	129	93	57	121
M	16	17	18	18	19	19	20	21	21	22	23	23	24	25	25	26	26	27	28	28
N	36	38	40	40	42	42	44	46	46	48	50	50	52	54	54	56	56	58	60	60
P	1705	1769	1833	1897	1961	2025	2089	2153	2217	2281	2345	2409	2473	2537	2601	2665	2729	2793	2857	2921
KG	25.1	25.7	26.3	26.9	27.5	28.1	28.7	29.3	29.9	30.5	31.0	31.6	32.2	32.8	33.4	34.0	34.6	35.2	35.8	36.4

LNF2-20-RWL2-N

2D CAD 3D CAD

● CAD圖面可至www.toyorobot.com下載 ●
Please do wnload the CAD file from TOYO's website：www.toyorobot.com

單位 Unit ： mm

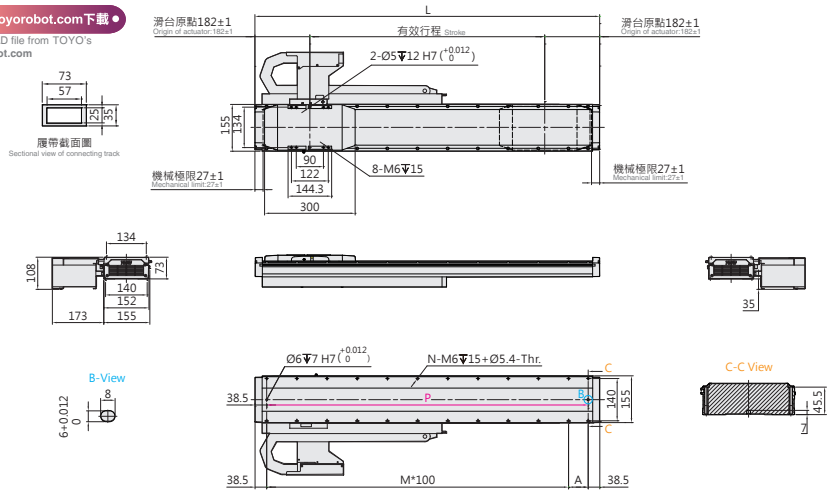

有效行程 Stroke	202	266	330	394	458	522	586	650	714	778	842	906	970	1034	1098	1162	1226	1290	1354
L	566	630	694	758	822	886	950	1014	1078	1142	1206	1270	1334	1398	1462	1526	1590	1654	1718
A	89	53	117	81	45	109	73	37	101	65	129	93	57	121	85	49	113	77	41
M	4	5	5	6	7	7	8	9	9	10	10	11	12	12	13	14	14	15	16
N	12	14	14	16	18	18	20	22	22	24	24	26	28	28	30	32	32	34	36
P	489	553	617	681	745	809	873	937	1001	1065	1129	1193	1257	1321	1385	1449	1513	1577	1641
KG	13.7	14.3	14.9	15.5	16.2	16.7	17.3	17.9	18.5	19.1	19.7	20.3	20.9	21.5	22.1	22.7	23.3	23.9	24.5

有效行程 Stroke	1418	1482	1546	1610	1674	1738	1802	1866	1930	1994	2058	2122	2186	2250	2314	2378	2442	2506	2570	2634
L	1782	1846	1910	1974	2038	2102	2166	2230	2294	2358	2422	2486	2550	2614	2678	2742	2806	2870	2934	2998
A	105	69	33	97	61	125	89	53	117	81	45	109	73	37	101	65	129	93	57	121
M	16	17	18	18	19	19	20	21	21	22	23	23	24	25	25	26	26	27	28	28
N	36	38	40	40	42	42	44	46	46	48	50	50	52	54	54	56	56	58	60	60
P	1705	1769	1833	1897	1961	2025	2089	2153	2217	2281	2345	2409	2473	2537	2601	2665	2729	2793	2857	2921
KG	25.1	25.7	26.3	26.9	27.5	28.1	28.7	29.3	29.9	30.5	31.0	31.6	32.2	32.8	33.4	34.0	34.6	35.2	35.8	36.4

LNF2-20-LWS2-N

2D CAD 3D CAD

● CAD圖面可至www.toyorobot.com下載 ●
Please do wnload the CAD file from TOYO's website : www.toyorobot.com

單位 Unit : mm

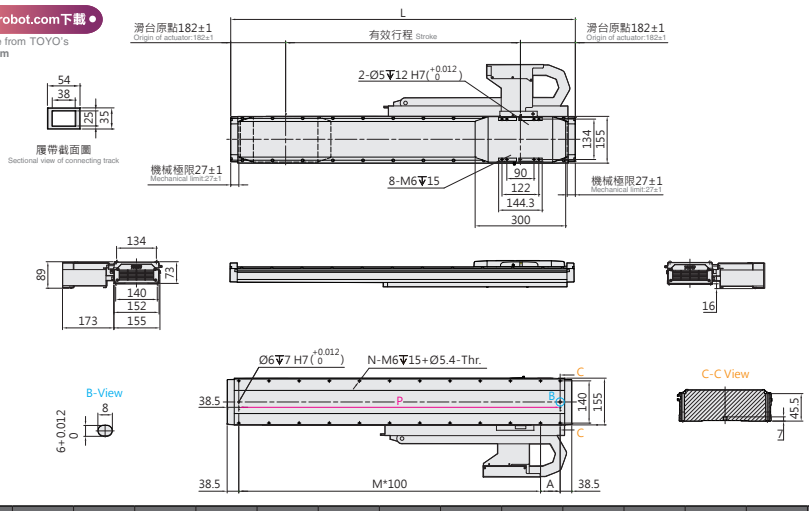

有效行程 Stroke	202	266	330	394	458	522	586	650	714	778	842	906	970	1034	1098	1162	1226	1290	1354
L	566	630	694	758	822	886	950	1014	1078	1142	1206	1270	1334	1398	1462	1526	1590	1654	1718
A	89	53	117	81	45	109	73	37	101	65	129	93	57	121	85	49	113	77	41
M	4	5	5	6	7	7	8	9	9	10	10	11	12	12	13	14	14	15	16
N	12	14	14	16	18	18	20	22	22	24	24	26	28	28	30	32	32	34	36
P	489	553	617	681	745	809	873	937	1001	1065	1129	1193	1257	1321	1385	1449	1513	1577	1641
KG	13.7	14.3	14.9	15.5	16.2	16.7	17.3	17.9	18.5	19.1	19.7	20.3	20.9	21.5	22.1	22.7	23.3	23.9	24.5

有效行程 Stroke	1418	1482	1546	1610	1674	1738	1802	1866	1930	1994	2058	2122	2186	2250	2314	2378	2442	2506	2570	2634
L	1782	1846	1910	1974	2038	2102	2166	2230	2294	2358	2422	2486	2550	2614	2678	2742	2806	2870	2934	2998
A	105	69	33	97	61	125	89	53	117	81	45	109	73	37	101	65	129	93	57	121
M	16	17	18	18	19	19	20	21	21	22	23	23	24	25	25	26	26	27	28	28
N	36	38	40	40	42	42	44	46	46	48	50	50	52	54	54	56	56	58	60	60
P	1705	1769	1833	1897	1961	2025	2089	2153	2217	2281	2345	2409	2473	2537	2601	2665	2729	2793	2857	2921
KG	25.1	25.7	26.3	26.9	27.5	28.1	28.7	29.3	29.9	30.5	31.0	31.6	32.2	32.8	33.4	34.0	34.6	35.2	35.8	36.4

LNF2-20-LWL2-N

2D CAD 3D CAD

● CAD圖面可至www.toyorobot.com下載 ●
Please do wnload the CAD file from TOYO's website : www.toyorobot.com

單位 Unit : mm

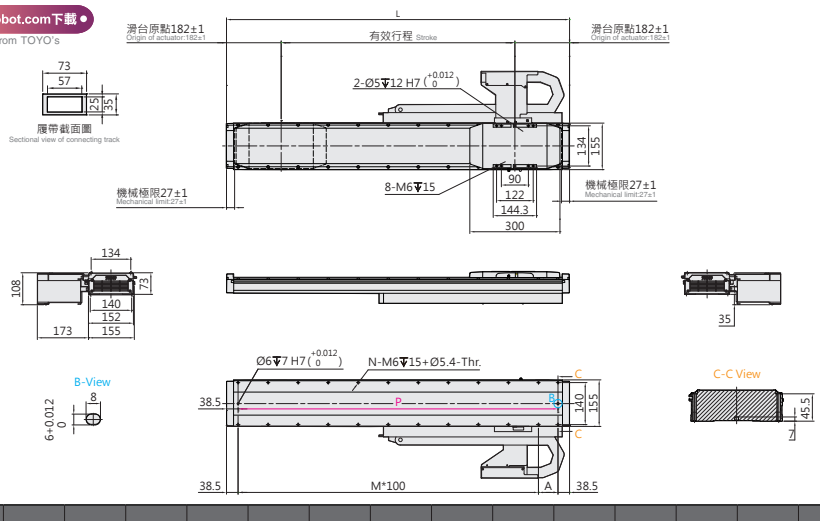

有效行程 Stroke	202	266	330	394	458	522	586	650	714	778	842	906	970	1034	1098	1162	1226	1290	1354
L	566	630	694	758	822	886	950	1014	1078	1142	1206	1270	1334	1398	1462	1526	1590	1654	1718
A	89	53	117	81	45	109	73	37	101	65	129	93	57	121	85	49	113	77	41
M	4	5	5	6	7	7	8	9	9	10	10	11	12	12	13	14	14	15	16
N	12	14	14	16	18	18	20	22	22	24	24	26	28	28	30	32	32	34	36
P	489	553	617	681	745	809	873	937	1001	1065	1129	1193	1257	1321	1385	1449	1513	1577	1641
KG	13.7	14.3	14.9	15.5	16.2	16.7	17.3	17.9	18.5	19.1	19.7	20.3	20.9	21.5	22.1	22.7	23.3	23.9	24.5

有效行程 Stroke	1418	1482	1546	1610	1674	1738	1802	1866	1930	1994	2058	2122	2186	2250	2314	2378	2442	2506	2570	2634
L	1782	1846	1910	1974	2038	2102	2166	2230	2294	2358	2422	2486	2550	2614	2678	2742	2806	2870	2934	2998
A	105	69	33	97	61	125	89	53	117	81	45	109	73	37	101	65	129	93	57	121
M	16	17	18	18	19	19	20	21	21	22	23	23	24	25	25	26	26	27	28	28
N	36	38	40	40	42	42	44	46	46	48	50	50	52	54	54	56	56	58	60	60
P	1705	1769	1833	1897	1961	2025	2089	2153	2217	2281	2345	2409	2473	2537	2601	2665	2729	2793	2857	2921
KG	25.1	25.7	26.3	26.9	27.5	28.1	28.7	29.3	29.9	30.5	31.0	31.6	32.2	32.8	33.4	34.0	34.6	35.2	35.8	36.4

LNF2-20 密閉環境 Closed type

鐵芯平板式 With Iron Core

LNF2-20-DHS2-D

2D CAD 3D CAD

● CAD圖面可至www.toyorobot.com下載 ●
Please do wnload the CAD file from TOYO's website：www.toyorobot.com

單位 Unit ： mm

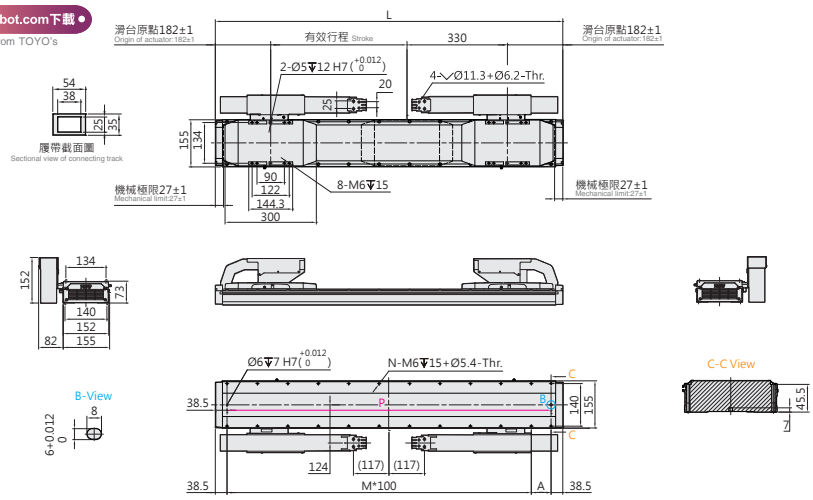

有效行程 Stroke	320	384	448	512	576	640	704	768	832	896	960	1024	1088	1152	1216	1280	1344	1408	1472	1536	1600
L	1014	1078	1142	1206	1270	1334	1398	1462	1526	1590	1654	1718	1782	1846	1910	1974	2038	2102	2166	2230	2294
A	37	101	65	129	93	57	121	85	49	113	77	41	105	69	33	97	61	125	89	53	117
M	9	9	10	10	11	12	12	13	14	14	15	16	16	17	18	18	19	19	20	21	21
N	22	22	24	24	26	28	28	30	32	32	34	36	36	38	40	40	42	42	44	46	46
P	937	1001	1065	1129	1193	1257	1321	1385	1449	1513	1577	1641	1705	1769	1833	1897	1961	2025	2089	2153	2217
KG	22.6	23.2	23.8	24.4	25.0	25.6	26.2	26.8	27.4	28.0	28.6	29.2	29.8	30.4	31.0	31.6	32.2	32.7	33.3	34.0	34.6

有效行程 Stroke	1664	1728	1792	1856	1920	1984	2048	2112	2176	2240	2304	2368	2432	2496	2560	2624	2688	2752	2816	2880	2944	3008
L	2358	2422	2486	2550	2614	2678	2742	2806	2870	2934	2998	3062	3126	3190	3254	3318	3382	3446	3510	3574	3638	3702
A	81	45	109	73	37	101	65	129	93	57	121	85	49	113	77	41	105	69	33	97	61	125
M	22	23	23	24	25	25	26	26	27	28	28	29	30	30	31	32	32	33	34	34	35	35
N	48	50	50	52	54	54	56	56	58	60	60	62	64	64	66	68	68	70	72	72	74	74
P	2281	2345	2409	2473	2537	2601	2665	2729	2793	2857	2921	2985	3049	3113	3177	3241	3305	3369	3433	3497	3561	3625
KG	35.2	35.7	36.3	36.9	37.5	38.1	38.7	39.3	39.9	40.5	41.1	41.7	42.3	42.9	43.5	44.1	44.7	45.3	45.9	46.5	47.0	47.6

LNF2-20-DHL2-D

2D CAD 3D CAD

● CAD圖面可至www.toyorobot.com下載 ●
Please do wnload the CAD file from TOYO's website：www.toyorobot.com

單位 Unit ： mm

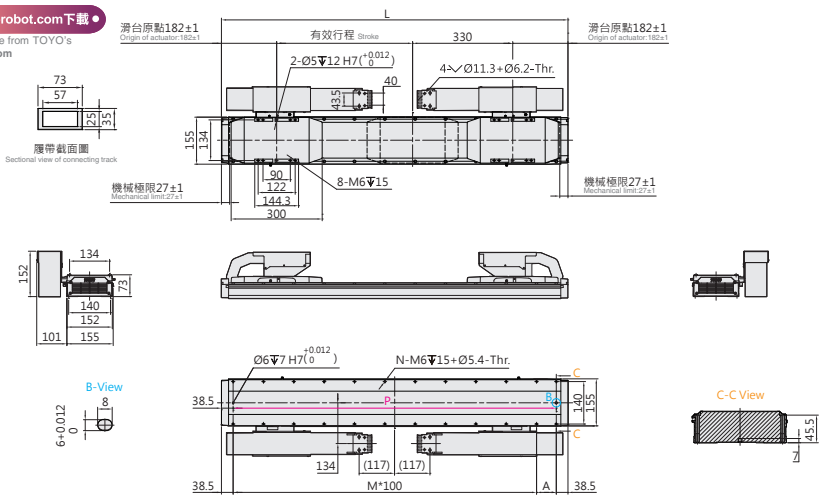

有效行程 Stroke	320	384	448	512	576	640	704	768	832	896	960	1024	1088	1152	1216	1280	1344	1408	1472	1536	1600
L	1014	1078	1142	1206	1270	1334	1398	1462	1526	1590	1654	1718	1782	1846	1910	1974	2038	2102	2166	2230	2294
A	37	101	65	129	93	57	121	85	49	113	77	41	105	69	33	97	61	125	89	53	117
M	9	9	10	10	11	12	12	13	14	14	15	16	16	17	18	18	19	19	20	21	21
N	22	22	24	24	26	28	28	30	32	32	34	36	36	38	40	40	42	42	44	46	46
P	937	1001	1065	1129	1193	1257	1321	1385	1449	1513	1577	1641	1705	1769	1833	1897	1961	2025	2089	2153	2217
KG	22.6	23.2	23.8	24.4	25.0	25.6	26.2	26.8	27.4	28.0	28.6	29.2	29.8	30.4	31.0	31.6	32.2	32.7	33.3	34.0	34.6

有效行程 Stroke	1664	1728	1792	1856	1920	1984	2048	2112	2176	2240	2304	2368	2432	2496	2560	2624	2688	2752	2816	2880	2944	3008
L	2358	2422	2486	2550	2614	2678	2742	2806	2870	2934	2998	3062	3126	3190	3254	3318	3382	3446	3510	3574	3638	3702
A	81	45	109	73	37	101	65	129	93	57	121	85	49	113	77	41	105	69	33	97	61	125
M	22	23	23	24	25	25	26	26	27	28	28	29	30	30	31	32	32	33	34	34	35	35
N	48	50	50	52	54	54	56	56	58	60	60	62	64	64	66	68	68	70	72	72	74	74
P	2281	2345	2409	2473	2537	2601	2665	2729	2793	2857	2921	2985	3049	3113	3177	3241	3305	3369	3433	3497	3561	3625
KG	35.2	35.7	36.3	36.9	37.5	38.1	38.7	39.3	39.9	40.5	41.1	41.7	42.3	42.9	43.5	44.1	44.7	45.3	45.9	46.5	47.0	47.6

LNF2-20-DWS2-D

2D CAD 3D CAD

● CAD圖面可至www.toyorobot.com下載 ●
Please do wnload the CAD file from TOYO's website : www.toyorobot.com

單位 Unit : mm

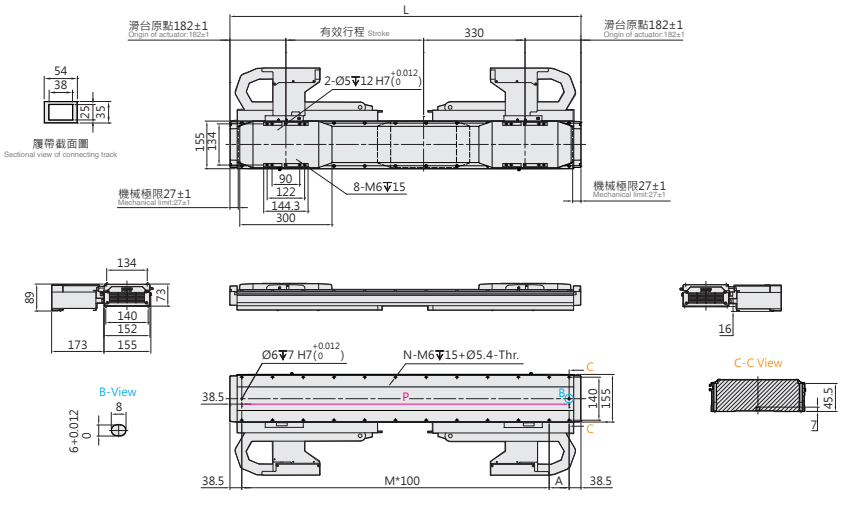

有效行程 Stroke	320	384	448	512	576	640	704	768	832	896	960	1024	1088	1152	1216	1280	1344	1408	1472	1536	1600	1664	1728	1792	1856	1920	1984	2048	2112	2176	2240	2304
L	1014	1078	1142	1206	1270	1334	1398	1462	1526	1590	1654	1718	1782	1846	1910	1974	2038	2102	2166	2230	2294	2358	2422	2486	2550	2614	2678	2742	2806	2870	2934	2998
A	37	101	65	129	93	57	121	85	49	113	77	41	105	69	33	97	61	125	89	53	117	81	45	109	73	37	101	65	129	93	57	121
M	9	9	10	10	11	12	12	13	14	14	15	16	16	17	18	18	19	19	20	21	21	22	23	23	24	25	25	26	26	27	28	28
N	22	22	24	24	26	28	28	30	32	32	34	36	36	38	40	40	42	42	44	46	46	48	50	50	52	54	54	56	56	58	60	60
P	937	1001	1065	1129	1193	1257	1321	1385	1449	1513	1577	1641	1705	1769	1833	1897	1961	2025	2089	2153	2217	2281	2345	2409	2473	2537	2601	2665	2729	2793	2857	2921
KG	22.6	23.2	23.8	24.4	25.0	25.6	26.2	26.8	27.4	28.0	28.6	29.2	29.8	30.4	31.0	31.6	32.2	32.7	33.3	34.0	34.6	35.2	35.7	36.3	36.9	37.5	38.1	38.7	39.3	39.9	40.5	41.1

LNF2-20-DWL2-D

2D CAD 3D CAD

● CAD圖面可至www.toyorobot.com下載 ●
Please do wnload the CAD file from TOYO's website : www.toyorobot.com

單位 Unit : mm

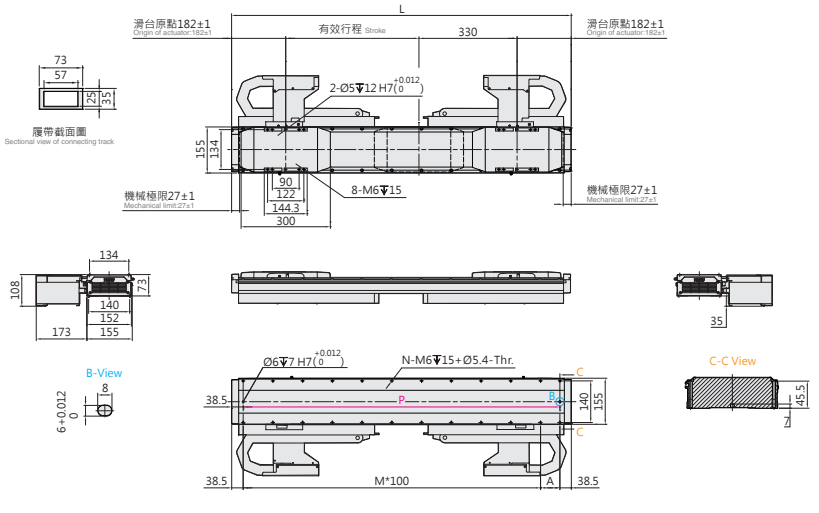

有效行程 Stroke	320	384	448	512	576	640	704	768	832	896	960	1024	1088	1152	1216	1280	1344	1408	1472	1536	1600	1664	1728	1792	1856	1920	1984	2048	2112	2176	2240	2304
L	1014	1078	1142	1206	1270	1334	1398	1462	1526	1590	1654	1718	1782	1846	1910	1974	2038	2102	2166	2230	2294	2358	2422	2486	2550	2614	2678	2742	2806	2870	2934	2998
A	37	101	65	129	93	57	121	85	49	113	77	41	105	69	33	97	61	125	89	53	117	81	45	109	73	37	101	65	129	93	57	121
M	9	9	10	10	11	12	12	13	14	14	15	16	16	17	18	18	19	19	20	21	21	22	23	23	24	25	25	26	26	27	28	28
N	22	22	24	24	26	28	28	30	32	32	34	36	36	38	40	40	42	42	44	46	46	48	50	50	52	54	54	56	56	58	60	60
P	937	1001	1065	1129	1193	1257	1321	1385	1449	1513	1577	1641	1705	1769	1833	1897	1961	2025	2089	2153	2217	2281	2345	2409	2473	2537	2601	2665	2729	2793	2857	2921
KG	22.6	23.2	23.8	24.4	25.0	25.6	26.2	26.8	27.4	28.0	28.6	29.2	29.8	30.4	31.0	31.6	32.2	32.7	33.3	34.0	34.6	35.2	35.7	36.3	36.9	37.5	38.1	38.7	39.3	39.9	40.5	41.1

LNF2-20 密閉環境 Closed type

鐵芯平板式 With Iron Core

LNF2-20-N-N

2D CAD 3D CAD

● CAD圖面可至www.toyorobot.com下載 ●
Please do wnload the CAD file from TOYO's website：www.toyorobot.com

單位 Unit : mm

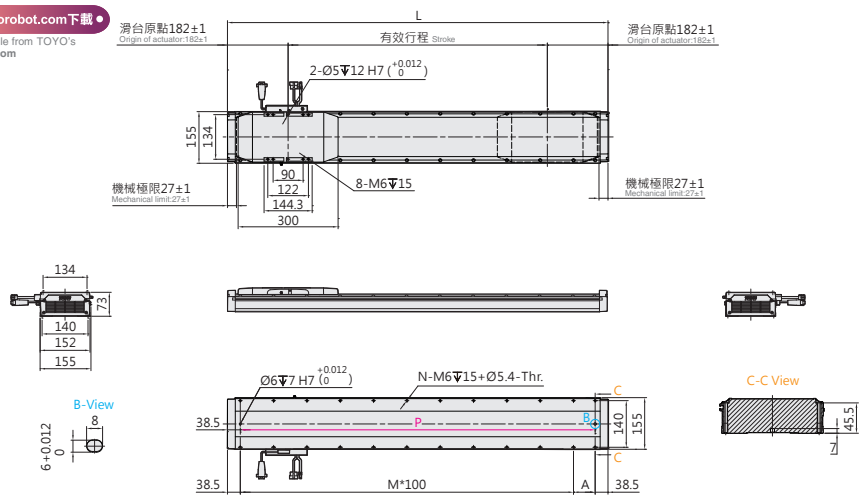

有效行程 Stroke	202	266	330	394	458	522	586	650	714	778	842	906	970	1034	1098	1162	1226	1290	1354	1418	1482	1546
L	566	630	694	758	822	886	950	1014	1078	1142	1206	1270	1334	1398	1462	1526	1590	1654	1718	1782	1846	1910
A	89	53	117	81	45	109	73	37	101	65	129	93	57	121	85	49	113	77	41	105	69	33
M	4	5	5	6	7	7	8	9	9	10	10	11	12	12	13	14	14	15	16	16	17	18
N	12	14	14	16	18	18	20	22	22	24	24	26	28	28	30	32	32	34	36	36	38	40
P	489	553	617	681	745	809	873	937	1001	1065	1129	1193	1257	1321	1385	1449	1513	1577	1641	1705	1769	1833
KG	13.7	14.3	14.9	15.5	16.2	16.7	17.3	17.9	18.5	19.1	19.7	20.3	20.9	21.5	22.1	22.7	23.3	23.9	24.5	25.1	25.7	26.3

有效行程 Stroke	1610	1674	1738	1802	1866	1930	1994	2058	2122	2186	2250	2314	2378	2442	2506	2570	2634	2698	2762	2826	2890	2954	3018
L	1974	2038	2102	2166	2230	2294	2358	2422	2486	2550	2614	2678	2742	2806	2870	2934	2998	3062	3126	3190	3254	3318	3382
A	97	61	125	89	53	117	81	45	109	73	37	101	65	129	93	57	121	85	49	113	77	41	105
M	18	19	19	20	21	21	22	23	23	24	25	25	26	26	27	28	28	29	30	30	31	32	32
N	40	42	42	44	46	46	48	50	50	52	54	54	56	56	58	60	60	62	64	64	66	68	68
P	1897	1961	2025	2089	2153	2217	2281	2345	2409	2473	2537	2601	2665	2729	2793	2857	2921	2985	3049	3113	3177	3241	3305
KG	26.9	27.5	28.1	28.7	29.3	29.9	30.5	31.0	31.6	32.2	32.8	33.4	34.0	34.6	35.2	35.8	36.4	37.0	37.6	38.2	38.8	39.4	40.0

LNF2-20-N-D

2D CAD 3D CAD

● CAD圖面可至www.toyorobot.com下載 ●
Please do wnload the CAD file from TOYO's website：www.toyorobot.com

單位 Unit : mm

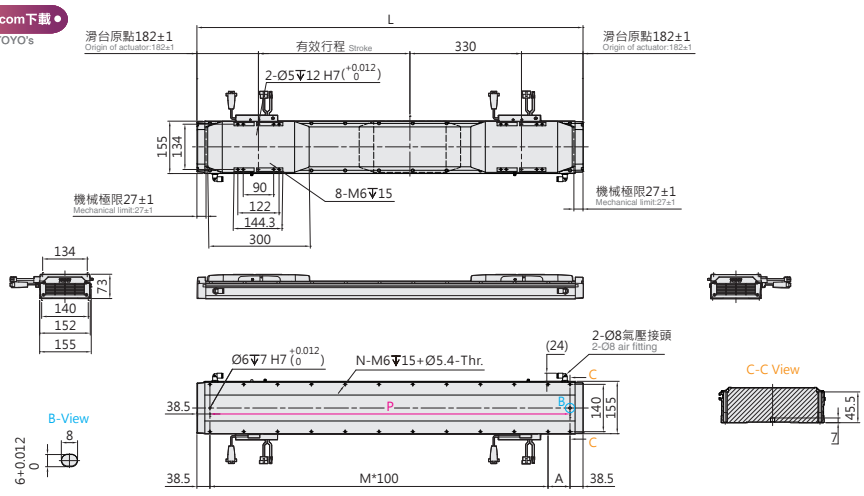

有效行程 Stroke	320	384	448	512	576	640	704	768	832	896	960	1024	1088	1152	1216	1280	1344	1408	1472	1536	1600
L	1014	1078	1142	1206	1270	1334	1398	1462	1526	1590	1654	1718	1782	1846	1910	1974	2038	2102	2166	2230	2294
A	37	101	65	129	93	57	121	85	49	113	77	41	105	69	33	97	61	125	89	53	117
M	9	9	10	10	11	12	12	13	14	14	15	16	16	17	18	18	19	19	20	21	21
N	22	22	24	24	26	28	28	30	32	32	34	36	36	38	40	40	42	42	44	46	46
P	937	1001	1065	1129	1193	1257	1321	1385	1449	1513	1577	1641	1705	1769	1833	1897	1961	2025	2089	2153	2217
KG	22.6	23.2	23.8	24.4	25.0	25.6	26.2	26.8	27.4	28.0	28.6	29.2	29.8	30.4	31.0	31.6	32.2	32.7	33.3	34.0	34.6

有效行程 Stroke	1664	1728	1792	1856	1920	1984	2048	2112	2176	2240	2304	2368	2432	2496	2560	2624	2688	2752	2816	2880	2944	3008
L	2358	2422	2486	2550	2614	2678	2742	2806	2870	2934	2998	3062	3126	3190	3254	3318	3382	3446	3510	3574	3638	3702
A	81	45	109	73	37	101	65	129	93	57	121	85	49	113	77	41	105	69	33	97	61	125
M	22	23	23	24	25	25	26	26	27	28	28	29	30	30	31	32	32	33	34	34	35	35
N	48	50	50	52	54	54	56	56	58	60	60	62	64	64	66	68	68	70	72	72	74	74
P	2281	2345	2409	2473	2537	2601	2665	2729	2793	2857	2921	2985	3049	3113	3177	3241	3305	3369	3433	3497	3561	3625
KG	35.2	35.7	36.3	36.9	37.5	38.1	38.7	39.3	39.9	40.5	41.1	41.7	42.3	42.9	43.5	44.1	44.7	45.3	45.9	46.5	47.0	47.6

Memo

LNF2-30 密閉環境 Closed type

鐵芯平板式 With Iron Core

最大行程 Maximum Stroke	3018mm
最高速度 Maximum Speed	3500mm/s
連續推力 Continuous Thrust	158N
連續可搬重量 Continuous Payload	54kg

型號表示方式 Ordering Method

LNF2-30-RHS2-N-3018-LS10-R-N-05H-LC100-A001

本體型號 Model

動子數量 No. of motor

N	單動子 Single motor
D	雙動子 Double motor

行程 Stroke

單動子 Single motor	202~3018mm
	間隔64mm Pitch 64mm
雙動子 Double motor	320~3008mm
	間隔64mm Pitch 64mm

原點位置 Position of origin

R	右 Right
L	左 Left

感應器 Sensor

N	無 None
XX	數量 Quantity

特注式樣 Customization order no.

本體固定方式及線槽出線方向 Cable carrier entry location

項目 Item		出線方向 Cable Direction		固定方向 Mounting direction		線槽大小 Cable track size
單動子 Single motor	R	右方出線 Right	H	水平固定 Horizontally	L2	大線槽 Large cable track
	L	左方出線 Left	W	壁掛固定 Wall mount	S2	小線槽 Small cable track
雙動子 Double motor	D	雙滑座出線 Double Slider	H	水平固定 Horizontally	L2	大線槽 Large cable track
			W	壁掛固定 Wall mount	S2	小線槽 Small cable track
無 None	N	無線槽 No cable chain				

編碼器 Encoder

LS10	1μm光學尺 1μm optical encoder
LS05	0.5μm光學尺 0.5μm optical encoder
LS01	0.1μm光學尺 0.1μm optical encoder
MS10	1μm磁性尺-SIKO 1μm magnetic encoder
TS10	1μm磁性尺-TOYO 1μm magnetic encoder

線長 Cable length

N	無線材 None
05	5m
08	8m
12	12m
XX	XXm特殊長度 Customized length

※標配5m，長度包含履帶線槽段。
※ Standard:5m, including the length of cable chain.
※特殊線長特注，請與本公司業務聯絡。
※ Please consult with our sales department for customized cable length.
※選擇線長N時，控制器需選N。
※ It is compulsory to select N for the controller while choosing cable length 00.

霍爾線材 Hall Cable

-	無 None
H	霍爾 Hall

對應驅動器 Controller type

LC100	TOYO (Pulse)
LC100E	TOYO (EtherCAT)
S	Servotronix
M	三菱 Mitsubishi
P	松下 Panasonic
D	台達 Delta
Z	其他 Other
N	無選配 None

基本仕樣 Specification

規格 Spec	型號 Model		LNF2-30
	重複精度 Repeatability (mm)		±0.002
	最大推力 Max. Force (N)		713
	連續推力 Rated Force (N)		158
	連續可搬重量 Max. Payload (kg)※1		54
	標準行程 Stroke (mm)	單動子 N	202-3018 /64 間隔 pitch
		雙動子 D	320-3008 /64 間隔 pitch
	最高速度 Maximum Speed (mm/s)		3500

※1 連續可搬重量為到達線速度 1m/s, 最大加速度 5m/s² 固定行程來回，不同情況會有不同。
The continuous payload is the data when the robot runs with maximum speed 1m/s and acceleration 5m/s².
Different application will have different result.

可搬質量與速度 Payload & Speed

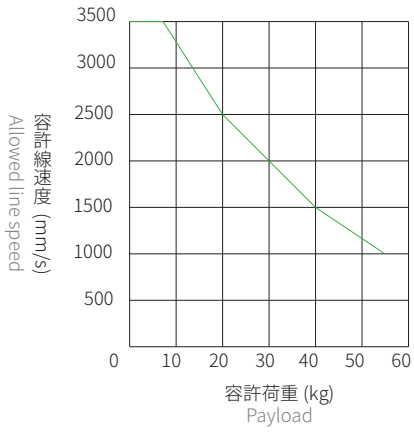

容許負載力距表 Allowable Overhang

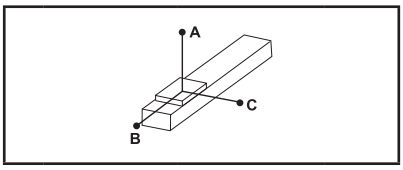

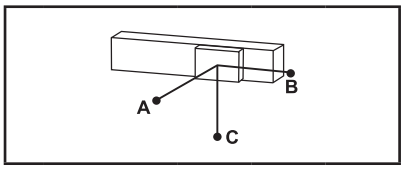

(單位 Unit : mm)

水平安裝 Horizontal Installation※2

	荷重 Load	A	B	C
LNF2-30	25 kg	830	150	110
	35 kg	580	105	75
	45 kg	450	75	55
	54 kg	360	60	45

(單位 Unit : mm)

壁掛安裝 Wall Installation※2

	荷重 Load	A	B	C
LNF2-30	25 kg	110	150	830
	35 kg	75	105	580
	45 kg	55	75	450
	54 kg	45	60	360

※2 相同速度下加速度時間不同，加速度及荷重也隨之改變，表為加速度時間 0.2s。
Even the speed is same, if acceleration and acceleration time is changed, the payload willbe different.
Above chart is based on acceleration time 0.2 sec.

靜態容許負載慣量 Static Loading Moment

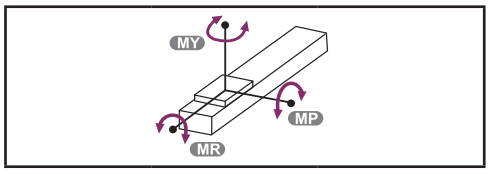

(單位 Unit : N.m)

LNF2-30	MY	2461
	MP	2461
	MR	1865

對應驅控器一覽表 Corresponding Controller Chart

外觀 Exterior	驅控器型號 Controller Model	電氣規格 Electrical Spec	詳細參閱 Reference Page
	LC100	單相 / 三相 Single-phase/Three-phase 220V	P.291

LNF2-30 密閉環境 Closed type

鐵芯平板式 With Iron Core

LNF2-30-RHS2-N

2D CAD 3D CAD

● CAD圖面可至www.toyorobot.com下載 ●
Please do wnload the CAD file from TOYO's website：www.toyorobot.com

單位 Unit ： mm

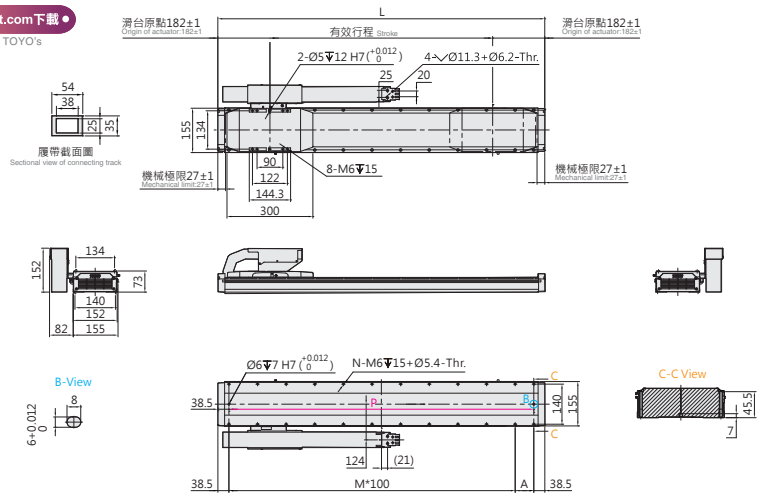

有效行程 Stroke	202	266	330	394	458	522	586	650	714	778	842	906	970	1034	1098	1162	1226	1290	1354	1418	1482	1546
L	566	630	694	758	822	886	950	1014	1078	1142	1206	1270	1334	1398	1462	1526	1590	1654	1718	1782	1846	1910
A	89	53	117	81	45	109	73	37	101	65	129	93	57	121	85	49	113	77	41	105	69	33
M	4	5	5	6	7	7	8	9	9	10	10	11	12	12	13	14	14	15	16	16	17	18
N	12	14	14	16	18	18	20	22	22	24	24	26	28	28	30	32	32	34	36	36	38	40
P	489	553	617	681	745	809	873	937	1001	1065	1129	1193	1257	1321	1385	1449	1513	1577	1641	1705	1769	1833
KG	13.7	14.3	14.9	15.5	16.2	16.7	17.3	17.9	18.5	19.1	19.7	20.3	20.9	21.5	22.1	22.7	23.3	23.9	24.5	25.1	25.7	26.3

有效行程 Stroke	1610	1674	1738	1802	1866	1930	1994	2058	2122	2186	2250	2314	2378	2442	2506	2570	2634	2698	2762	2826	2890	2954	3018
L	1974	2038	2102	2166	2230	2294	2358	2422	2486	2550	2614	2678	2742	2806	2870	2934	2998	3062	3126	3190	3254	3318	3382
A	97	61	125	89	53	117	81	45	109	73	37	101	65	129	93	57	121	85	49	113	77	41	105
M	18	19	19	20	21	21	22	23	23	24	25	25	26	26	27	28	28	29	30	30	31	32	32
N	40	42	42	44	46	46	48	50	50	52	54	54	56	56	58	60	60	62	64	64	66	68	68
P	1897	1961	2025	2089	2153	2217	2281	2345	2409	2473	2537	2601	2665	2729	2793	2857	2921	2985	3049	3113	3177	3241	3305
KG	26.9	27.5	28.1	28.7	29.3	29.9	30.5	31.0	31.6	32.2	32.8	33.4	34.0	34.6	35.2	35.8	36.4	37.0	37.6	38.2	38.8	39.4	40.0

LNF2-30-RHL2-N

2D CAD 3D CAD

● CAD圖面可至www.toyorobot.com下載 ●
Please do wnload the CAD file from TOYO's website：www.toyorobot.com

單位 Unit ： mm

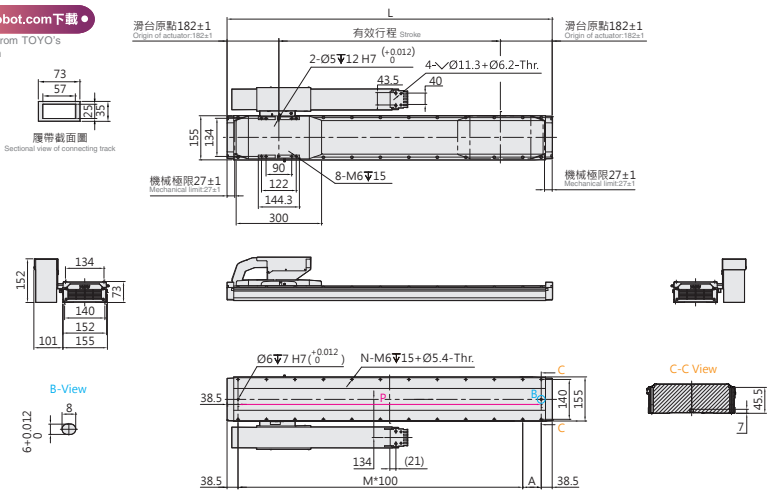

有效行程 Stroke	202	266	330	394	458	522	586	650	714	778	842	906	970	1034	1098	1162	1226	1290	1354	1418	1482	1546
L	566	630	694	758	822	886	950	1014	1078	1142	1206	1270	1334	1398	1462	1526	1590	1654	1718	1782	1846	1910
A	89	53	117	81	45	109	73	37	101	65	129	93	57	121	85	49	113	77	41	105	69	33
M	4	5	5	6	7	7	8	9	9	10	10	11	12	12	13	14	14	15	16	16	17	18
N	12	14	14	16	18	18	20	22	22	24	24	26	28	28	30	32	32	34	36	36	38	40
P	489	553	617	681	745	809	873	937	1001	1065	1129	1193	1257	1321	1385	1449	1513	1577	1641	1705	1769	1833
KG	13.7	14.3	14.9	15.5	16.2	16.7	17.3	17.9	18.5	19.1	19.7	20.3	20.9	21.5	22.1	22.7	23.3	23.9	24.5	25.1	25.7	26.3

有效行程 Stroke	1610	1674	1738	1802	1866	1930	1994	2058	2122	2186	2250	2314	2378	2442	2506	2570	2634	2698	2762	2826	2890	2954	3018
L	1974	2038	2102	2166	2230	2294	2358	2422	2486	2550	2614	2678	2742	2806	2870	2934	2998	3062	3126	3190	3254	3318	3382
A	97	61	125	89	53	117	81	45	109	73	37	101	65	129	93	57	121	85	49	113	77	41	105
M	18	19	19	20	21	21	22	23	23	24	25	25	26	26	27	28	28	29	30	30	31	32	32
N	40	42	42	44	46	46	48	50	50	52	54	54	56	56	58	60	60	62	64	64	66	68	68
P	1897	1961	2025	2089	2153	2217	2281	2345	2409	2473	2537	2601	2665	2729	2793	2857	2921	2985	3049	3113	3177	3241	3305
KG	26.9	27.5	28.1	28.7	29.3	29.9	30.5	31.0	31.6	32.2	32.8	33.4	34.0	34.6	35.2	35.8	36.4	37.0	37.6	38.2	38.8	39.4	40.0

LNF2-30-LHS2-N

2D CAD 3D CAD

● CAD圖面可至www.toyorobot.com下載 ●
Please do wnload the CAD file from TOYO's website : www.toyorobot.com

單位 Unit : mm

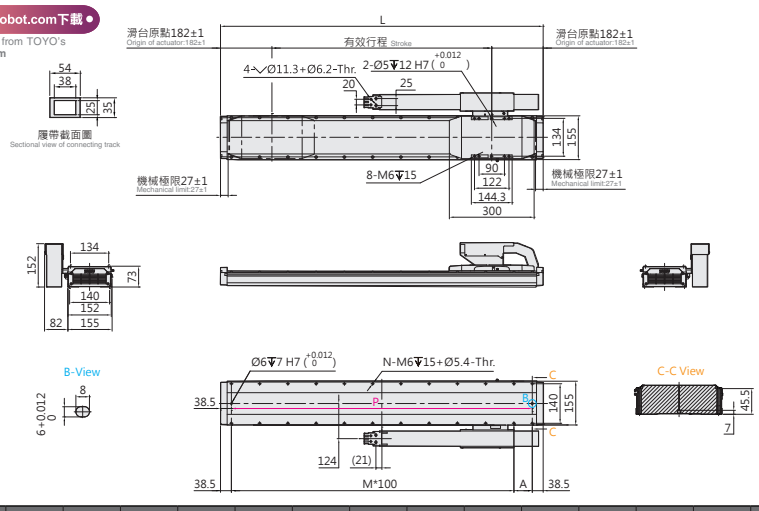

有效行程 Stroke	202	266	330	394	458	522	586	650	714	778	842	906	970	1034	1098	1162	1226	1290	1354	1418	1482	1546
L	566	630	694	758	822	886	950	1014	1078	1142	1206	1270	1334	1398	1462	1526	1590	1654	1718	1782	1846	1910
A	89	53	117	81	45	109	73	37	101	65	129	93	57	121	85	49	113	77	41	105	69	33
M	4	5	5	6	7	7	8	9	9	10	10	11	12	12	13	14	14	15	16	16	17	18
N	12	14	14	16	18	18	20	22	22	24	24	26	28	28	30	32	32	34	36	36	38	40
P	489	553	617	681	745	809	873	937	1001	1065	1129	1193	1257	1321	1385	1449	1513	1577	1641	1705	1769	1833
KG	13.7	14.3	14.9	15.5	16.2	16.7	17.3	17.9	18.5	19.1	19.7	20.3	20.9	21.5	22.1	22.7	23.3	23.9	24.5	25.1	25.7	26.3

有效行程 Stroke	1610	1674	1738	1802	1866	1930	1994	2058	2122	2186	2250	2314	2378	2442	2506	2570	2634	2698	2762	2826	2890	2954	3018
L	1974	2038	2102	2166	2230	2294	2358	2422	2486	2550	2614	2678	2742	2806	2870	2934	2998	3062	3126	3190	3254	3318	3382
A	97	61	125	89	53	117	81	45	109	73	37	101	65	129	93	57	121	85	49	113	77	41	105
M	18	19	19	20	21	21	22	23	23	24	25	25	26	26	27	28	28	29	30	30	31	32	32
N	40	42	42	44	46	46	48	50	50	52	54	54	56	56	58	60	60	62	64	64	66	68	68
P	1897	1961	2025	2089	2153	2217	2281	2345	2409	2473	2537	2601	2665	2729	2793	2857	2921	2985	3049	3113	3177	3241	3305
KG	26.9	27.5	28.1	28.7	29.3	29.9	30.5	31.0	31.6	32.2	32.8	33.4	34.0	34.6	35.2	35.8	36.4	37.0	37.6	38.2	38.8	39.4	40.0

LNF2-30-LHL2-N

2D CAD 3D CAD

● CAD圖面可至www.toyorobot.com下載 ●
Please do wnload the CAD file from TOYO's website : www.toyorobot.com

單位 Unit : mm

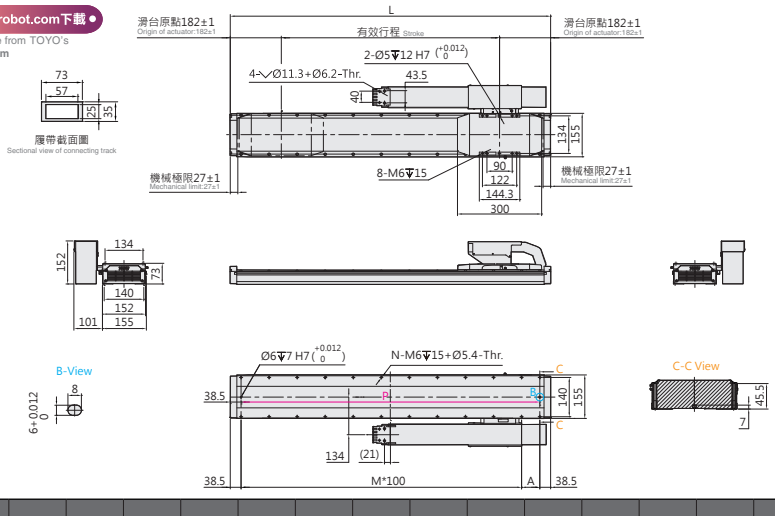

有效行程 Stroke	202	266	330	394	458	522	586	650	714	778	842	906	970	1034	1098	1162	1226	1290	1354	1418	1482	1546
L	566	630	694	758	822	886	950	1014	1078	1142	1206	1270	1334	1398	1462	1526	1590	1654	1718	1782	1846	1910
A	89	53	117	81	45	109	73	37	101	65	129	93	57	121	85	49	113	77	41	105	69	33
M	4	5	5	6	7	7	8	9	9	10	10	11	12	12	13	14	14	15	16	16	17	18
N	12	14	14	16	18	18	20	22	22	24	24	26	28	28	30	32	32	34	36	36	38	40
P	489	553	617	681	745	809	873	937	1001	1065	1129	1193	1257	1321	1385	1449	1513	1577	1641	1705	1769	1833
KG	13.7	14.3	14.9	15.5	16.2	16.7	17.3	17.9	18.5	19.1	19.7	20.3	20.9	21.5	22.1	22.7	23.3	23.9	24.5	25.1	25.7	26.3

有效行程 Stroke	1610	1674	1738	1802	1866	1930	1994	2058	2122	2186	2250	2314	2378	2442	2506	2570	2634	2698	2762	2826	2890	2954	3018
L	1974	2038	2102	2166	2230	2294	2358	2422	2486	2550	2614	2678	2742	2806	2870	2934	2998	3062	3126	3190	3254	3318	3382
A	97	61	125	89	53	117	81	45	109	73	37	101	65	129	93	57	121	85	49	113	77	41	105
M	18	19	19	20	21	21	22	23	23	24	25	25	26	26	27	28	28	29	30	30	31	32	32
N	40	42	42	44	46	46	48	50	50	52	54	54	56	56	58	60	60	62	64	64	66	68	68
P	1897	1961	2025	2089	2153	2217	2281	2345	2409	2473	2537	2601	2665	2729	2793	2857	2921	2985	3049	3113	3177	3241	3305
KG	26.9	27.5	28.1	28.7	29.3	29.9	30.5	31.0	31.6	32.2	32.8	33.4	34.0	34.6	35.2	35.8	36.4	37.0	37.6	38.2	38.8	39.4	40.0

LNF2-30 密閉環境 Closed type

鐵芯平板式 With Iron Core

LNF2-30-RWS2-N

2D CAD 3D CAD

● CAD圖面可至www.toyorobot.com下載 ●
Please do wnload the CAD file from TOYO's website：www.toyorobot.com

單位 Unit ： mm

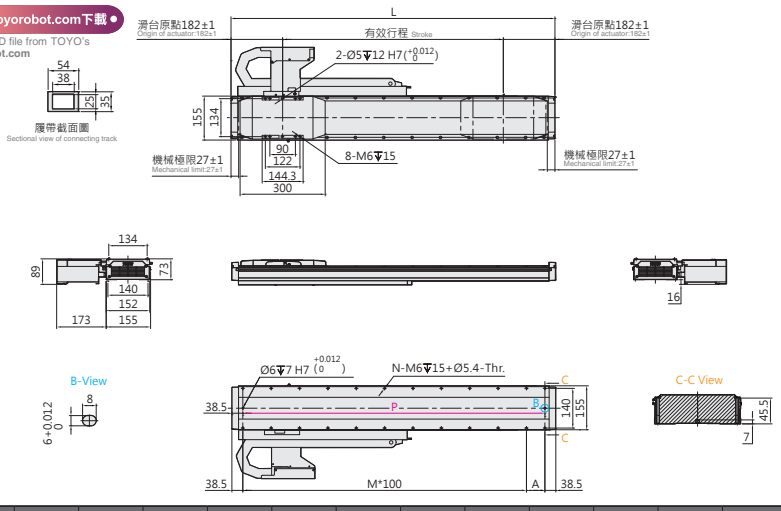

有效行程 Stroke	202	266	330	394	458	522	586	650	714	778	842	906	970	1034	1098	1162	1226	1290	1354
L	566	630	694	758	822	886	950	1014	1078	1142	1206	1270	1334	1398	1462	1526	1590	1654	1718
A	89	53	117	81	45	109	73	37	101	65	129	93	57	121	85	49	113	77	41
M	4	5	5	6	7	7	8	9	9	10	10	11	12	12	13	14	14	15	16
N	12	14	14	16	18	18	20	22	22	24	24	26	28	28	30	32	32	34	36
P	489	553	617	681	745	809	873	937	1001	1065	1129	1193	1257	1321	1385	1449	1513	1577	1641
KG	13.7	14.3	14.9	15.5	16.2	16.7	17.3	17.9	18.5	19.1	19.7	20.3	20.9	21.5	22.1	22.7	23.3	23.9	24.5

有效行程 Stroke	1418	1482	1546	1610	1674	1738	1802	1866	1930	1994	2058	2122	2186	2250	2314	2378	2442	2506	2570	2634
L	1782	1846	1910	1974	2038	2102	2166	2230	2294	2358	2422	2486	2550	2614	2678	2742	2806	2870	2934	2998
A	105	69	33	97	61	125	89	53	117	81	45	109	73	37	101	65	129	93	57	121
M	16	17	18	18	19	19	20	21	21	22	23	23	24	25	25	26	26	27	28	28
N	36	38	40	40	42	42	44	46	46	48	50	50	52	54	54	56	56	58	60	60
P	1705	1769	1833	1897	1961	2025	2089	2153	2217	2281	2345	2409	2473	2537	2601	2665	2729	2793	2857	2921
KG	25.1	25.7	26.3	26.9	27.5	28.1	28.7	29.3	29.9	30.5	31.0	31.6	32.2	32.8	33.4	34.0	34.6	35.2	35.8	36.4

LNF2-30-RWL2-N

2D CAD 3D CAD

● CAD圖面可至www.toyorobot.com下載 ●
Please do wnload the CAD file from TOYO's website：www.toyorobot.com

單位 Unit ： mm

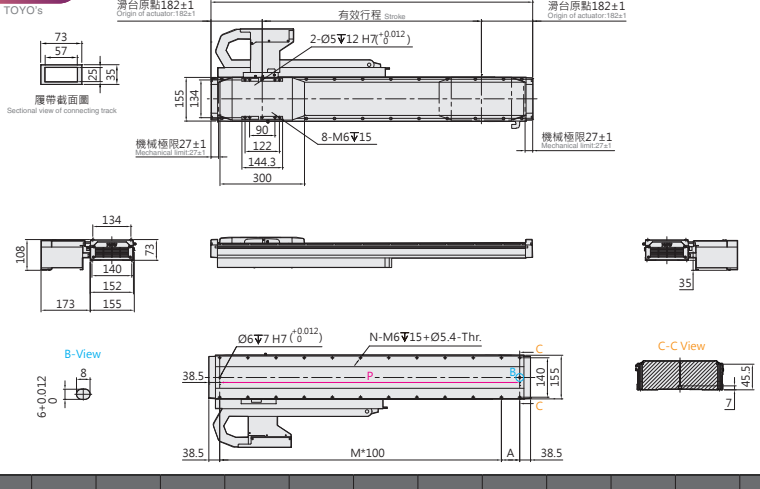

有效行程 Stroke	202	266	330	394	458	522	586	650	714	778	842	906	970	1034	1098	1162	1226	1290	1354
L	566	630	694	758	822	886	950	1014	1078	1142	1206	1270	1334	1398	1462	1526	1590	1654	1718
A	89	53	117	81	45	109	73	37	101	65	129	93	57	121	85	49	113	77	41
M	4	5	5	6	7	7	8	9	9	10	10	11	12	12	13	14	14	15	16
N	12	14	14	16	18	18	20	22	22	24	24	26	28	28	30	32	32	34	36
P	489	553	617	681	745	809	873	937	1001	1065	1129	1193	1257	1321	1385	1449	1513	1577	1641
KG	13.7	14.3	14.9	15.5	16.2	16.7	17.3	17.9	18.5	19.1	19.7	20.3	20.9	21.5	22.1	22.7	23.3	23.9	24.5

有效行程 Stroke	1418	1482	1546	1610	1674	1738	1802	1866	1930	1994	2058	2122	2186	2250	2314	2378	2442	2506	2570	2634
L	1782	1846	1910	1974	2038	2102	2166	2230	2294	2358	2422	2486	2550	2614	2678	2742	2806	2870	2934	2998
A	105	69	33	97	61	125	89	53	117	81	45	109	73	37	101	65	129	93	57	121
M	16	17	18	18	19	19	20	21	21	22	23	23	24	25	25	26	26	27	28	28
N	36	38	40	40	42	42	44	46	46	48	50	50	52	54	54	56	56	58	60	60
P	1705	1769	1833	1897	1961	2025	2089	2153	2217	2281	2345	2409	2473	2537	2601	2665	2729	2793	2857	2921
KG	25.1	25.7	26.3	26.9	27.5	28.1	28.7	29.3	29.9	30.5	31.0	31.6	32.2	32.8	33.4	34.0	34.6	35.2	35.8	36.4

LNF2-30-LWS2-N

2D CAD 3D CAD

● CAD圖面可至www.toyorobot.com下載 ●
Please do wnload the CAD file from TOYO's website : www.toyorobot.com

單位 Unit : mm

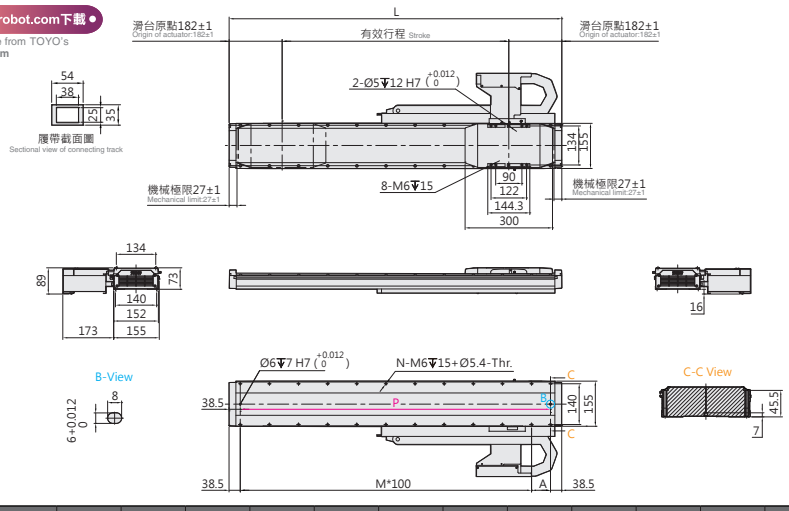

有效行程 Stroke	202	266	330	394	458	522	586	650	714	778	842	906	970	1034	1098	1162	1226	1290	1354
L	566	630	694	758	822	886	950	1014	1078	1142	1206	1270	1334	1398	1462	1526	1590	1654	1718
A	89	53	117	81	45	109	73	37	101	65	129	93	57	121	85	49	113	77	41
M	4	5	5	6	7	7	8	9	9	10	10	11	12	12	13	14	14	15	16
N	12	14	14	16	18	18	20	22	22	24	24	26	28	28	30	32	32	34	36
P	489	553	617	681	745	809	873	937	1001	1065	1129	1193	1257	1321	1385	1449	1513	1577	1641
KG	13.7	14.3	14.9	15.5	16.2	16.7	17.3	17.9	18.5	19.1	19.7	20.3	20.9	21.5	22.1	22.7	23.3	23.9	24.5

有效行程 Stroke	1418	1482	1546	1610	1674	1738	1802	1866	1930	1994	2058	2122	2186	2250	2314	2378	2442	2506	2570	2634
L	1782	1846	1910	1974	2038	2102	2166	2230	2294	2358	2422	2486	2550	2614	2678	2742	2806	2870	2934	2998
A	105	69	33	97	61	125	89	53	117	81	45	109	73	37	101	65	129	93	57	121
M	16	17	18	18	19	19	20	21	21	22	23	23	24	25	25	26	26	27	28	28
N	36	38	40	40	42	42	44	46	46	48	50	50	52	54	54	56	56	58	60	60
P	1705	1769	1833	1897	1961	2025	2089	2153	2217	2281	2345	2409	2473	2537	2601	2665	2729	2793	2857	2921
KG	25.1	25.7	26.3	26.9	27.5	28.1	28.7	29.3	29.9	30.5	31.0	31.6	32.2	32.8	33.4	34.0	34.6	35.2	35.8	36.4

LNF2-30-LWL2-N

2D CAD 3D CAD

● CAD圖面可至www.toyorobot.com下載 ●
Please do wnload the CAD file from TOYO's website : www.toyorobot.com

單位 Unit : mm

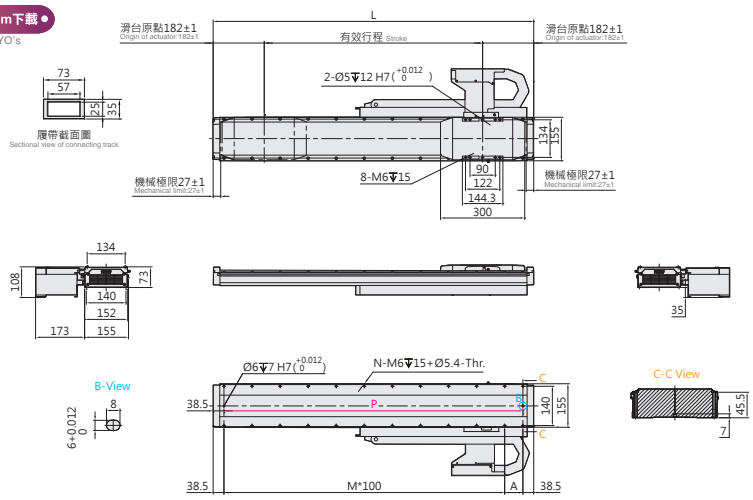

有效行程 Stroke	202	266	330	394	458	522	586	650	714	778	842	906	970	1034	1098	1162	1226	1290	1354
L	566	630	694	758	822	886	950	1014	1078	1142	1206	1270	1334	1398	1462	1526	1590	1654	1718
A	89	53	117	81	45	109	73	37	101	65	129	93	57	121	85	49	113	77	41
M	4	5	5	6	7	7	8	9	9	10	10	11	12	12	13	14	14	15	16
N	12	14	14	16	18	18	20	22	22	24	24	26	28	28	30	32	32	34	36
P	489	553	617	681	745	809	873	937	1001	1065	1129	1193	1257	1321	1385	1449	1513	1577	1641
KG	13.7	14.3	14.9	15.5	16.2	16.7	17.3	17.9	18.5	19.1	19.7	20.3	20.9	21.5	22.1	22.7	23.3	23.9	24.5

有效行程 Stroke	1418	1482	1546	1610	1674	1738	1802	1866	1930	1994	2058	2122	2186	2250	2314	2378	2442	2506	2570	2634
L	1782	1846	1910	1974	2038	2102	2166	2230	2294	2358	2422	2486	2550	2614	2678	2742	2806	2870	2934	2998
A	105	69	33	97	61	125	89	53	117	81	45	109	73	37	101	65	129	93	57	121
M	16	17	18	18	19	19	20	21	21	22	23	23	24	25	25	26	26	27	28	28
N	36	38	40	40	42	42	44	46	46	48	50	50	52	54	54	56	56	58	60	60
P	1705	1769	1833	1897	1961	2025	2089	2153	2217	2281	2345	2409	2473	2537	2601	2665	2729	2793	2857	2921
KG	25.1	25.7	26.3	26.9	27.5	28.1	28.7	29.3	29.9	30.5	31.0	31.6	32.2	32.8	33.4	34.0	34.6	35.2	35.8	36.4

LNF2-30 密閉環境 Closed type

鐵芯平板式 With Iron Core

LNF2-30-DHS2-D

2D CAD 3D CAD

● CAD圖面可至www.toyorobot.com下載 ●
Please do wnload the CAD file from TOYO's website：www.toyorobot.com

單位 Unit ： mm

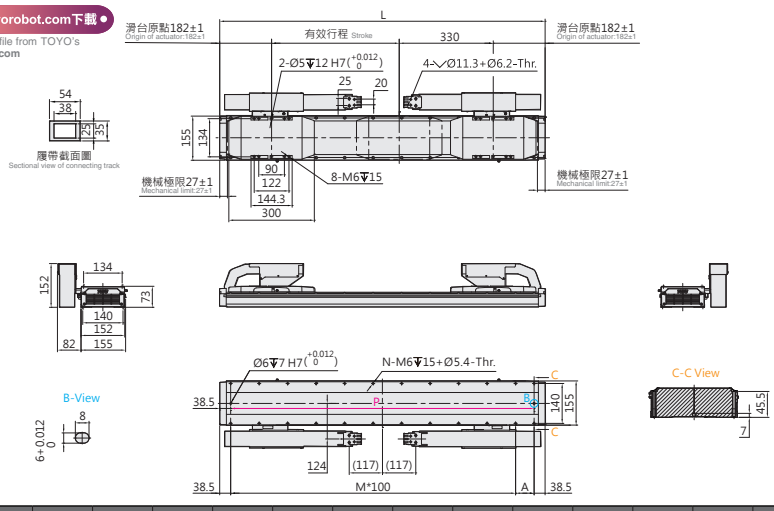

有效行程 Stroke	320	384	448	512	576	640	704	768	832	896	960	1024	1088	1152	1216	1280	1344	1408	1472	1536	1600
L	1014	1078	1142	1206	1270	1334	1398	1462	1526	1590	1654	1718	1782	1846	1910	1974	2038	2102	2166	2230	2294
A	37	101	65	129	93	57	121	85	49	113	77	41	105	69	33	97	61	125	89	53	117
M	9	9	10	10	11	12	12	13	14	14	15	16	16	17	18	18	19	19	20	21	21
N	22	22	24	24	26	28	28	30	32	32	34	36	36	38	40	40	42	42	44	46	46
P	937	1001	1065	1129	1193	1257	1321	1385	1449	1513	1577	1641	1705	1769	1833	1897	1961	2025	2089	2153	2217
KG	22.6	23.2	23.8	24.4	25.0	25.6	26.2	26.8	27.4	28.0	28.6	29.2	29.8	30.4	31.0	31.6	32.2	32.7	33.3	34.0	34.6

有效行程 Stroke	1664	1728	1792	1856	1920	1984	2048	2112	2176	2240	2304	2368	2432	2496	2560	2624	2688	2752	2816	2880	2944	3008
L	2358	2422	2486	2550	2614	2678	2742	2806	2870	2934	2998	3062	3126	3190	3254	3318	3382	3446	3510	3574	3638	3702
A	81	45	109	73	37	101	65	129	93	57	121	85	49	113	77	41	105	69	33	97	61	125
M	22	23	23	24	25	25	26	26	27	28	28	29	30	30	31	32	32	33	34	34	35	35
N	48	50	50	52	54	54	56	56	58	60	60	62	64	64	66	68	68	70	72	72	74	74
P	2281	2345	2409	2473	2537	2601	2665	2729	2793	2857	2921	2985	3049	3113	3177	3241	3305	3369	3433	3497	3561	3625
KG	35.2	35.7	36.3	36.9	37.5	38.1	38.7	39.3	39.9	40.5	41.1	41.7	42.3	42.9	43.5	44.1	44.7	45.3	45.9	46.5	47.0	47.6

LNF2-30-DHL2-D

2D CAD 3D CAD

● CAD圖面可至www.toyorobot.com下載 ●
Please do wnload the CAD file from TOYO's website：www.toyorobot.com

單位 Unit ： mm

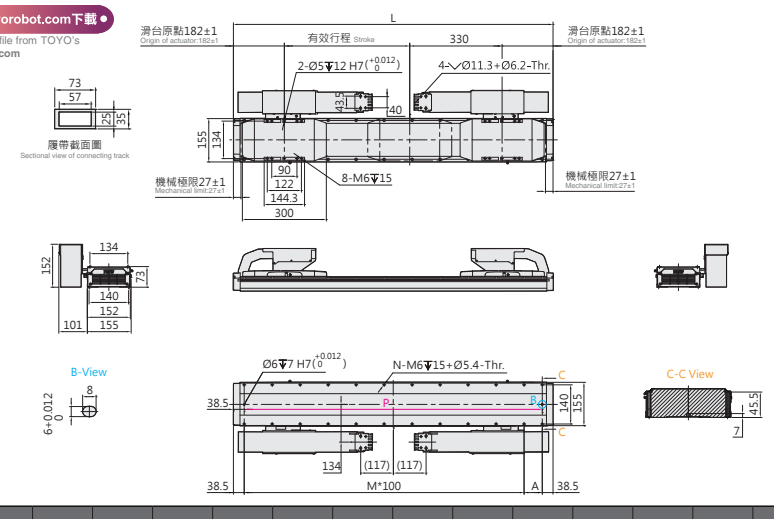

有效行程 Stroke	320	384	448	512	576	640	704	768	832	896	960	1024	1088	1152	1216	1280	1344	1408	1472	1536	1600
L	1014	1078	1142	1206	1270	1334	1398	1462	1526	1590	1654	1718	1782	1846	1910	1974	2038	2102	2166	2230	2294
A	37	101	65	129	93	57	121	85	49	113	77	41	105	69	33	97	61	125	89	53	117
M	9	9	10	10	11	12	12	13	14	14	15	16	16	17	18	18	19	19	20	21	21
N	22	22	24	24	26	28	28	30	32	32	34	36	36	38	40	40	42	42	44	46	46
P	937	1001	1065	1129	1193	1257	1321	1385	1449	1513	1577	1641	1705	1769	1833	1897	1961	2025	2089	2153	2217
KG	22.6	23.2	23.8	24.4	25.0	25.6	26.2	26.8	27.4	28.0	28.6	29.2	29.8	30.4	31.0	31.6	32.2	32.7	33.3	34.0	34.6

有效行程 Stroke	1664	1728	1792	1856	1920	1984	2048	2112	2176	2240	2304	2368	2432	2496	2560	2624	2688	2752	2816	2880	2944	3008
L	2358	2422	2486	2550	2614	2678	2742	2806	2870	2934	2998	3062	3126	3190	3254	3318	3382	3446	3510	3574	3638	3702
A	81	45	109	73	37	101	65	129	93	57	121	85	49	113	77	41	105	69	33	97	61	125
M	22	23	23	24	25	25	26	26	27	28	28	29	30	30	31	32	32	33	34	34	35	35
N	48	50	50	52	54	54	56	56	58	60	60	62	64	64	66	68	68	70	72	72	74	74
P	2281	2345	2409	2473	2537	2601	2665	2729	2793	2857	2921	2985	3049	3113	3177	3241	3305	3369	3433	3497	3561	3625
KG	35.2	35.7	36.3	36.9	37.5	38.1	38.7	39.3	39.9	40.5	41.1	41.7	42.3	42.9	43.5	44.1	44.7	45.3	45.9	46.5	47.0	47.6

LNF2-30-DWS2-D

2D CAD 3D CAD

● CAD圖面可至www.toyorobot.com下載 ●

Please do wnload the CAD file from TOYO's website : www.toyorobot.com

單位 Unit : mm

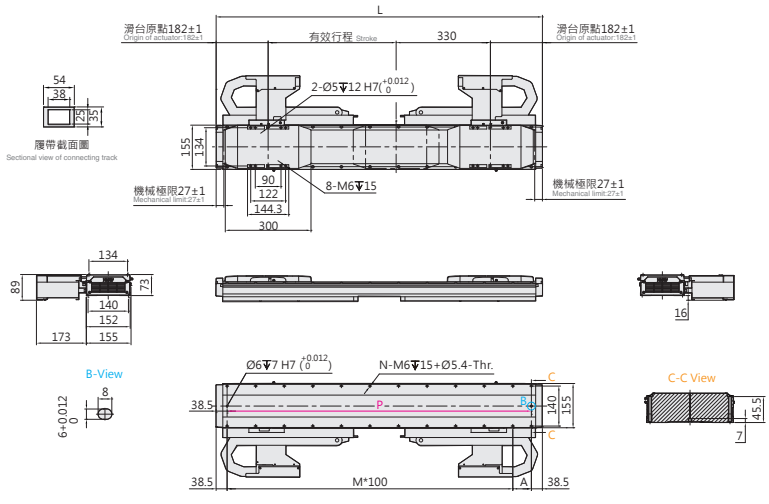

有效行程 Stroke	320	384	448	512	576	640	704	768	832	896	960	1024	1088	1152	1216	1280	1344	1408	1472	1536	1600	1664	1728	1792	1856	1920	1984	2048	2112	2176	2240	2304
L	1014	1078	1142	1206	1270	1334	1398	1462	1526	1590	1654	1718	1782	1846	1910	1974	2038	2102	2166	2230	2294	2358	2422	2486	2550	2614	2678	2742	2806	2870	2934	2998
A	37	101	65	129	93	57	121	85	49	113	77	41	105	69	33	97	61	125	89	53	117	81	45	109	73	37	101	65	129	93	57	121
M	9	9	10	10	11	12	12	13	14	14	15	16	16	17	18	18	19	19	20	21	21	22	23	23	24	25	25	26	26	27	28	28
N	22	22	24	24	26	28	28	30	32	32	34	36	36	38	40	40	42	42	44	46	46	48	50	50	52	54	54	56	56	58	60	60
P	937	1001	1065	1129	1193	1257	1321	1385	1449	1513	1577	1641	1705	1769	1833	1897	1961	2025	2089	2153	2217	2281	2345	2409	2473	2537	2601	2665	2729	2793	2857	2921
KG	22.6	23.2	23.8	24.4	25.0	25.6	26.2	26.8	27.4	28.0	28.6	29.2	29.8	30.4	31.0	31.6	32.2	32.7	33.3	34.0	34.6	35.2	35.7	36.3	36.9	37.5	38.1	38.7	39.3	39.9	40.5	41.1

LNF2-30-DWL2-D

2D CAD 3D CAD

● CAD圖面可至www.toyorobot.com下載 ●

Please do wnload the CAD file from TOYO's website : www.toyorobot.com

單位 Unit : mm

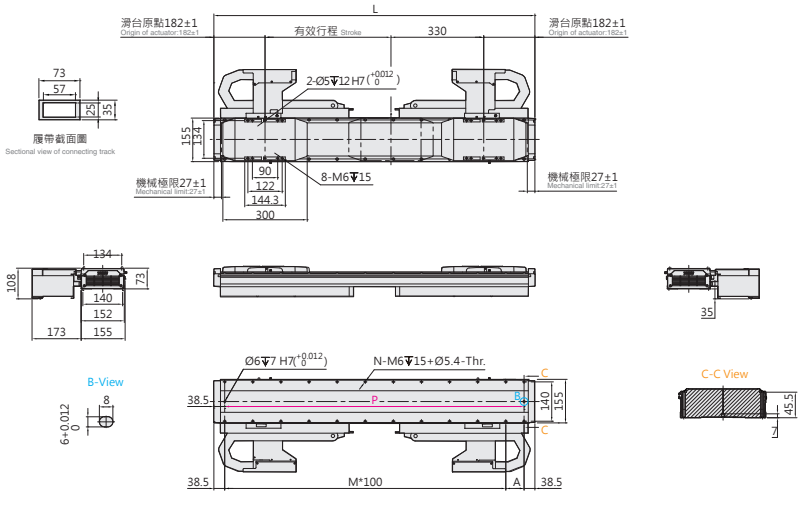

有效行程 Stroke	320	384	448	512	576	640	704	768	832	896	960	1024	1088	1152	1216	1280	1344	1408	1472	1536	1600	1664	1728	1792	1856	1920	1984	2048	2112	2176	2240	2304
L	1014	1078	1142	1206	1270	1334	1398	1462	1526	1590	1654	1718	1782	1846	1910	1974	2038	2102	2166	2230	2294	2358	2422	2486	2550	2614	2678	2742	2806	2870	2934	2998
A	37	101	65	129	93	57	121	85	49	113	77	41	105	69	33	97	61	125	89	53	117	81	45	109	73	37	101	65	129	93	57	121
M	9	9	10	10	11	12	12	13	14	14	15	16	16	17	18	18	19	19	20	21	21	22	23	23	24	25	25	26	26	27	28	28
N	22	22	24	24	26	28	28	30	32	32	34	36	36	38	40	40	42	42	44	46	46	48	50	50	52	54	54	56	56	58	60	60
P	937	1001	1065	1129	1193	1257	1321	1385	1449	1513	1577	1641	1705	1769	1833	1897	1961	2025	2089	2153	2217	2281	2345	2409	2473	2537	2601	2665	2729	2793	2857	2921
KG	22.6	23.2	23.8	24.4	25.0	25.6	26.2	26.8	27.4	28.0	28.6	29.2	29.8	30.4	31.0	31.6	32.2	32.7	33.3	34.0	34.6	35.2	35.7	36.3	36.9	37.5	38.1	38.7	39.3	39.9	40.5	41.1

LNF2-30 密閉環境 Closed type

鐵芯平板式 With Iron Core

LNF2-30-N-N

2D CAD 3D CAD

● CAD圖面可至www.toyorobot.com下載 ●
Please do wnload the CAD file from TOYO's website : www.toyorobot.com

單位 Unit : mm

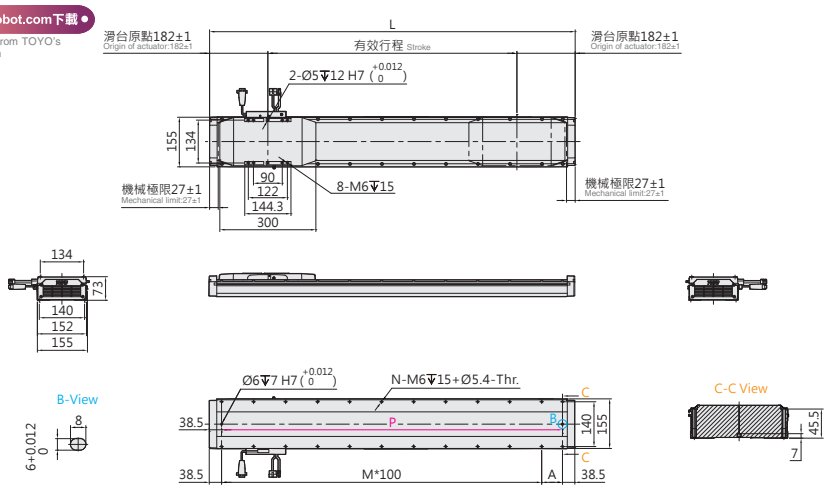

有效行程 Stroke	202	266	330	394	458	522	586	650	714	778	842	906	970	1034	1098	1162	1226	1290	1354	1418	1482	1546
L	566	630	694	758	822	886	950	1014	1078	1142	1206	1270	1334	1398	1462	1526	1590	1654	1718	1782	1846	1910
A	89	53	117	81	45	109	73	37	101	65	129	93	57	121	85	49	113	77	41	105	69	33
M	4	5	5	6	7	7	8	9	9	10	10	11	12	12	13	14	14	15	16	16	17	18
N	12	14	14	16	18	18	20	22	22	24	24	26	28	28	30	32	32	34	36	36	38	40
P	489	553	617	681	745	809	873	937	1001	1065	1129	1193	1257	1321	1385	1449	1513	1577	1641	1705	1769	1833
KG	13.7	14.3	14.9	15.5	16.2	16.7	17.3	17.9	18.5	19.1	19.7	20.3	20.9	21.5	22.1	22.7	23.3	23.9	24.5	25.1	25.7	26.3

有效行程 Stroke	1610	1674	1738	1802	1866	1930	1994	2058	2122	2186	2250	2314	2378	2442	2506	2570	2634	2698	2762	2826	2890	2954	3018
L	1974	2038	2102	2166	2230	2294	2358	2422	2486	2550	2614	2678	2742	2806	2870	2934	2998	3062	3126	3190	3254	3318	3382
A	97	61	125	89	53	117	81	45	109	73	37	101	65	129	93	57	121	85	49	113	77	41	105
M	18	19	19	20	21	21	22	23	23	24	25	25	26	26	27	28	28	29	30	30	31	32	32
N	40	42	42	44	46	46	48	50	50	52	54	54	56	56	58	60	60	62	64	64	66	68	68
P	1897	1961	2025	2089	2153	2217	2281	2345	2409	2473	2537	2601	2665	2729	2793	2857	2921	2985	3049	3113	3177	3241	3305
KG	26.9	27.5	28.1	28.7	29.3	29.9	30.5	31.0	31.6	32.2	32.8	33.4	34.0	34.6	35.2	35.8	36.4	37.0	37.6	38.2	38.8	39.4	40.0

LNF2-30-N-D

2D CAD 3D CAD

● CAD圖面可至www.toyorobot.com下載 ●
Please do wnload the CAD file from TOYO's website : www.toyorobot.com

單位 Unit : mm

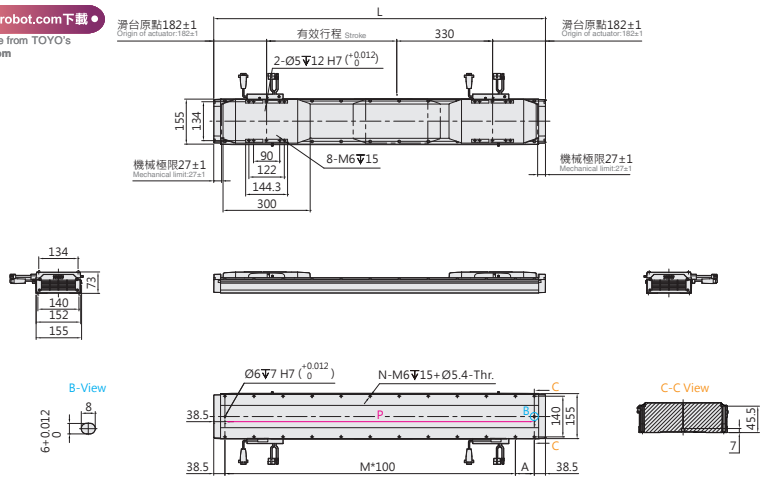

有效行程 Stroke	320	384	448	512	576	640	704	768	832	896	960	1024	1088	1152	1216	1280	1344	1408	1472	1536	1600
L	1014	1078	1142	1206	1270	1334	1398	1462	1526	1590	1654	1718	1782	1846	1910	1974	2038	2102	2166	2230	2294
A	37	101	65	129	93	57	121	85	49	113	77	41	105	69	33	97	61	125	89	53	117
M	9	9	10	10	11	12	12	13	14	14	15	16	16	17	18	18	19	19	20	21	21
N	22	22	24	24	26	28	28	30	32	32	34	36	36	38	40	40	42	42	44	46	46
P	937	1001	1065	1129	1193	1257	1321	1385	1449	1513	1577	1641	1705	1769	1833	1897	1961	2025	2089	2153	2217
KG	22.6	23.2	23.8	24.4	25.0	25.6	26.2	26.8	27.4	28.0	28.6	29.2	29.8	30.4	31.0	31.6	32.2	32.7	33.3	34.0	34.6

有效行程 Stroke	1664	1728	1792	1856	1920	1984	2048	2112	2176	2240	2304	2368	2432	2496	2560	2624	2688	2752	2816	2880	2944	3008
L	2358	2422	2486	2550	2614	2678	2742	2806	2870	2934	2998	3062	3126	3190	3254	3318	3382	3446	3510	3574	3638	3702
A	81	45	109	73	37	101	65	129	93	57	121	85	49	113	77	41	105	69	33	97	61	125
M	22	23	23	24	25	25	26	26	27	28	28	29	30	30	31	32	32	33	34	34	35	35
N	48	50	50	52	54	54	56	56	58	60	60	62	64	64	66	68	68	70	72	72	74	74
P	2281	2345	2409	2473	2537	2601	2665	2729	2793	2857	2921	2985	3049	3113	3177	3241	3305	3369	3433	3497	3561	3625
KG	35.2	35.7	36.3	36.9	37.5	38.1	38.7	39.3	39.9	40.5	41.1	41.7	42.3	42.9	43.5	44.1	44.7	45.3	45.9	46.5	47.0	47.6

Memo

LNF2-45 密閉環境 Closed type

鐵芯平板式 With Iron Core

最大行程 Maximum Stroke	最高速度 Maximum Speed	連續推力 Continuous Thrust	連續可搬重量 Continuous Payload
3053mm	3500mm/s	251N	90kg

型號表示方式 Ordering Method

LNF2-45-RHS2-N-3053-LS10-R-N-05H-LC100-A001

本體型號 Model

特注式樣 Customization order no.

行程 Stroke

單動子 Single motor	203~3019mm
	間隔64mm Pitch 64mm
雙動子 Double motor	429~3053mm
	間隔64mm Pitch 64mm

動子數量 No. of motor

N	單動子 Single motor
D	雙動子 Double motor

原點位置 Position of origin

R	右 Right
L	左 Left

感應器 Sensor

N	無 None
XX	數量 Quantity

本體固定方式及線槽出線方向 Cable carrier entry location

項目 Item		出線方向 Cable Direction		固定方向 Mounting direction		線槽大小 Cable track size
單動子 Single motor	R	右方出線 Right	H	水平固定 Horizontally	L2	大線槽 Large cable track
	L	左方出線 Left	W	壁掛固定 Wall mount	S2	小線槽 Small cable track
雙動子 Double motor	D	雙滑座出線 Double Slider	H	水平固定 Horizontally	L2	大線槽 Large cable track
			W	壁掛固定 Wall mount	S2	小線槽 Small cable track
無 None	N	無線槽 No cable chain				

編碼器 Encoder

LS10	1μm光學尺 1μm optical encoder
LS05	0.5μm光學尺 0.5μm optical encoder
LS01	0.1μm光學尺 0.1μm optical encoder
MS10	1μm磁性尺-SIKO 1μm magnetic encoder
TS10	1μm磁性尺-TOYO 1μm magnetic encoder

線長 Cable length

N	無線材 None
05	5m
08	8m
12	12m
XX	XXm特殊長度 Customized length

※標配5m，長度包含履帶線槽段。
※ Standard:5m, including the length of cable chain.
※特殊線長特注，請與本公司業務聯絡。
※ Please consult with our sales department for customized cable length.
※選擇線長N時，控制器需選N。
※ It is compulsory to select N for the controller while choosing cable length 00.

霍爾線材 Hall Cable

-	無 None
H	霍爾 Hall

對應驅動器 Controller type

LC100	TOYO (Pulse)
LC100E	TOYO (EtherCAT)
S	Servotronix
M	三菱 Mitsubishi
P	松下 Panasonic
D	台達 Delta
Z	其他 Other
N	無選配 None

基本仕樣 Specification

規格 Spec	型號 Model		LNF2-45
	重複精度 Repeatability (mm)		±0.002
	最大推力 Max. Force (N)		1128
	連續推力 Rated Force (N)		251
	連續可搬重量 Max. Payload (kg)※1		90
	標準行程 Stroke (mm)	單動子 N	203-3019 /64 間隔 pitch
		雙動子 D	429-3053 /64 間隔 pitch
	最高速度 Maximum Speed (mm/s)		3500

※1 連續可搬重量為到達線速度 1m/s, 最大加速度 5m/s² 固定行程來回，不同情況會有不同。
The continuous payload is the data when the robot runs with maximum speed 1m/s and acceleration 5m/s².
Different application will have different result.

可搬質量與速度 Payload & Speed

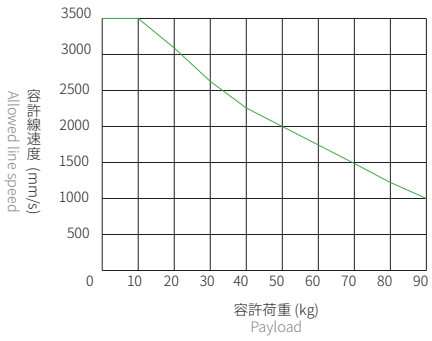

容許負載力距表 Allowable Overhang

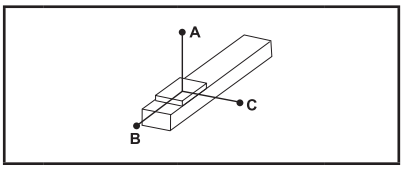

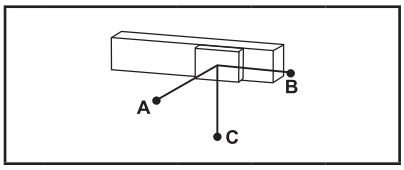

(單位 Unit : mm)

水平安裝 Horizontal Installation※2

	荷重 Load	A	B	C
LNF2-45	45 kg	700	125	120
	60 kg	520	90	90
	75 kg	410	70	65
	90 kg	330	55	55

(單位 Unit : mm)

壁掛安裝 Wall Installation※2

	荷重 Load	A	B	C
LNF2-45	45 kg	120	125	700
	60 kg	90	90	520
	75 kg	65	70	410
	90 kg	55	55	330

※2 相同速度下加速度時間不同，加速度及荷重也隨之改變，表為加速度時間 0.2s。
Even the speed is same, if acceleration and acceleration time is changed, the payload willbe different.
Above chart is based on acceleration time 0.2 sec.

靜態容許負載慣量 Static Loading Moment

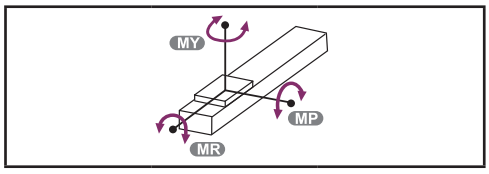

(單位 Unit : N.m)

LNF2-45	MY	3625
	MP	3625
	MR	3757

對應驅控器一覽表 Corresponding Controller Chart

外觀 Exterior	驅控器型號 Controller Model	電氣規格 Electrical Spec	詳細參閱 Reference Page
	LC100	單相 / 三相 Single-phase/Three-phase 220V	P.291

LNF2-45 密閉環境 Closed type

鐵芯平板式 With Iron Core

LNF2-45-RHS2-N

2D CAD 3D CAD

● CAD圖面可至www.toyorobot.com下載 ●
Please do wnload the CAD file from TOYO's website：www.toyorobot.com

單位 Unit ： mm

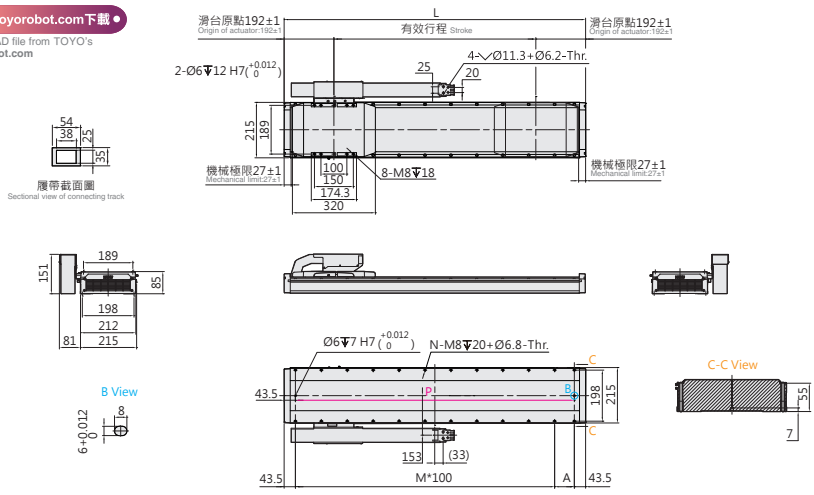

有效行程 Stroke	203	267	331	395	459	523	587	651	715	779	843	907	971	1035	1099	1163	1227	1291	1355	1419	1483	1547
L	587	651	715	779	843	907	971	1035	1099	1163	1227	1291	1355	1419	1483	1547	1611	1675	1739	1803	1867	1931
A	100	64	128	92	56	120	84	48	112	76	40	104	68	32	96	60	124	88	52	116	80	44
M	4	5	5	6	7	7	8	9	9	10	11	11	12	13	13	14	14	15	16	16	17	18
N	12	14	14	16	18	18	20	22	22	24	26	26	28	30	30	32	32	34	36	36	38	40
P	500	564	628	692	756	820	884	948	1012	1076	1140	1204	1268	1332	1396	1460	1524	1588	1652	1716	1780	1844
KG	22.7	23.8	24.8	25.8	26.9	27.9	29.0	30.0	31.0	32.1	33.1	34.2	35.2	36.3	37.3	38.3	39.4	40.4	41.5	42.5	43.5	44.6

有效行程 Stroke	1611	1675	1739	1803	1867	1931	1995	2059	2123	2187	2251	2315	2379	2443	2507	2571	2635	2699	2763	2827	2891	2955	3019
L	1995	2059	2123	2187	2251	2315	2379	2443	2507	2571	2635	2699	2763	2827	2891	2955	3019	3083	3147	3211	3275	3339	3403
A	108	72	36	100	64	128	92	56	120	84	48	112	76	40	104	68	32	96	60	124	88	52	116
M	18	19	20	20	21	21	22	23	23	24	25	25	26	27	27	28	29	29	30	30	31	32	32
N	40	42	44	44	46	46	48	50	50	52	54	54	56	58	58	60	62	62	64	64	66	68	68
P	1908	1972	2036	2100	2164	2228	2292	2356	2420	2484	2548	2612	2676	2740	2804	2868	2932	2996	3060	3124	3188	3252	3316
KG	45.6	46.7	47.7	48.7	49.8	50.8	51.9	52.9	53.9	55.0	56.0	57.0	58.1	59.1	60.2	61.2	62.2	63.3	64.3	65.4	66.4	67.4	68.5

LNF2-45-RHL2-N

2D CAD 3D CAD

● CAD圖面可至www.toyorobot.com下載 ●
Please do wnload the CAD file from TOYO's website：www.toyorobot.com

單位 Unit ： mm

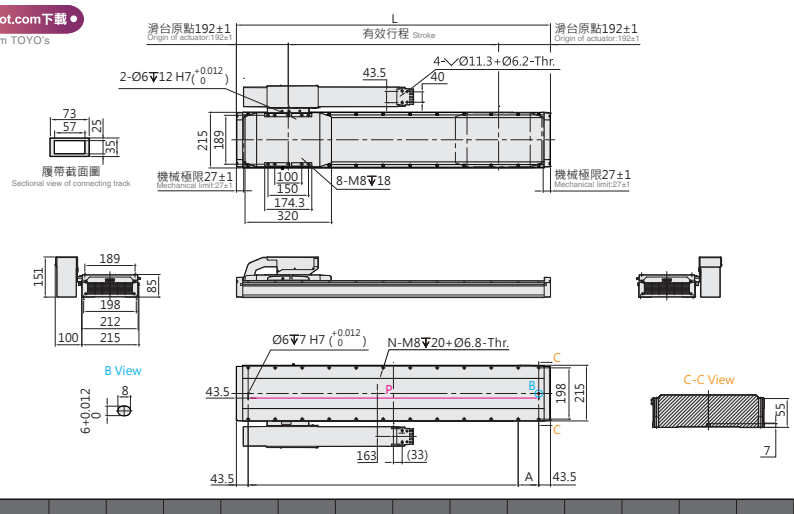

有效行程 Stroke	203	267	331	395	459	523	587	651	715	779	843	907	971	1035	1099	1163	1227	1291	1355	1419	1483	1547
L	587	651	715	779	843	907	971	1035	1099	1163	1227	1291	1355	1419	1483	1547	1611	1675	1739	1803	1867	1931
A	100	64	128	92	56	120	84	48	112	76	40	104	68	32	96	60	124	88	52	116	80	44
M	4	5	5	6	7	7	8	9	9	10	11	11	12	13	13	14	14	15	16	16	17	18
N	12	14	14	16	18	18	20	22	22	24	26	26	28	30	30	32	32	34	36	36	38	40
P	500	564	628	692	756	820	884	948	1012	1076	1140	1204	1268	1332	1396	1460	1524	1588	1652	1716	1780	1844
KG	22.7	23.8	24.8	25.8	26.9	27.9	29.0	30.0	31.0	32.1	33.1	34.2	35.2	36.3	37.3	38.3	39.4	40.4	41.5	42.5	43.5	44.6

有效行程 Stroke	1611	1675	1739	1803	1867	1931	1995	2059	2123	2187	2251	2315	2379	2443	2507	2571	2635	2699	2763	2827	2891	2955	3019
L	1995	2059	2123	2187	2251	2315	2379	2443	2507	2571	2635	2699	2763	2827	2891	2955	3019	3083	3147	3211	3275	3339	3403
A	108	72	36	100	64	128	92	56	120	84	48	112	76	40	104	68	32	96	60	124	88	52	116
M	18	19	20	20	21	21	22	23	23	24	25	25	26	27	27	28	29	29	30	30	31	32	32
N	40	42	44	44	46	46	48	50	50	52	54	54	56	58	58	60	62	62	64	64	66	68	68
P	1908	1972	2036	2100	2164	2228	2292	2356	2420	2484	2548	2612	2676	2740	2804	2868	2932	2996	3060	3124	3188	3252	3316
KG	45.6	46.7	47.7	48.7	49.8	50.8	51.9	52.9	53.9	55.0	56.0	57.0	58.1	59.1	60.2	61.2	62.2	63.3	64.3	65.4	66.4	67.4	68.5

LNF2-45-LHS2-N

2D CAD 3D CAD

● CAD圖面可至www.toyorobot.com下載 ●

Please do wnload the CAD file from TOYO's website : www.toyorobot.com

單位 Unit : mm

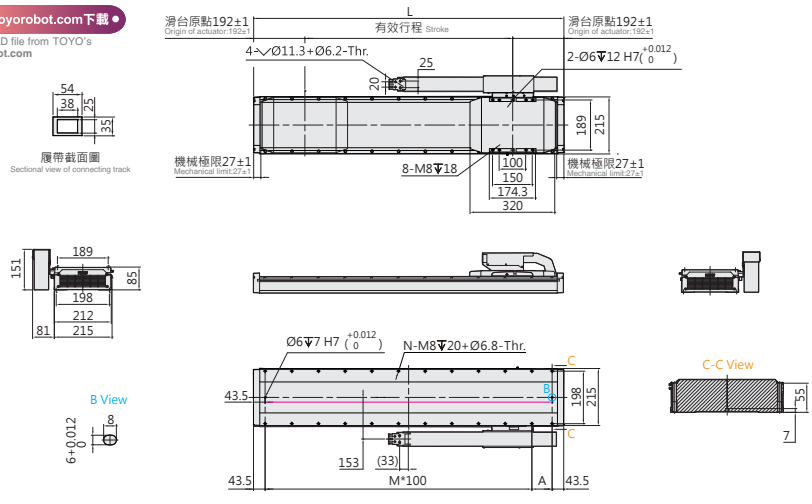

有效行程 Stroke	203	267	331	395	459	523	587	651	715	779	843	907	971	1035	1099	1163	1227	1291	1355	1419	1483	1547
L	587	651	715	779	843	907	971	1035	1099	1163	1227	1291	1355	1419	1483	1547	1611	1675	1739	1803	1867	1931
A	100	64	128	92	56	120	84	48	112	76	40	104	68	32	96	60	124	88	52	116	80	44
M	4	5	5	6	7	7	8	9	9	10	11	11	12	13	13	14	14	15	16	16	17	18
N	12	14	14	16	18	18	20	22	22	24	26	26	28	30	30	32	32	34	36	36	38	40
P	500	564	628	692	756	820	884	948	1012	1076	1140	1204	1268	1332	1396	1460	1524	1588	1652	1716	1780	1844
KG	22.7	23.8	24.8	25.8	26.9	27.9	29.0	30.0	31.0	32.1	33.1	34.2	35.2	36.3	37.3	38.3	39.4	40.4	41.5	42.5	43.5	44.6

有效行程 Stroke	1611	1675	1739	1803	1867	1931	1995	2059	2123	2187	2251	2315	2379	2443	2507	2571	2635	2699	2763	2827	2891	2955	3019
L	1995	2059	2123	2187	2251	2315	2379	2443	2507	2571	2635	2699	2763	2827	2891	2955	3019	3083	3147	3211	3275	3339	3403
A	108	72	36	100	64	128	92	56	120	84	48	112	76	40	104	68	32	96	60	124	88	52	116
M	18	19	20	20	21	21	22	23	23	24	25	25	26	27	27	28	29	29	30	30	31	32	32
N	40	42	44	44	46	46	48	50	50	52	54	54	56	58	58	60	62	62	64	64	66	68	68
P	1908	1972	2036	2100	2164	2228	2292	2356	2420	2484	2548	2612	2676	2740	2804	2868	2932	2996	3060	3124	3188	3252	3316
KG	45.6	46.7	47.7	48.7	49.8	50.8	51.9	52.9	53.9	55.0	56.0	57.0	58.1	59.1	60.2	61.2	62.2	63.3	64.3	65.4	66.4	67.4	68.5

LNF2-45-LHL2-N

2D CAD 3D CAD

● CAD圖面可至www.toyorobot.com下載 ●

Please do wnload the CAD file from TOYO's website : www.toyorobot.com

單位 Unit : mm

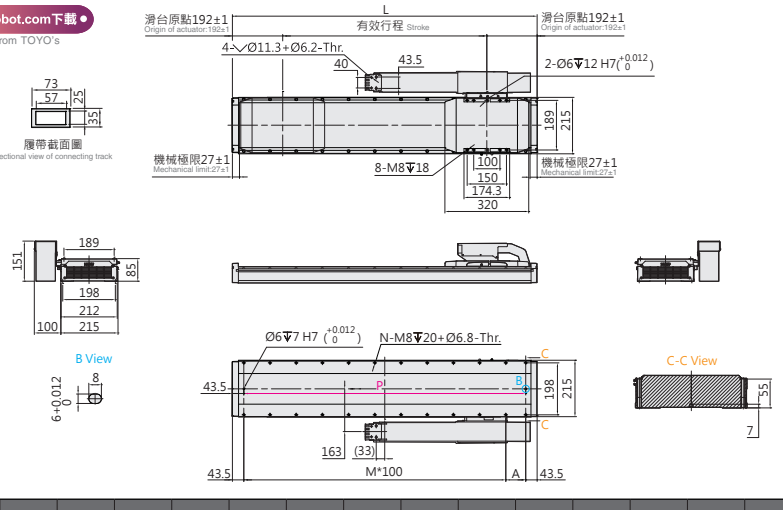

有效行程 Stroke	203	267	331	395	459	523	587	651	715	779	843	907	971	1035	1099	1163	1227	1291	1355	1419	1483	1547
L	587	651	715	779	843	907	971	1035	1099	1163	1227	1291	1355	1419	1483	1547	1611	1675	1739	1803	1867	1931
A	100	64	128	92	56	120	84	48	112	76	40	104	68	32	96	60	124	88	52	116	80	44
M	4	5	5	6	7	7	8	9	9	10	11	11	12	13	13	14	14	15	16	16	17	18
N	12	14	14	16	18	18	20	22	22	24	26	26	28	30	30	32	32	34	36	36	38	40
P	500	564	628	692	756	820	884	948	1012	1076	1140	1204	1268	1332	1396	1460	1524	1588	1652	1716	1780	1844
KG	22.7	23.8	24.8	25.8	26.9	27.9	29.0	30.0	31.0	32.1	33.1	34.2	35.2	36.3	37.3	38.3	39.4	40.4	41.5	42.5	43.5	44.6

有效行程 Stroke	1611	1675	1739	1803	1867	1931	1995	2059	2123	2187	2251	2315	2379	2443	2507	2571	2635	2699	2763	2827	2891	2955	3019
L	1995	2059	2123	2187	2251	2315	2379	2443	2507	2571	2635	2699	2763	2827	2891	2955	3019	3083	3147	3211	3275	3339	3403
A	108	72	36	100	64	128	92	56	120	84	48	112	76	40	104	68	32	96	60	124	88	52	116
M	18	19	20	20	21	21	22	23	23	24	25	25	26	27	27	28	29	29	30	30	31	32	32
N	40	42	44	44	46	46	48	50	50	52	54	54	56	58	58	60	62	62	64	64	66	68	68
P	1908	1972	2036	2100	2164	2228	2292	2356	2420	2484	2548	2612	2676	2740	2804	2868	2932	2996	3060	3124	3188	3252	3316
KG	45.6	46.7	47.7	48.7	49.8	50.8	51.9	52.9	53.9	55.0	56.0	57.0	58.1	59.1	60.2	61.2	62.2	63.3	64.3	65.4	66.4	67.4	68.5

LNF2-45 密閉環境 Closed type

鐵芯平板式 With Iron Core

LNF2-45-RWS2-N

2D CAD 3D CAD

● CAD圖面可至www.toyorobot.com下載 ●
Please do wnload the CAD file from TOYO's website：www.toyorobot.com

單位 Unit ： mm

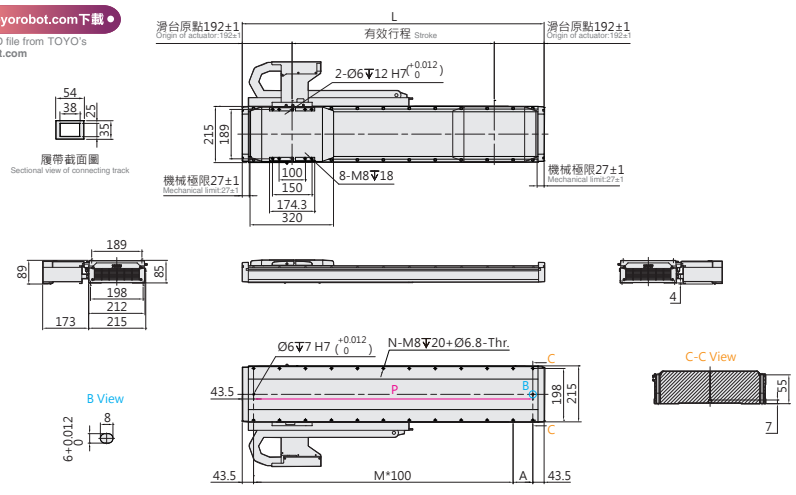

有效行程 Stroke	203	267	331	395	459	523	587	651	715	779	843	907	971	1035	1099	1163	1227	1291	1355
L	587	651	715	779	843	907	971	1035	1099	1163	1227	1291	1355	1419	1483	1547	1611	1675	1739
A	100	64	128	92	56	120	84	48	112	76	40	104	68	32	96	60	124	88	52
M	4	5	5	6	7	7	8	9	9	10	11	11	12	13	13	14	14	15	16
N	12	14	14	16	18	18	20	22	22	24	26	26	28	30	30	32	32	34	36
P	500	564	628	692	756	820	884	948	1012	1076	1140	1204	1268	1332	1396	1460	1524	1588	1652
KG	22.7	23.8	24.8	25.8	26.9	27.9	29.0	30.0	31.0	32.1	33.1	34.2	35.2	36.3	37.3	38.3	39.4	40.4	41.5

有效行程 Stroke	1419	1483	1547	1611	1675	1739	1803	1867	1931	1995	2059	2123	2187	2251	2315	2379	2443	2507	2571	2635
L	1803	1867	1931	1995	2059	2123	2187	2251	2315	2379	2443	2507	2571	2635	2699	2763	2827	2891	2955	3019
A	116	80	44	108	72	36	100	64	128	92	56	120	84	48	112	76	40	104	68	32
M	16	17	18	18	19	20	20	21	21	22	23	23	24	25	25	26	27	27	28	29
N	36	38	40	40	42	44	44	46	46	48	50	50	52	54	54	56	58	58	60	62
P	1716	1780	1844	1908	1972	2036	2100	2164	2228	2292	2356	2420	2484	2548	2612	2676	2740	2804	2868	2932
KG	42.5	43.5	44.6	45.6	46.7	47.7	48.7	49.8	50.8	51.9	52.9	53.9	55.0	56.0	57.0	58.1	59.1	60.2	61.2	62.2

LNF2-45-RWL2-N

2D CAD 3D CAD

● CAD圖面可至www.toyorobot.com下載 ●
Please do wnload the CAD file from TOYO's website：www.toyorobot.com

單位 Unit ： mm

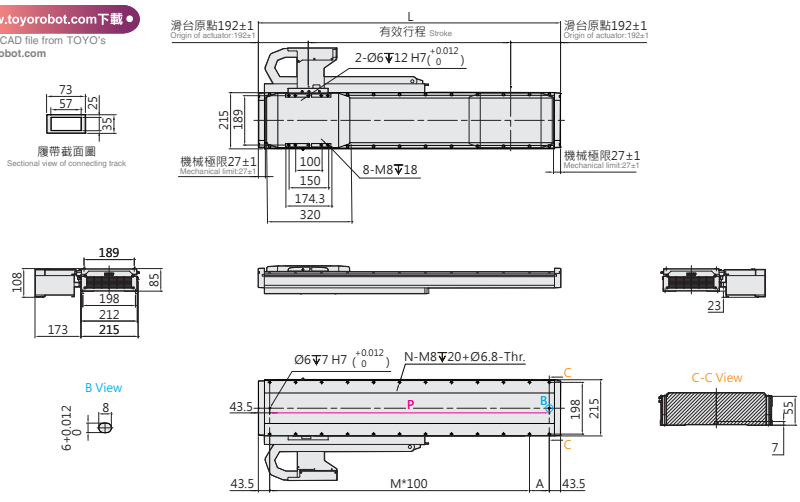

有效行程 Stroke	203	267	331	395	459	523	587	651	715	779	843	907	971	1035	1099	1163	1227	1291	1355
L	587	651	715	779	843	907	971	1035	1099	1163	1227	1291	1355	1419	1483	1547	1611	1675	1739
A	100	64	128	92	56	120	84	48	112	76	40	104	68	32	96	60	124	88	52
M	4	5	5	6	7	7	8	9	9	10	11	11	12	13	13	14	14	15	16
N	12	14	14	16	18	18	20	22	22	24	26	26	28	30	30	32	32	34	36
P	500	564	628	692	756	820	884	948	1012	1076	1140	1204	1268	1332	1396	1460	1524	1588	1652
KG	22.7	23.8	24.8	25.8	26.9	27.9	29.0	30.0	31.0	32.1	33.1	34.2	35.2	36.3	37.3	38.3	39.4	40.4	41.5

有效行程 Stroke	1419	1483	1547	1611	1675	1739	1803	1867	1931	1995	2059	2123	2187	2251	2315	2379	2443	2507	2571	2635
L	1803	1867	1931	1995	2059	2123	2187	2251	2315	2379	2443	2507	2571	2635	2699	2763	2827	2891	2955	3019
A	116	80	44	108	72	36	100	64	128	92	56	120	84	48	112	76	40	104	68	32
M	16	17	18	18	19	20	20	21	21	22	23	23	24	25	25	26	27	27	28	29
N	36	38	40	40	42	44	44	46	46	48	50	50	52	54	54	56	58	58	60	62
P	1716	1780	1844	1908	1972	2036	2100	2164	2228	2292	2356	2420	2484	2548	2612	2676	2740	2804	2868	2932
KG	42.5	43.5	44.6	45.6	46.7	47.7	48.7	49.8	50.8	51.9	52.9	53.9	55.0	56.0	57.0	58.1	59.1	60.2	61.2	62.2

LNF2-45-LWS2-N

2D CAD 3D CAD

● CAD圖面可至www.toyorobot.com下載 ●

Please do wnload the CAD file from TOYO's website : www.toyorobot.com

單位 Unit : mm

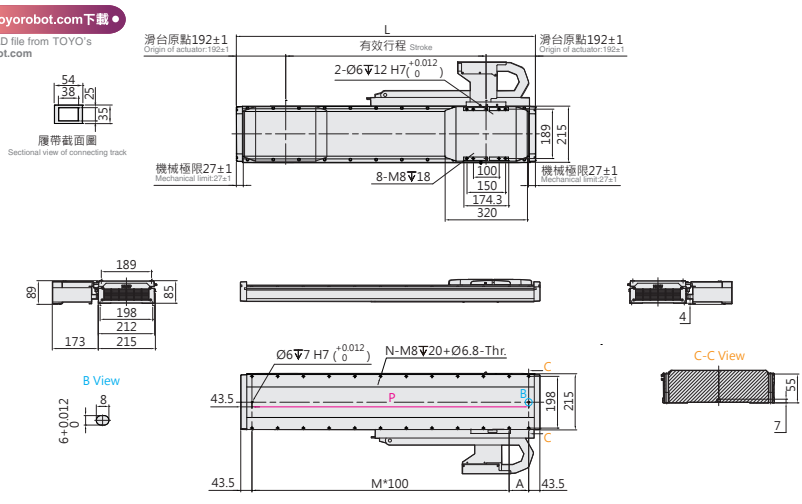

有效行程 Stroke	203	267	331	395	459	523	587	651	715	779	843	907	971	1035	1099	1163	1227	1291	1355
L	587	651	715	779	843	907	971	1035	1099	1163	1227	1291	1355	1419	1483	1547	1611	1675	1739
A	100	64	128	92	56	120	84	48	112	76	40	104	68	32	96	60	124	88	52
M	4	5	5	6	7	7	8	9	9	10	11	11	12	13	13	14	14	15	16
N	12	14	14	16	18	18	20	22	22	24	26	26	28	30	30	32	32	34	36
P	500	564	628	692	756	820	884	948	1012	1076	1140	1204	1268	1332	1396	1460	1524	1588	1652
KG	22.7	23.8	24.8	25.8	26.9	27.9	29.0	30.0	31.0	32.1	33.1	34.2	35.2	36.3	37.3	38.3	39.4	40.4	41.5

有效行程 Stroke	1419	1483	1547	1611	1675	1739	1803	1867	1931	1995	2059	2123	2187	2251	2315	2379	2443	2507	2571	2635
L	1803	1867	1931	1995	2059	2123	2187	2251	2315	2379	2443	2507	2571	2635	2699	2763	2827	2891	2955	3019
A	116	80	44	108	72	36	100	64	128	92	56	120	84	48	112	76	40	104	68	32
M	16	17	18	18	19	20	20	21	21	22	23	23	24	25	25	26	27	27	28	29
N	36	38	40	40	42	44	44	46	46	48	50	50	52	54	54	56	58	58	60	62
P	1716	1780	1844	1908	1972	2036	2100	2164	2228	2292	2356	2420	2484	2548	2612	2676	2740	2804	2868	2932
KG	42.5	43.5	44.6	45.6	46.7	47.7	48.7	49.8	50.8	51.9	52.9	53.9	55.0	56.0	57.0	58.1	59.1	60.2	61.2	62.2

LNF2-45-LWL2-N

2D CAD 3D CAD

● CAD圖面可至www.toyorobot.com下載 ●

Please do wnload the CAD file from TOYO's website : www.toyorobot.com

單位 Unit : mm

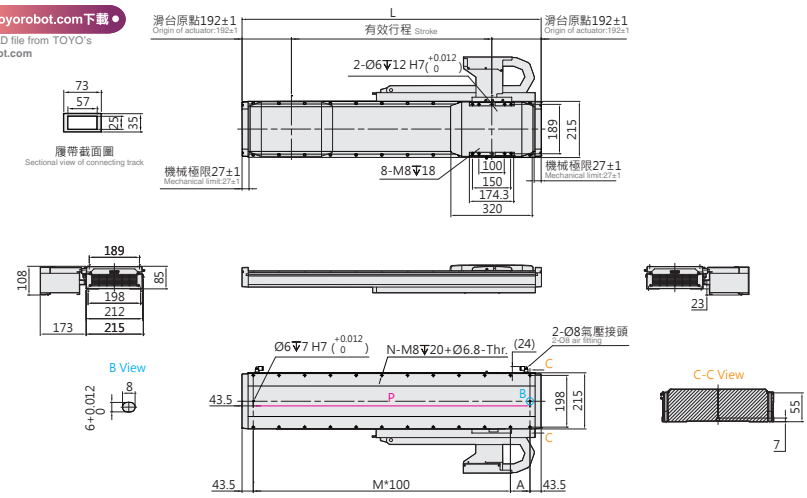

有效行程 Stroke	203	267	331	395	459	523	587	651	715	779	843	907	971	1035	1099	1163	1227	1291	1355
L	587	651	715	779	843	907	971	1035	1099	1163	1227	1291	1355	1419	1483	1547	1611	1675	1739
A	100	64	128	92	56	120	84	48	112	76	40	104	68	32	96	60	124	88	52
M	4	5	5	6	7	7	8	9	9	10	11	11	12	13	13	14	14	15	16
N	12	14	14	16	18	18	20	22	22	24	26	26	28	30	30	32	32	34	36
P	500	564	628	692	756	820	884	948	1012	1076	1140	1204	1268	1332	1396	1460	1524	1588	1652
KG	22.7	23.8	24.8	25.8	26.9	27.9	29.0	30.0	31.0	32.1	33.1	34.2	35.2	36.3	37.3	38.3	39.4	40.4	41.5

有效行程 Stroke	1419	1483	1547	1611	1675	1739	1803	1867	1931	1995	2059	2123	2187	2251	2315	2379	2443	2507	2571	2635
L	1803	1867	1931	1995	2059	2123	2187	2251	2315	2379	2443	2507	2571	2635	2699	2763	2827	2891	2955	3019
A	116	80	44	108	72	36	100	64	128	92	56	120	84	48	112	76	40	104	68	32
M	16	17	18	18	19	20	20	21	21	22	23	23	24	25	25	26	27	27	28	29
N	36	38	40	40	42	44	44	46	46	48	50	50	52	54	54	56	58	58	60	62
P	1716	1780	1844	1908	1972	2036	2100	2164	2228	2292	2356	2420	2484	2548	2612	2676	2740	2804	2868	2932
KG	42.5	43.5	44.6	45.6	46.7	47.7	48.7	49.8	50.8	51.9	52.9	53.9	55.0	56.0	57.0	58.1	59.1	60.2	61.2	62.2

LNF2-45 密閉環境 Closed type

鐵芯平板式 With Iron Core

LNF2-45-DHS2-D

2D CAD 3D CAD

● CAD圖面可至www.toyorobot.com下載 ●
Please do wnload the CAD file from TOYO's website：www.toyorobot.com

單位 Unit ： mm

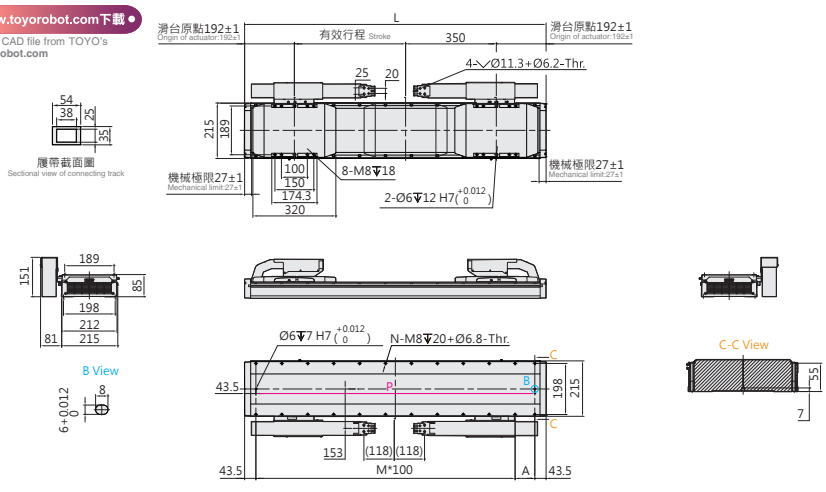

有效行程 Stroke	429	493	557	621	685	749	813	877	941	1005	1069	1133	1197	1261	1325	1389	1453	1517	1581	1645	1709
L	1163	1227	1291	1355	1419	1483	1547	1611	1675	1739	1803	1867	1931	1995	2059	2123	2187	2251	2315	2379	2443
A	76	40	104	68	32	96	60	124	88	52	116	80	44	108	72	36	100	64	128	92	56
M	10	11	11	12	13	13	14	14	15	16	16	17	18	18	19	20	20	21	21	22	23
N	24	26	26	28	30	30	32	32	34	36	36	38	40	40	42	44	44	46	46	48	50
P	1076	1140	1204	1268	1332	1396	1460	1524	1588	1652	1716	1780	1844	1908	1972	2036	2100	2164	2228	2292	2356
KG	40.6	41.7	42.7	43.8	44.8	45.8	46.9	47.9	49.0	50.0	51.0	52.1	53.1	54.2	55.2	56.2	57.3	58.3	59.4	60.4	61.4

有效行程 Stroke	1773	1837	1901	1965	2029	2093	2157	2221	2285	2349	2413	2477	2541	2605	2669	2733	2797	2861	2925	2989	3053
L	2507	2571	2635	2699	2763	2827	2891	2955	3019	3083	3147	3211	3275	3339	3403	3467	3531	3595	3659	3723	3787
A	120	84	48	112	76	40	104	68	32	96	60	124	88	52	116	80	44	108	72	36	100
M	23	24	25	25	26	27	27	28	29	29	30	30	31	32	32	33	34	34	35	36	36
N	50	52	54	54	56	58	58	60	62	62	64	64	66	68	68	70	72	72	74	76	76
P	2420	2484	2548	2612	2676	2740	2804	2868	2932	2996	3060	3124	3188	3252	3316	3380	3444	3508	3572	3636	3700
KG	62.5	63.5	64.6	65.6	66.6	67.7	68.7	69.8	70.8	71.8	72.9	73.9	75.0	76.0	77.0	78.1	79.1	80.2	81.2	82.2	83.3

LNF2-45-DHL2-D

2D CAD 3D CAD

● CAD圖面可至www.toyorobot.com下載 ●
Please do wnload the CAD file from TOYO's website：www.toyorobot.com

單位 Unit ： mm

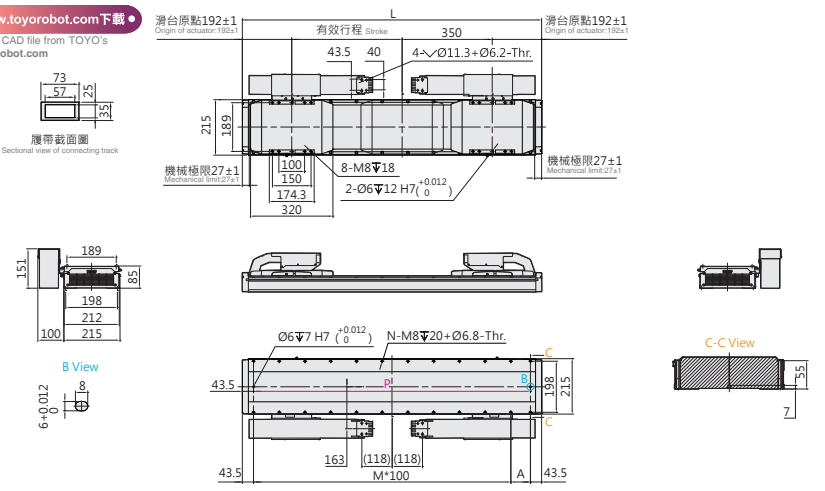

有效行程 Stroke	429	493	557	621	685	749	813	877	941	1005	1069	1133	1197	1261	1325	1389	1453	1517	1581	1645	1709
L	1163	1227	1291	1355	1419	1483	1547	1611	1675	1739	1803	1867	1931	1995	2059	2123	2187	2251	2315	2379	2443
A	76	40	104	68	32	96	60	124	88	52	116	80	44	108	72	36	100	64	128	92	56
M	10	11	11	12	13	13	14	14	15	16	16	17	18	18	19	20	20	21	21	22	23
N	24	26	26	28	30	30	32	32	34	36	36	38	40	40	42	44	44	46	46	48	50
P	1076	1140	1204	1268	1332	1396	1460	1524	1588	1652	1716	1780	1844	1908	1972	2036	2100	2164	2228	2292	2356
KG	40.6	41.7	42.7	43.8	44.8	45.8	46.9	47.9	49.0	50.0	51.0	52.1	53.1	54.2	55.2	56.2	57.3	58.3	59.4	60.4	61.4

有效行程 Stroke	1773	1837	1901	1965	2029	2093	2157	2221	2285	2349	2413	2477	2541	2605	2669	2733	2797	2861	2925	2989	3053
L	2507	2571	2635	2699	2763	2827	2891	2955	3019	3083	3147	3211	3275	3339	3403	3467	3531	3595	3659	3723	3787
A	120	84	48	112	76	40	104	68	32	96	60	124	88	52	116	80	44	108	72	36	100
M	23	24	25	25	26	27	27	28	29	29	30	30	31	32	32	33	34	34	35	36	36
N	50	52	54	54	56	58	58	60	62	62	64	64	66	68	68	70	72	72	74	76	76
P	2420	2484	2548	2612	2676	2740	2804	2868	2932	2996	3060	3124	3188	3252	3316	3380	3444	3508	3572	3636	3700
KG	62.5	63.5	64.6	65.6	66.6	67.7	68.7	69.8	70.8	71.8	72.9	73.9	75.0	76.0	77.0	78.1	79.1	80.2	81.2	82.2	83.3

LNF2-45-DWS2-D

2D CAD 3D CAD

● CAD圖面可至www.toyorobot.com下載 ●

Please do wnload the CAD file from TOYO's website : www.toyorobot.com

單位 Unit : mm

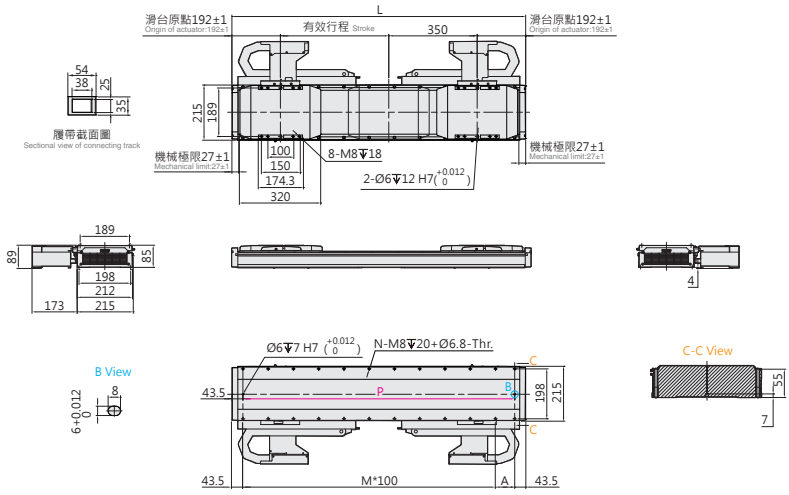

有效行程 Stroke	429	493	557	621	685	749	813	877	941	1005	1069	1133	1197	1261	1325	1389	1453	1517	1581	1645	1709	1773	1837	1901	1965	2029	2093	2157	2221	2285
L	1163	1227	1291	1355	1419	1483	1547	1611	1675	1739	1803	1867	1931	1995	2059	2123	2187	2251	2315	2379	2443	2507	2571	2635	2699	2763	2827	2891	2955	3019
A	76	40	104	68	32	96	60	124	88	52	116	80	44	108	72	36	100	64	128	92	56	120	84	48	112	76	40	104	68	32
M	10	11	11	12	13	13	14	14	15	16	16	17	18	18	19	20	20	21	21	22	23	23	24	25	25	26	27	27	28	29
N	24	26	26	28	30	30	32	32	34	36	36	38	40	40	42	44	44	46	46	48	50	50	52	54	54	56	58	58	60	62
P	1076	1140	1204	1268	1332	1396	1460	1524	1588	1652	1716	1780	1844	1908	1972	2036	2100	2164	2228	2292	2356	2420	2484	2548	2612	2676	2740	2804	2868	2932
KG	40.6	41.7	42.7	43.8	44.8	45.8	46.9	47.9	49.0	50.0	51.0	52.1	53.1	54.2	55.2	56.2	57.3	58.3	59.4	60.4	61.4	62.5	63.5	64.6	65.6	66.6	67.7	68.7	69.8	70.8

LNF2-45-DWL2-D

2D CAD 3D CAD

● CAD圖面可至www.toyorobot.com下載 ●

Please do wnload the CAD file from TOYO's website : www.toyorobot.com

單位 Unit : mm

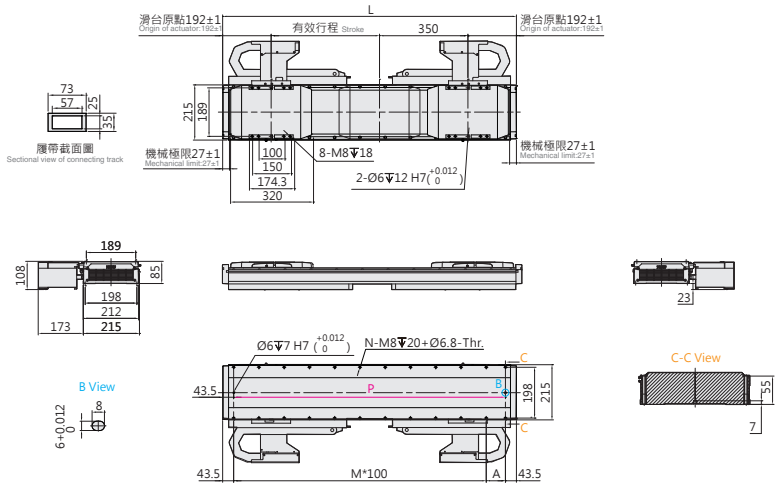

有效行程 Stroke	429	493	557	621	685	749	813	877	941	1005	1069	1133	1197	1261	1325	1389	1453	1517	1581	1645	1709	1773	1837	1901	1965	2029	2093	2157	2221	2285
L	1163	1227	1291	1355	1419	1483	1547	1611	1675	1739	1803	1867	1931	1995	2059	2123	2187	2251	2315	2379	2443	2507	2571	2635	2699	2763	2827	2891	2955	3019
A	76	40	104	68	32	96	60	124	88	52	116	80	44	108	72	36	100	64	128	92	56	120	84	48	112	76	40	104	68	32
M	10	11	11	12	13	13	14	14	15	16	16	17	18	18	19	20	20	21	21	22	23	23	24	25	25	26	27	27	28	29
N	24	26	26	28	30	30	32	32	34	36	36	38	40	40	42	44	44	46	46	48	50	50	52	54	54	56	58	58	60	62
P	1076	1140	1204	1268	1332	1396	1460	1524	1588	1652	1716	1780	1844	1908	1972	2036	2100	2164	2228	2292	2356	2420	2484	2548	2612	2676	2740	2804	2868	2932
KG	40.6	41.7	42.7	43.8	44.8	45.8	46.9	47.9	49.0	50.0	51.0	52.1	53.1	54.2	55.2	56.2	57.3	58.3	59.4	60.4	61.4	62.5	63.5	64.6	65.6	66.6	67.7	68.7	69.8	70.8

LNF2-45 密閉環境 Closed type

鐵芯平板式 With Iron Core

LNF2-45-N-N

2D CAD 3D CAD

● CAD圖面可至www.toyorobot.com下載 ●
Please do wnload the CAD file from TOYO's website : www.toyorobot.com

單位 Unit : mm

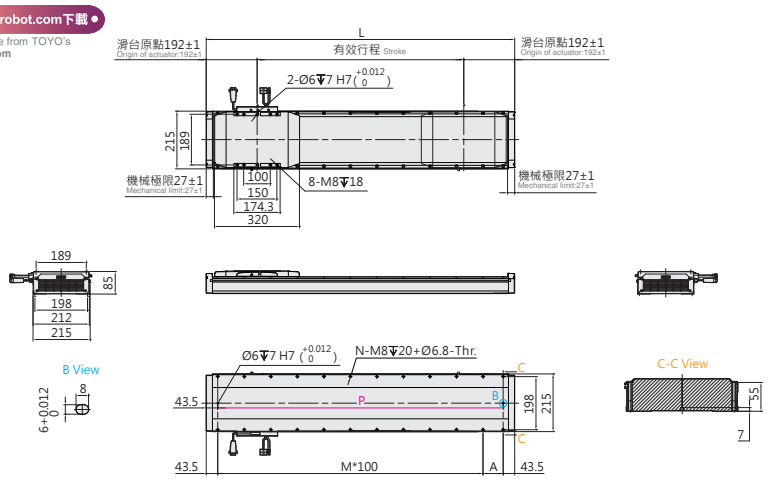

有效行程 Stroke	203	267	331	395	459	523	587	651	715	779	843	907	971	1035	1099	1163	1227	1291	1355	1419	1483	1547
L	587	651	715	779	843	907	971	1035	1099	1163	1227	1291	1355	1419	1483	1547	1611	1675	1739	1803	1867	1931
A	100	64	128	92	56	120	84	48	112	76	40	104	68	32	96	60	124	88	52	116	80	44
M	4	5	5	6	7	7	8	9	9	10	11	11	12	13	13	14	14	15	16	16	17	18
N	12	14	14	16	18	18	20	22	22	24	26	26	28	30	30	32	32	34	36	36	38	40
P	500	564	628	692	756	820	884	948	1012	1076	1140	1204	1268	1332	1396	1460	1524	1588	1652	1716	1780	1844
KG	22.7	23.8	24.8	25.8	26.9	27.9	29.0	30.0	31.0	32.1	33.1	34.2	35.2	36.3	37.3	38.3	39.4	40.4	41.5	42.5	43.5	44.6

有效行程 Stroke	1611	1675	1739	1803	1867	1931	1995	2059	2123	2187	2251	2315	2379	2443	2507	2571	2635	2699	2763	2827	2891	2955	3019
L	1995	2059	2123	2187	2251	2315	2379	2443	2507	2571	2635	2699	2763	2827	2891	2955	3019	3083	3147	3211	3275	3339	3403
A	108	72	36	100	64	128	92	56	120	84	48	112	76	40	104	68	32	96	60	124	88	52	116
M	18	19	20	20	21	21	22	23	23	24	25	25	26	27	27	28	29	29	30	30	31	32	32
N	40	42	44	44	46	46	48	50	50	52	54	54	56	58	58	60	62	62	64	64	66	68	68
P	1908	1972	2036	2100	2164	2228	2292	2356	2420	2484	2548	2612	2676	2740	2804	2868	2932	2996	3060	3124	3188	3252	3316
KG	45.6	46.7	47.7	48.7	49.8	50.8	51.9	52.9	53.9	55.0	56.0	57.0	58.1	59.1	60.2	61.2	62.2	63.3	64.3	65.4	66.4	67.4	68.5

LNF2-45-N-D

2D CAD 3D CAD

● CAD圖面可至www.toyorobot.com下載 ●
Please do wnload the CAD file from TOYO's website : www.toyorobot.com

單位 Unit : mm

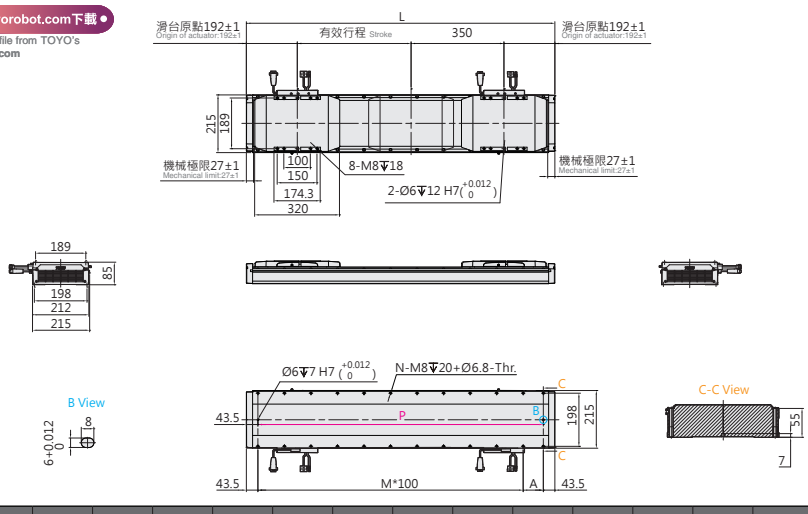

有效行程 Stroke	429	493	557	621	685	749	813	877	941	1005	1069	1133	1197	1261	1325	1389	1453	1517	1581	1645	1709
L	1163	1227	1291	1355	1419	1483	1547	1611	1675	1739	1803	1867	1931	1995	2059	2123	2187	2251	2315	2379	2443
A	76	40	104	68	32	96	60	124	88	52	116	80	44	108	72	36	100	64	128	92	56
M	10	11	11	12	13	13	14	14	15	16	16	17	18	18	19	20	20	21	21	22	23
N	24	26	26	28	30	30	32	32	34	36	36	38	40	40	42	44	44	46	46	48	50
P	1076	1140	1204	1268	1332	1396	1460	1524	1588	1652	1716	1780	1844	1908	1972	2036	2100	2164	2228	2292	2356
KG	40.6	41.7	42.7	43.8	44.8	45.8	46.9	47.9	49.0	50.0	51.0	52.1	53.1	54.2	55.2	56.2	57.3	58.3	59.4	60.4	61.4

有效行程 Stroke	1773	1837	1901	1965	2029	2093	2157	2221	2285	2349	2413	2477	2541	2605	2669	2733	2797	2861	2925	2989	3053
L	2507	2571	2635	2699	2763	2827	2891	2955	3019	3083	3147	3211	3275	3339	3403	3467	3531	3595	3659	3723	3787
A	120	84	48	112	76	40	104	68	32	96	60	124	88	52	116	80	44	108	72	36	100
M	23	24	25	25	26	27	27	28	29	29	30	30	31	32	32	33	34	34	35	36	36
N	50	52	54	54	56	58	58	60	62	62	64	64	66	68	68	70	72	72	74	76	76
P	2420	2484	2548	2612	2676	2740	2804	2868	2932	2996	3060	3124	3188	3252	3316	3380	3444	3508	3572	3636	3700
KG	62.5	63.5	64.6	65.6	66.6	67.7	68.7	69.8	70.8	71.8	72.9	73.9	75.0	76.0	77.0	78.1	79.1	80.2	81.2	82.2	83.3

Memo

LNF2-75 密閉環境 Closed type

鐵芯平板式 With Iron Core

最大行程 Maximum Stroke	最高速度 Maximum Speed	連續推力 Continuous Thrust	連續可搬重量 Continuous Payload
3053mm	3500mm/s	340N	120kg

型號表示方式 Ordering Method

LNF2-75-RHS2-N-3053-LS10-R-N-05H-LC100-A001

本體型號 Model

動子數量 No. of motor

N	單動子 Single motor
D	雙動子 Double motor

行程 Stroke

單動子 Single motor	203~3019mm
	間隔64mm Pitch 64mm
雙動子 Double motor	429~3053mm
	間隔64mm Pitch 64mm

原點位置 Position of origin

R	右 Right
L	左 Left

感應器 Sensor

N	無 None
XX	數量 Quantity

特注式樣 Customization order no.

本體固定方式及線槽出線方向 Cable carrier entry location

項目 Item		出線方向 Cable Direction	固定方向 Mounting direction		線槽大小 Cable track size	
單動子 Single motor	R	右方出線 Right	H	水平固定 Horizontally	L2	大線槽 Large cable track
	L	左方出線 Left	W	壁掛固定 Wall mount	S2	小線槽 Small cable track
雙動子 Double motor	D	雙滑座出線 Double Slider	H	水平固定 Horizontally	L2	大線槽 Large cable track
			W	壁掛固定 Wall mount	S2	小線槽 Small cable track
無 None	N	無線槽 No cable chain				

編碼器 Encoder

LS10	1μm光學尺 1μm optical encoder
LS05	0.5μm光學尺 0.5μm optical encoder
LS01	0.1μm光學尺 0.1μm optical encoder
MS10	1μm磁性尺-SIKO 1μm magnetic encoder
TS10	1μm磁性尺-TOYO 1μm magnetic encoder

線長 Cable length

N	無線材 None
05	5m
08	8m
12	12m
XX	XXm特殊長度 Customized length

※標配5m，長度包含履帶線槽段。
※ Standard:5m, including the length of cable chain.
※特殊線長特注，請與本公司業務聯絡。
※ Please consult with our sales department for customized cable length.
※選擇線長N時，控制器需選N。
※ It is compulsory to select N for the controller while choosing cable length 00.

霍爾線材 Hall Cable

-	無 None
H	霍爾 Hall

對應驅動器 Controller type

LC100	TOYO (Pulse)
LC100E	TOYO (EtherCAT)
S	Servotronix
M	三菱 Mitsubishi
P	松下 Panasonic
D	台達 Delta
Z	其他 Other
N	無選配 None

基本仕樣 Specification

規格 Spec	型號 Model		LNF2-75
	重複精度 Repeatability (mm)		±0.002
	最大推力 Max. Force (N)		1532
	連續推力 Rated Force (N)		340
	連續可搬重量 Max. Payload (kg)※1		120
	標準行程 Stroke (mm)	單動子 N	203-3019 /64 間隔 pitch
		雙動子 D	429-3053 /64 間隔 pitch
	最高速度 Maximum Speed (mm/s)		3500

※1 連續可搬重量為到達線速度 1m/s, 最大加速度 5m/s² 固定行程來回，不同情況會有不同。
The continuous payload is the data when the robot runs with maximum speed 1m/s and acceleration 5m/s².
Different application will have different result.

可搬質量與速度 Payload & Speed

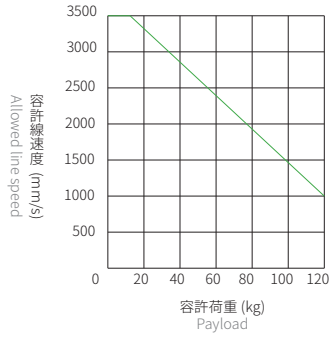

容許負載力距表 Allowable Overhang

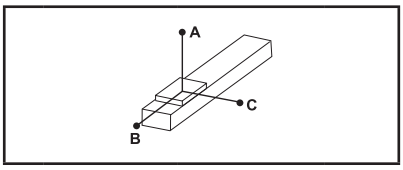

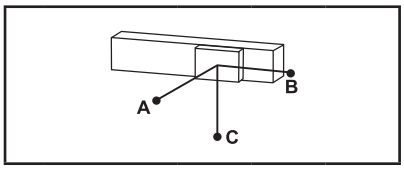

(單位 Unit : mm)

水平安裝 Horizontal Installation※2

	荷重 Load	A	B	C
LNF2-75	60 kg	450	70	70
	80 kg	340	50	45
	100 kg	260	35	35
	120 kg	200	25	25

(單位 Unit : mm)

壁掛安裝 Wall Installation※2

	荷重 Load	A	B	C
LNF2-75	60 kg	70	70	450
	80 kg	45	50	340
	100 kg	35	35	260
	120 kg	25	25	200

※2 相同速度下加速度時間不同，加速度及荷重也隨之改變，表為加速度時間 0.2s。
Even the speed is same, if acceleration and acceleration time is changed, the payload willbe different.
Above chart is based on acceleration time 0.2 sec.

靜態容許負載慣量 Static Loading Moment

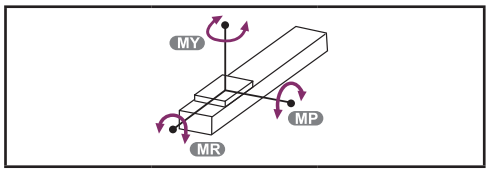

(單位 Unit : N.m)

LNF2-75	MY	3625
	MP	3625
	MR	3757

對應驅控器一覽表 Corresponding Controller Chart

外觀 Exterior	驅控器型號 Controller Model	電氣規格 Electrical Spec	詳細參閱 Reference Page
	LC100	單相 / 三相 Single-phase/Three-phase 220V	P.291

LNF2-75 密閉環境 Closed type

鐵芯平板式 With Iron Core

LNF2-75-RHS2-N

2D CAD 3D CAD

● CAD圖面可至www.toyorobot.com下載 ●
Please do wnload the CAD file from TOYO's website：www.toyorobot.com

單位 Unit：mm

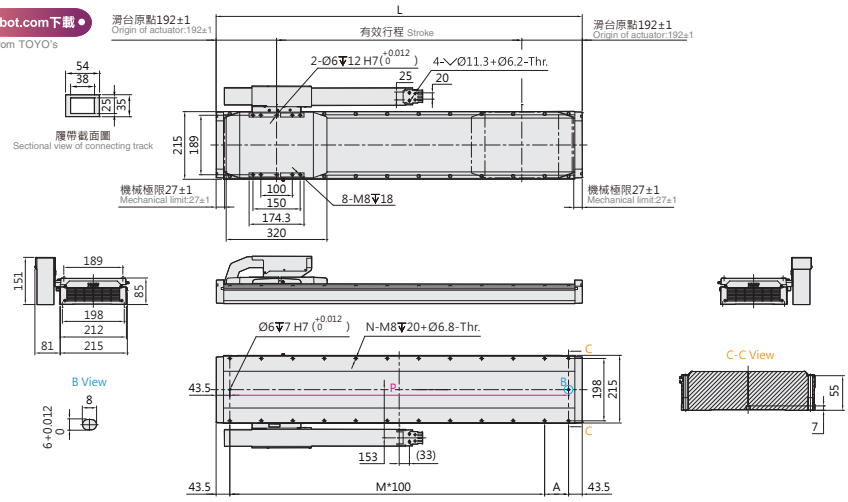

有效行程 Stroke	203	267	331	395	459	523	587	651	715	779	843	907	971	1035	1099	1163	1227	1291	1355	1419	1483	1547
L	587	651	715	779	843	907	971	1035	1099	1163	1227	1291	1355	1419	1483	1547	1611	1675	1739	1803	1867	1931
A	100	64	128	92	56	120	84	48	112	76	40	104	68	32	96	60	124	88	52	116	80	44
M	4	5	5	6	7	7	8	9	9	10	11	11	12	13	13	14	14	15	16	16	17	18
N	12	14	14	16	18	18	20	22	22	24	26	26	28	30	30	32	32	34	36	36	38	40
P	500	564	628	692	756	820	884	948	1012	1076	1140	1204	1268	1332	1396	1460	1524	1588	1652	1716	1780	1844
KG	22.7	23.8	24.8	25.8	26.9	27.9	29.0	30.0	31.0	32.1	33.1	34.2	35.2	36.3	37.3	38.3	39.4	40.4	41.5	42.5	43.5	44.6

有效行程 Stroke	1611	1675	1739	1803	1867	1931	1995	2059	2123	2187	2251	2315	2379	2443	2507	2571	2635	2699	2763	2827	2891	2955	3019
L	1995	2059	2123	2187	2251	2315	2379	2443	2507	2571	2635	2699	2763	2827	2891	2955	3019	3083	3147	3211	3275	3339	3403
A	108	72	36	100	64	128	92	56	120	84	48	112	76	40	104	68	32	96	60	124	88	52	116
M	18	19	20	20	21	21	22	23	23	24	25	25	26	27	27	28	29	29	30	30	31	32	32
N	40	42	44	44	46	46	48	50	50	52	54	54	56	58	58	60	62	62	64	64	66	68	68
P	1908	1972	2036	2100	2164	2228	2292	2356	2420	2484	2548	2612	2676	2740	2804	2868	2932	2996	3060	3124	3188	3252	3316
KG	45.6	46.7	47.7	48.7	49.8	50.8	51.9	52.9	53.9	55.0	56.0	57.0	58.1	59.1	60.2	61.2	62.2	63.3	64.3	65.4	66.4	67.4	68.5

LNF2-75-RHL2-N

2D CAD 3D CAD

● CAD圖面可至www.toyorobot.com下載 ●
Please do wnload the CAD file from TOYO's website：www.toyorobot.com

單位 Unit：mm

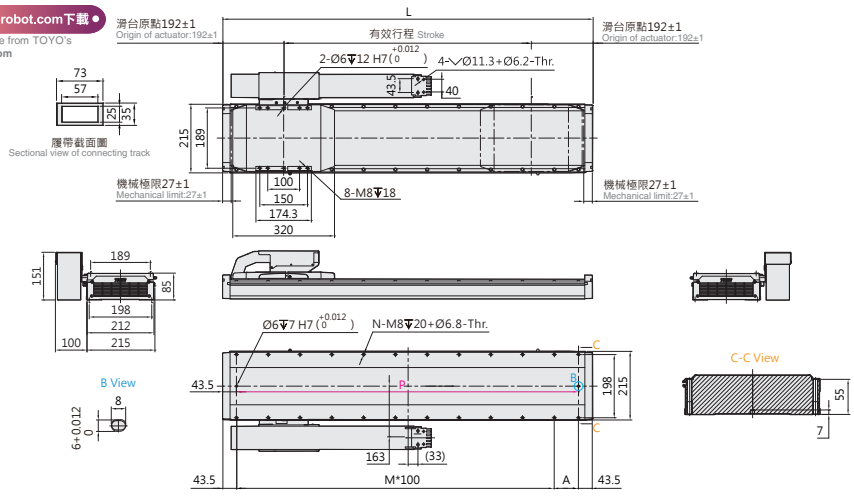

有效行程 Stroke	203	267	331	395	459	523	587	651	715	779	843	907	971	1035	1099	1163	1227	1291	1355	1419	1483	1547
L	587	651	715	779	843	907	971	1035	1099	1163	1227	1291	1355	1419	1483	1547	1611	1675	1739	1803	1867	1931
A	100	64	128	92	56	120	84	48	112	76	40	104	68	32	96	60	124	88	52	116	80	44
M	4	5	5	6	7	7	8	9	9	10	11	11	12	13	13	14	14	15	16	16	17	18
N	12	14	14	16	18	18	20	22	22	24	26	26	28	30	30	32	32	34	36	36	38	40
P	500	564	628	692	756	820	884	948	1012	1076	1140	1204	1268	1332	1396	1460	1524	1588	1652	1716	1780	1844
KG	22.7	23.8	24.8	25.8	26.9	27.9	29.0	30.0	31.0	32.1	33.1	34.2	35.2	36.3	37.3	38.3	39.4	40.4	41.5	42.5	43.5	44.6

有效行程 Stroke	1611	1675	1739	1803	1867	1931	1995	2059	2123	2187	2251	2315	2379	2443	2507	2571	2635	2699	2763	2827	2891	2955	3019
L	1995	2059	2123	2187	2251	2315	2379	2443	2507	2571	2635	2699	2763	2827	2891	2955	3019	3083	3147	3211	3275	3339	3403
A	108	72	36	100	64	128	92	56	120	84	48	112	76	40	104	68	32	96	60	124	88	52	116
M	18	19	20	20	21	21	22	23	23	24	25	25	26	27	27	28	29	29	30	30	31	32	32
N	40	42	44	44	46	46	48	50	50	52	54	54	56	58	58	60	62	62	64	64	66	68	68
P	1908	1972	2036	2100	2164	2228	2292	2356	2420	2484	2548	2612	2676	2740	2804	2868	2932	2996	3060	3124	3188	3252	3316
KG	45.6	46.7	47.7	48.7	49.8	50.8	51.9	52.9	53.9	55.0	56.0	57.0	58.1	59.1	60.2	61.2	62.2	63.3	64.3	65.4	66.4	67.4	68.5

LNF2-75-LHS2-N

2D CAD 3D CAD

● CAD圖面可至www.toyorobot.com下載 ●
Please do wnload the CAD file from TOYO's website : www.toyorobot.com

單位 Unit : mm

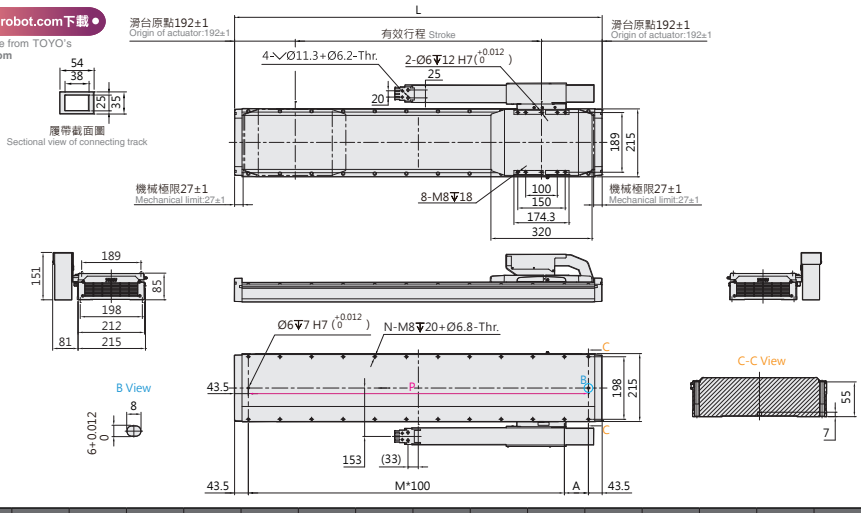

有效行程 Stroke	203	267	331	395	459	523	587	651	715	779	843	907	971	1035	1099	1163	1227	1291	1355	1419	1483	1547
L	587	651	715	779	843	907	971	1035	1099	1163	1227	1291	1355	1419	1483	1547	1611	1675	1739	1803	1867	1931
A	100	64	128	92	56	120	84	48	112	76	40	104	68	32	96	60	124	88	52	116	80	44
M	4	5	5	6	7	7	8	9	9	10	11	11	12	13	13	14	14	15	16	16	17	18
N	12	14	14	16	18	18	20	22	22	24	26	26	28	30	30	32	32	34	36	36	38	40
P	500	564	628	692	756	820	884	948	1012	1076	1140	1204	1268	1332	1396	1460	1524	1588	1652	1716	1780	1844
KG	22.7	23.8	24.8	25.8	26.9	27.9	29.0	30.0	31.0	32.1	33.1	34.2	35.2	36.3	37.3	38.3	39.4	40.4	41.5	42.5	43.5	44.6

有效行程 Stroke	1611	1675	1739	1803	1867	1931	1995	2059	2123	2187	2251	2315	2379	2443	2507	2571	2635	2699	2763	2827	2891	2955	3019
L	1995	2059	2123	2187	2251	2315	2379	2443	2507	2571	2635	2699	2763	2827	2891	2955	3019	3083	3147	3211	3275	3339	3403
A	108	72	36	100	64	128	92	56	120	84	48	112	76	40	104	68	32	96	60	124	88	52	116
M	18	19	20	20	21	21	22	23	23	24	25	25	26	27	27	28	29	29	30	30	31	32	32
N	40	42	44	44	46	46	48	50	50	52	54	54	56	58	58	60	62	62	64	64	66	68	68
P	1908	1972	2036	2100	2164	2228	2292	2356	2420	2484	2548	2612	2676	2740	2804	2868	2932	2996	3060	3124	3188	3252	3316
KG	45.6	46.7	47.7	48.7	49.8	50.8	51.9	52.9	53.9	55.0	56.0	57.0	58.1	59.1	60.2	61.2	62.2	63.3	64.3	65.4	66.4	67.4	68.5

LNF2-75-LHL2-N

2D CAD 3D CAD

● CAD圖面可至www.toyorobot.com下載 ●
Please do wnload the CAD file from TOYO's website : www.toyorobot.com

單位 Unit : mm

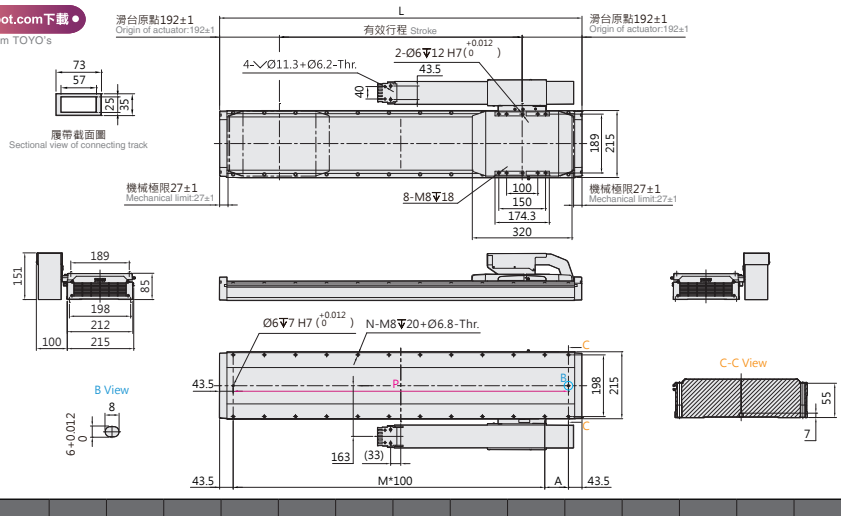

有效行程 Stroke	203	267	331	395	459	523	587	651	715	779	843	907	971	1035	1099	1163	1227	1291	1355	1419	1483	1547
L	587	651	715	779	843	907	971	1035	1099	1163	1227	1291	1355	1419	1483	1547	1611	1675	1739	1803	1867	1931
A	100	64	128	92	56	120	84	48	112	76	40	104	68	32	96	60	124	88	52	116	80	44
M	4	5	5	6	7	7	8	9	9	10	11	11	12	13	13	14	14	15	16	16	17	18
N	12	14	14	16	18	18	20	22	22	24	26	26	28	30	30	32	32	34	36	36	38	40
P	500	564	628	692	756	820	884	948	1012	1076	1140	1204	1268	1332	1396	1460	1524	1588	1652	1716	1780	1844
KG	22.7	23.8	24.8	25.8	26.9	27.9	29.0	30.0	31.0	32.1	33.1	34.2	35.2	36.3	37.3	38.3	39.4	40.4	41.5	42.5	43.5	44.6

有效行程 Stroke	1611	1675	1739	1803	1867	1931	1995	2059	2123	2187	2251	2315	2379	2443	2507	2571	2635	2699	2763	2827	2891	2955	3019
L	1995	2059	2123	2187	2251	2315	2379	2443	2507	2571	2635	2699	2763	2827	2891	2955	3019	3083	3147	3211	3275	3339	3403
A	108	72	36	100	64	128	92	56	120	84	48	112	76	40	104	68	32	96	60	124	88	52	116
M	18	19	20	20	21	21	22	23	23	24	25	25	26	27	27	28	29	29	30	30	31	32	32
N	40	42	44	44	46	46	48	50	50	52	54	54	56	58	58	60	62	62	64	64	66	68	68
P	1908	1972	2036	2100	2164	2228	2292	2356	2420	2484	2548	2612	2676	2740	2804	2868	2932	2996	3060	3124	3188	3252	3316
KG	45.6	46.7	47.7	48.7	49.8	50.8	51.9	52.9	53.9	55.0	56.0	57.0	58.1	59.1	60.2	61.2	62.2	63.3	64.3	65.4	66.4	67.4	68.5

LNF2-75 密閉環境 Closed type

鐵芯平板式 With Iron Core

LNF2-75-RWS2-N

2D CAD 3D CAD

● CAD圖面可至www.toyorobot.com下載 ●
Please do wnload the CAD file from TOYO's website：www.toyorobot.com

單位 Unit ： mm

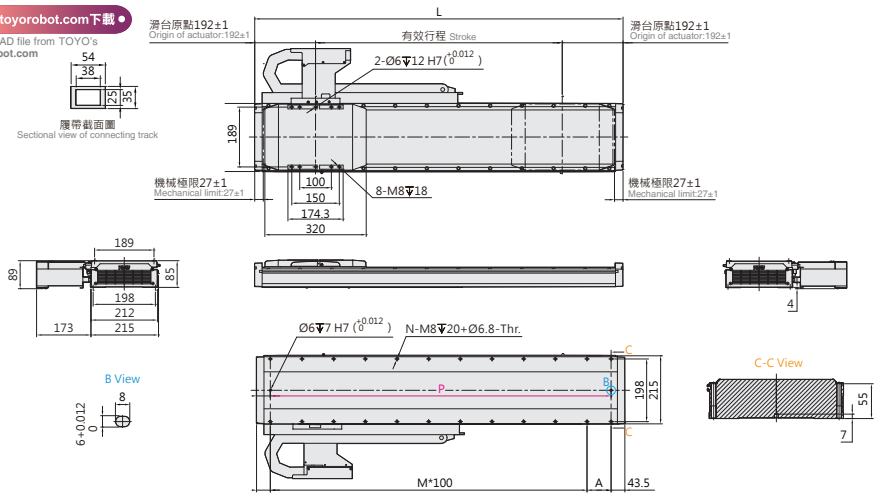

有效行程 Stroke	203	267	331	395	459	523	587	651	715	779	843	907	971	1035	1099	1163	1227	1291	1355
L	587	651	715	779	843	907	971	1035	1099	1163	1227	1291	1355	1419	1483	1547	1611	1675	1739
A	100	64	128	92	56	120	84	48	112	76	40	104	68	32	96	60	124	88	52
M	4	5	5	6	7	7	8	9	9	10	11	11	12	13	13	14	14	15	16
N	12	14	14	16	18	18	20	22	22	24	26	26	28	30	30	32	32	34	36
P	500	564	628	692	756	820	884	948	1012	1076	1140	1204	1268	1332	1396	1460	1524	1588	1652
KG	22.7	23.8	24.8	25.8	26.9	27.9	29.0	30.0	31.0	32.1	33.1	34.2	35.2	36.3	37.3	38.3	39.4	40.4	41.5

有效行程 Stroke	1419	1483	1547	1611	1675	1739	1803	1867	1931	1995	2059	2123	2187	2251	2315	2379	2443	2507	2571	2635
L	1803	1867	1931	1995	2059	2123	2187	2251	2315	2379	2443	2507	2571	2635	2699	2763	2827	2891	2955	3019
A	116	80	44	108	72	36	100	64	128	92	56	120	84	48	112	76	40	104	68	32
M	16	17	18	18	19	20	20	21	21	22	23	23	24	25	25	26	27	27	28	29
N	36	38	40	40	42	44	44	46	46	48	50	50	52	54	54	56	58	58	60	62
P	1716	1780	1844	1908	1972	2036	2100	2164	2228	2292	2356	2420	2484	2548	2612	2676	2740	2804	2868	2932
KG	42.5	43.5	44.6	45.6	46.7	47.7	48.7	49.8	50.8	51.9	52.9	53.9	55.0	56.0	57.0	58.1	59.1	60.2	61.2	62.2

LNF2-75-RWL2-N

2D CAD 3D CAD

● CAD圖面可至www.toyorobot.com下載 ●
Please do wnload the CAD file from TOYO's website：www.toyorobot.com

單位 Unit ： mm

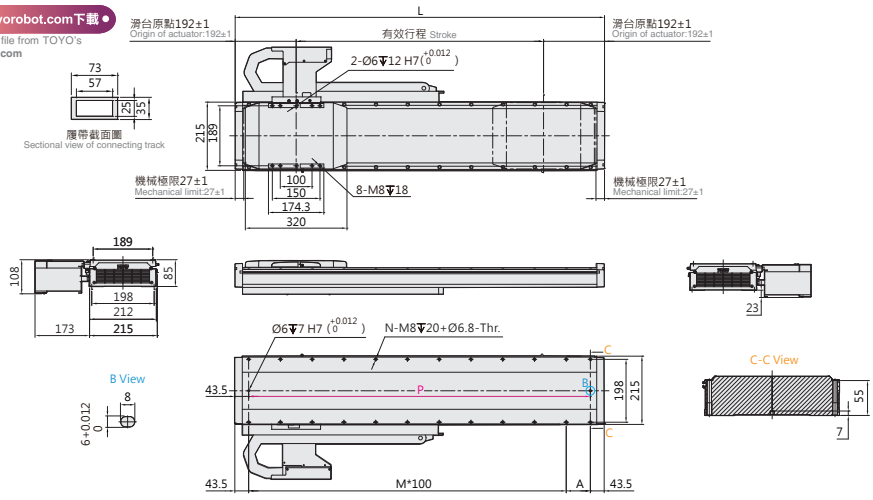

有效行程 Stroke	203	267	331	395	459	523	587	651	715	779	843	907	971	1035	1099	1163	1227	1291	1355
L	587	651	715	779	843	907	971	1035	1099	1163	1227	1291	1355	1419	1483	1547	1611	1675	1739
A	100	64	128	92	56	120	84	48	112	76	40	104	68	32	96	60	124	88	52
M	4	5	5	6	7	7	8	9	9	10	11	11	12	13	13	14	14	15	16
N	12	14	14	16	18	18	20	22	22	24	26	26	28	30	30	32	32	34	36
P	500	564	628	692	756	820	884	948	1012	1076	1140	1204	1268	1332	1396	1460	1524	1588	1652
KG	22.7	23.8	24.8	25.8	26.9	27.9	29.0	30.0	31.0	32.1	33.1	34.2	35.2	36.3	37.3	38.3	39.4	40.4	41.5

有效行程 Stroke	1419	1483	1547	1611	1675	1739	1803	1867	1931	1995	2059	2123	2187	2251	2315	2379	2443	2507	2571	2635
L	1803	1867	1931	1995	2059	2123	2187	2251	2315	2379	2443	2507	2571	2635	2699	2763	2827	2891	2955	3019
A	116	80	44	108	72	36	100	64	128	92	56	120	84	48	112	76	40	104	68	32
M	16	17	18	18	19	20	20	21	21	22	23	23	24	25	25	26	27	27	28	29
N	36	38	40	40	42	44	44	46	46	48	50	50	52	54	54	56	58	58	60	62
P	1716	1780	1844	1908	1972	2036	2100	2164	2228	2292	2356	2420	2484	2548	2612	2676	2740	2804	2868	2932
KG	42.5	43.5	44.6	45.6	46.7	47.7	48.7	49.8	50.8	51.9	52.9	53.9	55.0	56.0	57.0	58.1	59.1	60.2	61.2	62.2

LNF2-75-LWS2-N

2D CAD 3D CAD

● CAD圖面可至www.toyorobot.com下載 ●

Please do wnload the CAD file from TOYO's website : www.toyorobot.com

單位 Unit : mm

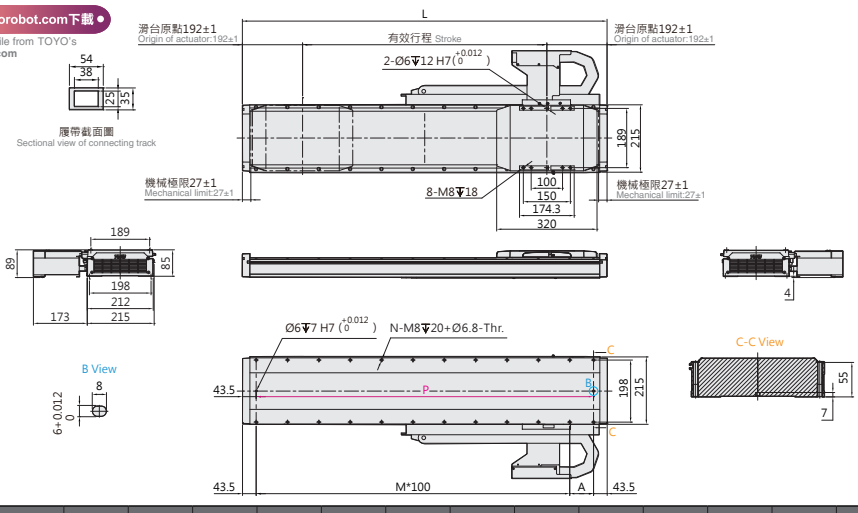

有效行程 Stroke	203	267	331	395	459	523	587	651	715	779	843	907	971	1035	1099	1163	1227	1291	1355
L	587	651	715	779	843	907	971	1035	1099	1163	1227	1291	1355	1419	1483	1547	1611	1675	1739
A	100	64	128	92	56	120	84	48	112	76	40	104	68	32	96	60	124	88	52
M	4	5	5	6	7	7	8	9	9	10	11	11	12	13	13	14	14	15	16
N	12	14	14	16	18	18	20	22	22	24	26	26	28	30	30	32	32	34	36
P	500	564	628	692	756	820	884	948	1012	1076	1140	1204	1268	1332	1396	1460	1524	1588	1652
KG	22.7	23.8	24.8	25.8	26.9	27.9	29.0	30.0	31.0	32.1	33.1	34.2	35.2	36.3	37.3	38.3	39.4	40.4	41.5

有效行程 Stroke	1419	1483	1547	1611	1675	1739	1803	1867	1931	1995	2059	2123	2187	2251	2315	2379	2443	2507	2571	2635
L	1803	1867	1931	1995	2059	2123	2187	2251	2315	2379	2443	2507	2571	2635	2699	2763	2827	2891	2955	3019
A	116	80	44	108	72	36	100	64	128	92	56	120	84	48	112	76	40	104	68	32
M	16	17	18	18	19	20	20	21	21	22	23	23	24	25	25	26	27	27	28	29
N	36	38	40	40	42	44	44	46	46	48	50	50	52	54	54	56	58	58	60	62
P	1716	1780	1844	1908	1972	2036	2100	2164	2228	2292	2356	2420	2484	2548	2612	2676	2740	2804	2868	2932
KG	42.5	43.5	44.6	45.6	46.7	47.7	48.7	49.8	50.8	51.9	52.9	53.9	55.0	56.0	57.0	58.1	59.1	60.2	61.2	62.2

LNF2-75-LWL2-N

2D CAD 3D CAD

● CAD圖面可至www.toyorobot.com下載 ●

Please do wnload the CAD file from TOYO's website : www.toyorobot.com

單位 Unit : mm

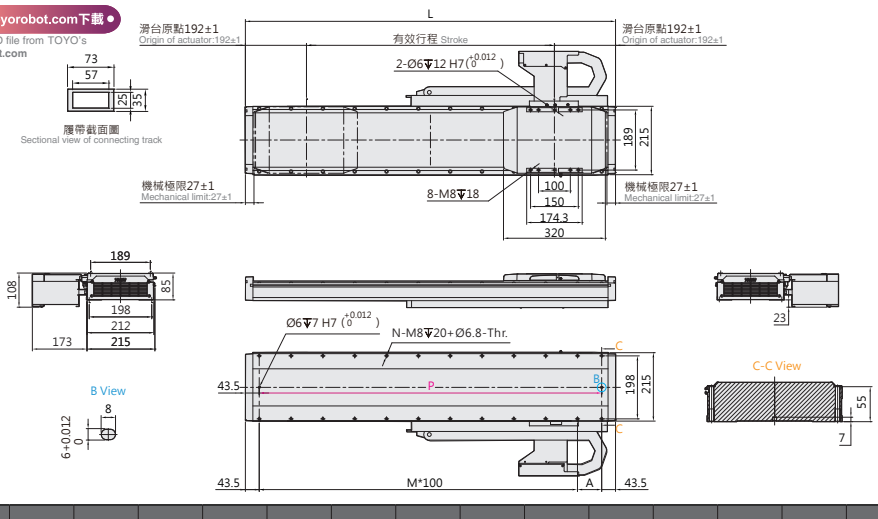

有效行程 Stroke	203	267	331	395	459	523	587	651	715	779	843	907	971	1035	1099	1163	1227	1291	1355
L	587	651	715	779	843	907	971	1035	1099	1163	1227	1291	1355	1419	1483	1547	1611	1675	1739
A	100	64	128	92	56	120	84	48	112	76	40	104	68	32	96	60	124	88	52
M	4	5	5	6	7	7	8	9	9	10	11	11	12	13	13	14	14	15	16
N	12	14	14	16	18	18	20	22	22	24	26	26	28	30	30	32	32	34	36
P	500	564	628	692	756	820	884	948	1012	1076	1140	1204	1268	1332	1396	1460	1524	1588	1652
KG	22.7	23.8	24.8	25.8	26.9	27.9	29.0	30.0	31.0	32.1	33.1	34.2	35.2	36.3	37.3	38.3	39.4	40.4	41.5

有效行程 Stroke	1419	1483	1547	1611	1675	1739	1803	1867	1931	1995	2059	2123	2187	2251	2315	2379	2443	2507	2571	2635
L	1803	1867	1931	1995	2059	2123	2187	2251	2315	2379	2443	2507	2571	2635	2699	2763	2827	2891	2955	3019
A	116	80	44	108	72	36	100	64	128	92	56	120	84	48	112	76	40	104	68	32
M	16	17	18	18	19	20	20	21	21	22	23	23	24	25	25	26	27	27	28	29
N	36	38	40	40	42	44	44	46	46	48	50	50	52	54	54	56	58	58	60	62
P	1716	1780	1844	1908	1972	2036	2100	2164	2228	2292	2356	2420	2484	2548	2612	2676	2740	2804	2868	2932
KG	42.5	43.5	44.6	45.6	46.7	47.7	48.7	49.8	50.8	51.9	52.9	53.9	55.0	56.0	57.0	58.1	59.1	60.2	61.2	62.2

LNF2-75 密閉環境 Closed type

鐵芯平板式 With Iron Core

LNF2-75-DHS2-D

2D CAD 3D CAD

● CAD圖面可至www.toyorobot.com下載 ●
Please do wnload the CAD file from TOYO's website：www.toyorobot.com

單位 Unit ： mm

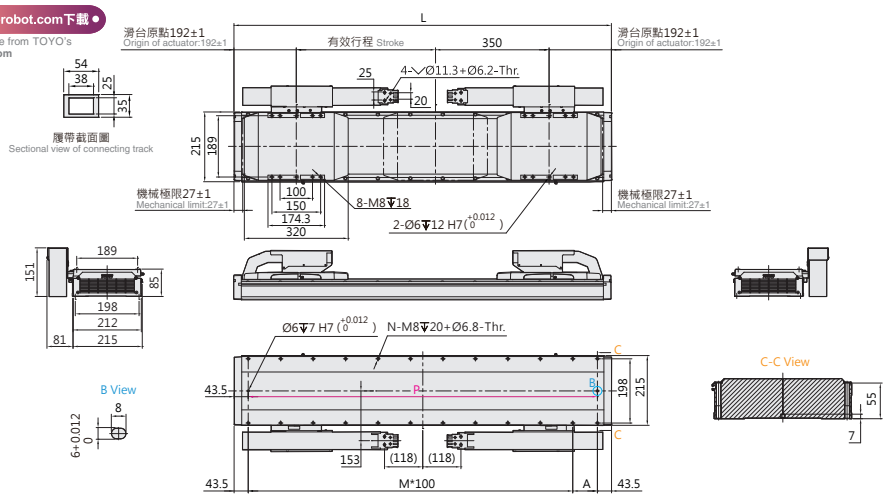

有效行程 Stroke	429	493	557	621	685	749	813	877	941	1005	1069	1133	1197	1261	1325	1389	1453	1517	1581	1645	1709
L	1163	1227	1291	1355	1419	1483	1547	1611	1675	1739	1803	1867	1931	1995	2059	2123	2187	2251	2315	2379	2443
A	76	40	104	68	32	96	60	124	88	52	116	80	44	108	72	36	100	64	128	92	56
M	10	11	11	12	13	13	14	14	15	16	16	17	18	18	19	20	20	21	21	22	23
N	24	26	26	28	30	30	32	32	34	36	36	38	40	40	42	44	44	46	46	48	50
P	1076	1140	1204	1268	1332	1396	1460	1524	1588	1652	1716	1780	1844	1908	1972	2036	2100	2164	2228	2292	2356
KG	40.6	41.7	42.7	43.8	44.8	45.8	46.9	47.9	49.0	50.0	51.0	52.1	53.1	54.2	55.2	56.2	57.3	58.3	59.4	60.4	61.4

有效行程 Stroke	1773	1837	1901	1965	2029	2093	2157	2221	2285	2349	2413	2477	2541	2605	2669	2733	2797	2861	2925	2989	3053
L	2507	2571	2635	2699	2763	2827	2891	2955	3019	3083	3147	3211	3275	3339	3403	3467	3531	3595	3659	3723	3787
A	120	84	48	112	76	40	104	68	32	96	60	124	88	52	116	80	44	108	72	36	100
M	23	24	25	25	26	27	27	28	29	29	30	30	31	32	32	33	34	34	35	36	36
N	50	52	54	54	56	58	58	60	62	62	64	64	66	68	68	70	72	72	74	76	76
P	2420	2484	2548	2612	2676	2740	2804	2868	2932	2996	3060	3124	3188	3252	3316	3380	3444	3508	3572	3636	3700
KG	62.5	63.5	64.6	65.6	66.6	67.7	68.7	69.8	70.8	71.8	72.9	73.9	75.0	76.0	77.0	78.1	79.1	80.2	81.2	82.2	83.3

LNF2-75-DHL2-D

2D CAD 3D CAD

● CAD圖面可至www.toyorobot.com下載 ●
Please do wnload the CAD file from TOYO's website：www.toyorobot.com

單位 Unit ： mm

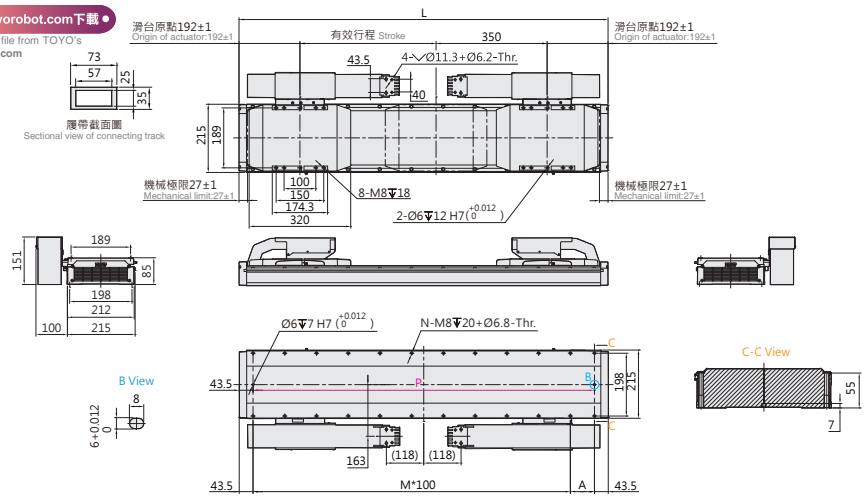

有效行程 Stroke	429	493	557	621	685	749	813	877	941	1005	1069	1133	1197	1261	1325	1389	1453	1517	1581	1645	1709
L	1163	1227	1291	1355	1419	1483	1547	1611	1675	1739	1803	1867	1931	1995	2059	2123	2187	2251	2315	2379	2443
A	76	40	104	68	32	96	60	124	88	52	116	80	44	108	72	36	100	64	128	92	56
M	10	11	11	12	13	13	14	14	15	16	16	17	18	18	19	20	20	21	21	22	23
N	24	26	26	28	30	30	32	32	34	36	36	38	40	40	42	44	44	46	46	48	50
P	1076	1140	1204	1268	1332	1396	1460	1524	1588	1652	1716	1780	1844	1908	1972	2036	2100	2164	2228	2292	2356
KG	40.6	41.7	42.7	43.8	44.8	45.8	46.9	47.9	49.0	50.0	51.0	52.1	53.1	54.2	55.2	56.2	57.3	58.3	59.4	60.4	61.4

有效行程 Stroke	1773	1837	1901	1965	2029	2093	2157	2221	2285	2349	2413	2477	2541	2605	2669	2733	2797	2861	2925	2989	3053
L	2507	2571	2635	2699	2763	2827	2891	2955	3019	3083	3147	3211	3275	3339	3403	3467	3531	3595	3659	3723	3787
A	120	84	48	112	76	40	104	68	32	96	60	124	88	52	116	80	44	108	72	36	100
M	23	24	25	25	26	27	27	28	29	29	30	30	31	32	32	33	34	34	35	36	36
N	50	52	54	54	56	58	58	60	62	62	64	64	66	68	68	70	72	72	74	76	76
P	2420	2484	2548	2612	2676	2740	2804	2868	2932	2996	3060	3124	3188	3252	3316	3380	3444	3508	3572	3636	3700
KG	62.5	63.5	64.6	65.6	66.6	67.7	68.7	69.8	70.8	71.8	72.9	73.9	75.0	76.0	77.0	78.1	79.1	80.2	81.2	82.2	83.3

LNF2-75-DWS2-D

2D CAD 3D CAD

● CAD圖面可至www.toyorobot.com下載 ●

Please do wnload the CAD file from TOYO's website : www.toyorobot.com

單位 Unit : mm

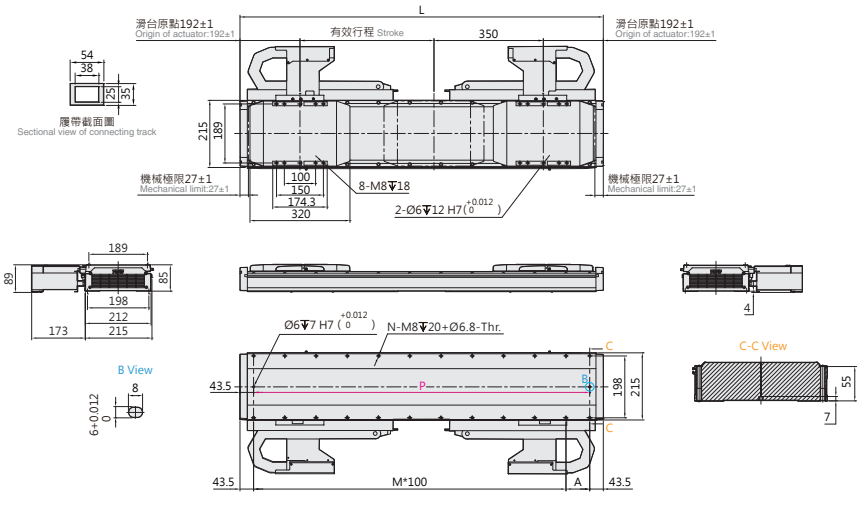

有效行程 Stroke	429	493	557	621	685	749	813	877	941	1005	1069	1133	1197	1261	1325	1389	1453	1517	1581	1645	1709	1773	1837	1901	1965	2029	2093	2157	2221	2285
L	1163	1227	1291	1355	1419	1483	1547	1611	1675	1739	1803	1867	1931	1995	2059	2123	2187	2251	2315	2379	2443	2507	2571	2635	2699	2763	2827	2891	2955	3019
A	76	40	104	68	32	96	60	124	88	52	116	80	44	108	72	36	100	64	128	92	56	120	84	48	112	76	40	104	68	32
M	10	11	11	12	13	13	14	14	15	16	16	17	18	18	19	20	20	21	21	22	23	23	24	25	25	26	27	27	28	29
N	24	26	26	28	30	30	32	32	34	36	36	38	40	40	42	44	44	46	46	48	50	50	52	54	54	56	58	58	60	62
P	1076	1140	1204	1268	1332	1396	1460	1524	1588	1652	1716	1780	1844	1908	1972	2036	2100	2164	2228	2292	2356	2420	2484	2548	2612	2676	2740	2804	2868	2932
KG	40.6	41.7	42.7	43.8	44.8	45.8	46.9	47.9	49.0	50.0	51.0	52.1	53.1	54.2	55.2	56.2	57.3	58.3	59.4	60.4	61.4	62.5	63.5	64.6	65.6	66.6	67.7	68.7	69.8	70.8

LNF2-75-DWL2-D

2D CAD 3D CAD

● CAD圖面可至www.toyorobot.com下載 ●

Please do wnload the CAD file from TOYO's website : www.toyorobot.com

單位 Unit : mm

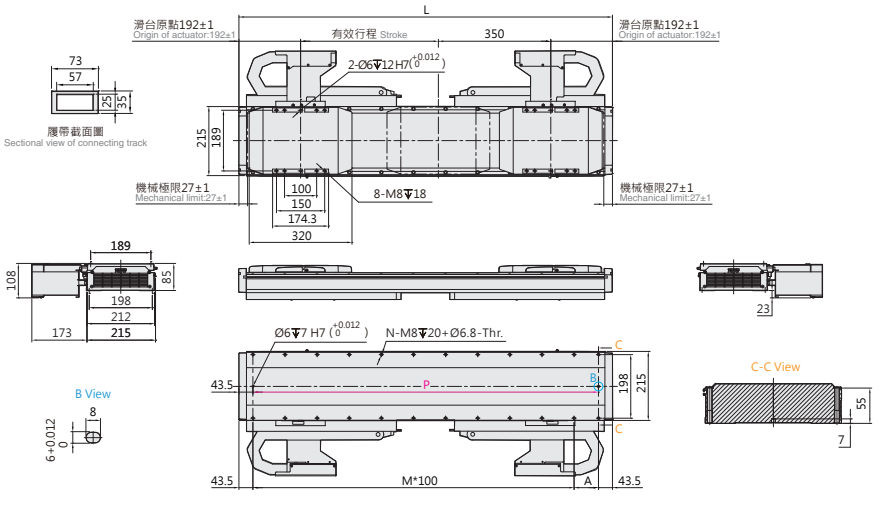

有效行程 Stroke	429	493	557	621	685	749	813	877	941	1005	1069	1133	1197	1261	1325	1389	1453	1517	1581	1645	1709	1773	1837	1901	1965	2029	2093	2157	2221	2285
L	1163	1227	1291	1355	1419	1483	1547	1611	1675	1739	1803	1867	1931	1995	2059	2123	2187	2251	2315	2379	2443	2507	2571	2635	2699	2763	2827	2891	2955	3019
A	76	40	104	68	32	96	60	124	88	52	116	80	44	108	72	36	100	64	128	92	56	120	84	48	112	76	40	104	68	32
M	10	11	11	12	13	13	14	14	15	16	16	17	18	18	19	20	20	21	21	22	23	23	24	25	25	26	27	27	28	29
N	24	26	26	28	30	30	32	32	34	36	36	38	40	40	42	44	44	46	46	48	50	50	52	54	54	56	58	58	60	62
P	1076	1140	1204	1268	1332	1396	1460	1524	1588	1652	1716	1780	1844	1908	1972	2036	2100	2164	2228	2292	2356	2420	2484	2548	2612	2676	2740	2804	2868	2932
KG	40.6	41.7	42.7	43.8	44.8	45.8	46.9	47.9	49.0	50.0	51.0	52.1	53.1	54.2	55.2	56.2	57.3	58.3	59.4	60.4	61.4	62.5	63.5	64.6	65.6	66.6	67.7	68.7	69.8	70.8

LNF2-75 密閉環境 Closed type

鐵芯平板式 With Iron Core

LNF2-75-N-N

2D CAD 3D CAD

● CAD圖面可至www.toyorobot.com下載 ●
Please do wnload the CAD file from TOYO's website：www.toyorobot.com

單位 Unit ： mm

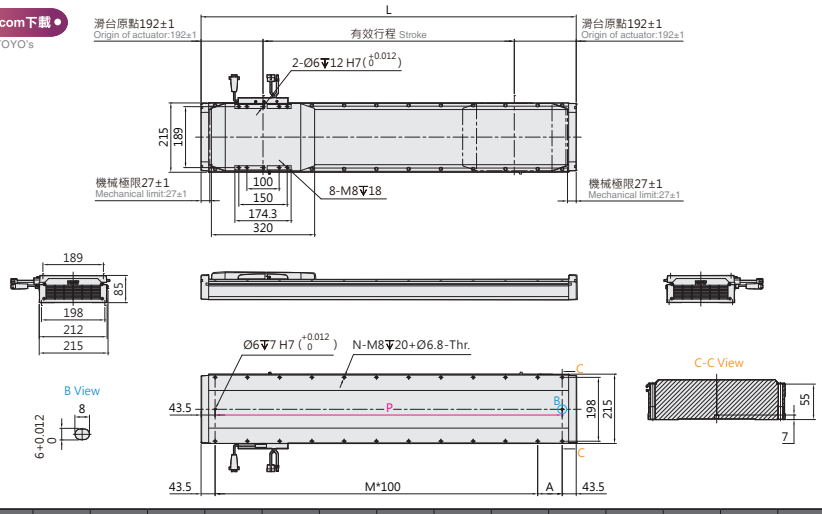

有效行程 Stroke	203	267	331	395	459	523	587	651	715	779	843	907	971	1035	1099	1163	1227	1291	1355	1419	1483	1547
L	587	651	715	779	843	907	971	1035	1099	1163	1227	1291	1355	1419	1483	1547	1611	1675	1739	1803	1867	1931
A	100	64	128	92	56	120	84	48	112	76	40	104	68	32	96	60	124	88	52	116	80	44
M	4	5	5	6	7	7	8	9	9	10	11	11	12	13	13	14	14	15	16	16	17	18
N	12	14	14	16	18	18	20	22	22	24	26	26	28	30	30	32	32	34	36	36	38	40
P	500	564	628	692	756	820	884	948	1012	1076	1140	1204	1268	1332	1396	1460	1524	1588	1652	1716	1780	1844
KG	22.7	23.8	24.8	25.8	26.9	27.9	29.0	30.0	31.0	32.1	33.1	34.2	35.2	36.3	37.3	38.3	39.4	40.4	41.5	42.5	43.5	44.6

有效行程 Stroke	1611	1675	1739	1803	1867	1931	1995	2059	2123	2187	2251	2315	2379	2443	2507	2571	2635	2699	2763	2827	2891	2955	3019
L	1995	2059	2123	2187	2251	2315	2379	2443	2507	2571	2635	2699	2763	2827	2891	2955	3019	3083	3147	3211	3275	3339	3403
A	108	72	36	100	64	128	92	56	120	84	48	112	76	40	104	68	32	96	60	124	88	52	116
M	18	19	20	20	21	21	22	23	23	24	25	25	26	27	27	28	29	29	30	30	31	32	32
N	40	42	44	44	46	46	48	50	50	52	54	54	56	58	58	60	62	62	64	64	66	68	68
P	1908	1972	2036	2100	2164	2228	2292	2356	2420	2484	2548	2612	2676	2740	2804	2868	2932	2996	3060	3124	3188	3252	3316
KG	45.6	46.7	47.7	48.7	49.8	50.8	51.9	52.9	53.9	55.0	56.0	57.0	58.1	59.1	60.2	61.2	62.2	63.3	64.3	65.4	66.4	67.4	68.5

LNF2-75-N-D

2D CAD 3D CAD

● CAD圖面可至www.toyorobot.com下載 ●
Please do wnload the CAD file from TOYO's website：www.toyorobot.com

單位 Unit ： mm

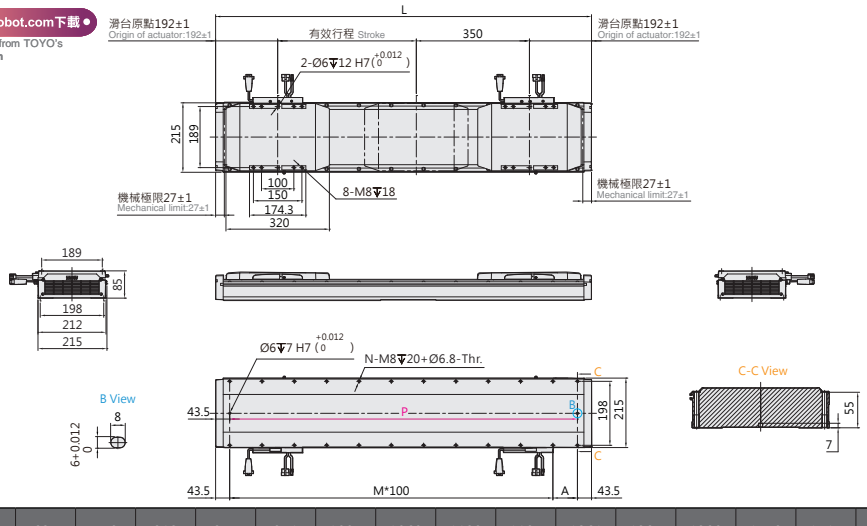

有效行程 Stroke	429	493	557	621	685	749	813	877	941	1005	1069	1133	1197	1261	1325	1389	1453	1517	1581	1645	1709
L	1163	1227	1291	1355	1419	1483	1547	1611	1675	1739	1803	1867	1931	1995	2059	2123	2187	2251	2315	2379	2443
A	76	40	104	68	32	96	60	124	88	52	116	80	44	108	72	36	100	64	128	92	56
M	10	11	11	12	13	13	14	14	15	16	16	17	18	18	19	20	20	21	21	22	23
N	24	26	26	28	30	30	32	32	34	36	36	38	40	40	42	44	44	46	46	48	50
P	1076	1140	1204	1268	1332	1396	1460	1524	1588	1652	1716	1780	1844	1908	1972	2036	2100	2164	2228	2292	2356
KG	40.6	41.7	42.7	43.8	44.8	45.8	46.9	47.9	49.0	50.0	51.0	52.1	53.1	54.2	55.2	56.2	57.3	58.3	59.4	60.4	61.4

有效行程 Stroke	1773	1837	1901	1965	2029	2093	2157	2221	2285	2349	2413	2477	2541	2605	2669	2733	2797	2861	2925	2989	3053
L	2507	2571	2635	2699	2763	2827	2891	2955	3019	3083	3147	3211	3275	3339	3403	3467	3531	3595	3659	3723	3787
A	120	84	48	112	76	40	104	68	32	96	60	124	88	52	116	80	44	108	72	36	100
M	23	24	25	25	26	27	27	28	29	29	30	30	31	32	32	33	34	34	35	36	36
N	50	52	54	54	56	58	58	60	62	62	64	64	66	68	68	70	72	72	74	76	76
P	2420	2484	2548	2612	2676	2740	2804	2868	2932	2996	3060	3124	3188	3252	3316	3380	3444	3508	3572	3636	3700
KG	62.5	63.5	64.6	65.6	66.6	67.7	68.7	69.8	70.8	71.8	72.9	73.9	75.0	76.0	77.0	78.1	79.1	80.2	81.2	82.2	83.3

Memo

Memo

有鐵芯線馬模組

LCF2（無塵環境）

Class 1

Iron Core Linear Motor Robot (Clean room type)

Contents

規格索引

Spec Index

LCF2 有鐵芯線馬模組 (無塵環境 Class1)

LCF2 iron core linear motor module (Clean room type)

使用環境 Environment	傳動方式 Driven Mode	本體寬幅 Width of profile (mm)	仕樣 Specification	馬達數量 No. of motor	控制器容量 Controller capacity	重複精度 Repeatability (mm)	動子規格 Outer dia. (mm)	連續推力 Continuous Force (N)	連續可搬重量※ Continuous payload (kg)	最高速度 Maximum speed (mm/s)
無塵環境 Clean Room	平板式線性馬達 Linear Motor Robot	133	LCF2-15	單動子 Single motor	3A	±0.002	LMF15	59	20	1500
				雙動子 Double motor	3A*2					
		155	LCF2-20	單動子 Single motor	3A	±0.002	LMF20	113	40	1500
				雙動子 Double motor	3A*2					
		155	LCF2-30	單動子 Single motor	3A	±0.002	LMF30	158	54	1500
				雙動子 Double motor	3A*2					
		215	LCF2-45	單動子 Single motor	6A	±0.002	LMF45	251	90	1500
				雙動子 Double motor	6A*2					
		215	LCF2-75	單動子 Single motor	6A	±0.002	LMF75	340	120	1500
				雙動子 Double motor	6A*2					

※ LCF2-15、LCF2-20、LCF2-30、LCF2-45、LCF2-75 連續可搬重量為線速度 1m/s，最大加速度 5m/s^2 之數據。
LCF2-15、LCF2-20、LCF2-30、LCF2-45、LCF2-75 these five types, the data of continuous payload can be speed 1m/s and maximum acceleration 5m/s^2.

※ 若超過標準行程場合，請與本公司業務聯絡。
Please consult with our sales department for customized stroke.

※ 可客製高速型 3000mm/s 規格。
Customizable high-speed models; up to 3000 mm/s.

※ 必須在線速度 1.5m/s 條件下才能達成 Class 1。
1500 mm/s maximum linear speed for all cleanroom-rated models.

最高速度 Maximum Speed(mm/s) / 代表速度 speesd														頁數 Page
行程 Stroke 200	300	325	425	450	2650	2750	2800	2850	2900	2950	3000	3024	3053	
	1500													179
			1500											
	1500													189
		1500												
	1500													199
		1500												
	1500													209
				1500										
	1500													219
				1500										

LCF2-15 無塵環境 Clean room Type

無塵平板式 With Iron Core

最大行程 Maximum Stroke	最高速度 Maximum Speed	連續推力 Continuous Force	連續可搬重量 Continuous Payload
3024mm	1500mm/s	59N	20kg

型號表示方式 Ordering Method

LCF2-15-RHS2-N-3024-LS10-R-N-05H-LC100-A001

本體型號 Model

動子數量 No. of motor

N	單動子 Single motor
D	雙動子 Double motor

行程 Stroke

單動子 Single motor	208~3024mm
	間隔64mm Pitch 64mm
雙動子 Double motor	332~3020mm
	間隔64mm Pitch 64mm

原點位置 Position of origin

R	右 Right
L	左 Left

感應器 Sensor

N	無 None
XX	數量 Quantity

特注式樣 Customization order no.

本體固定方式及線槽出線方向 Cable carrier entry location

項目 Item		出線方向 Cable Direction		固定方向 Cable Direction		線槽大小 Cable Direction
單動子 Single motor	R	右方出線 Right	H	水平固定 Horizontally	L2	大線槽 Large cable chain
	L	左方出線 Left	W	壁掛固定 Wall mount	S2	小線槽 Small cable chain
雙動子 Double motor	D	雙滑座出線 Double Slider	H	水平固定 Horizontally	L2	大線槽 Large cable chain
			W	壁掛固定 Wall mount	S2	小線槽 Small cable chain
無 None	N	無線槽 No cable chain				

編碼器 Encoder

LS10	1μm光學尺 1μm optical encoder
LS05	0.5μm光學尺 0.5μm optical encoder
LS01	0.1μm光學尺 0.1μm optical encoder
MS10	1μm磁性尺-SIKO 1μm magnetic encoder
TS10	1μm磁性尺-TOYO 1μm magnetic encoder

線長 Cable length

N	無線材 None
05	5m
08	8m
12	12m
XX	XXm特殊長度

霍爾線材 Hall Cable

-	無 None
H	霍爾 Hall

對應驅動器 Controller type

LC100	TOYO (Pulse)
LC100E	TOYO (EtherCAT)
S	Servotronix
M	三菱 Mitsubishi
P	松下 Panasonic
D	台達 Delta
Z	其他 Other
N	無選配 None

※標配5m，長度包含履帶線槽段。
※ Standard:5m, including the length of cable chain.
※特殊線長特注，請與本公司業務聯絡。
※ Please consult with our sales department for customized cable length.
※選擇線長N時，控制器需選N。
※ It is compulsory to select N for the controller while choosing cable length N.

基本仕樣 Specification

規格 Spec	型號 Model		LCF2-15
	重複精度 Repeatability (mm)		±0.002
	最大推力 Max. Force (N)		266
	連續推力 Rated Force (N)		59
	連續可搬重量 Max. Payload (kg) ※1		20
	標準行程 Stroke (mm)	單動子 N	208-3024 /64 間隔 pitch
		雙動子 D	332-3020 /64 間隔 pitch
	最高速度 Maximum Speed (mm/s) ※2		1500

※1 連續可搬重量為到達線速度 1m/s, 最大加速度 5m/s² 固定行程來回，不同情況會有不同。
The continuous payload is the data when the robot runs with maximum speed 1m/s and acceleration 5m/s².
Different application will have different result.
※2 可客製高速型 3000mm/s 規格。
High-speed 3000 mm/s customization available.
* 必須在線速度 1.5m/s 條件下才能達成 Class 1。
1500 mm/s maximum linear speed for all cleanroom-rated models.

可搬質量與速度 Payload & Speed

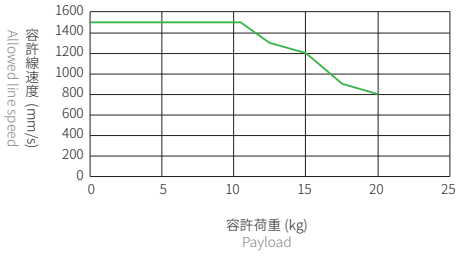

容許負載力距表 Allowable Overhang

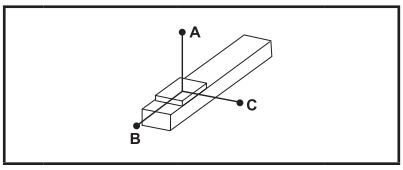

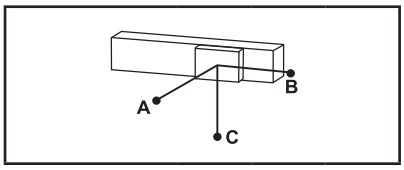

(單位 Unit : mm)

水平安裝 Horizontal Installation※2

	荷重 Load	A	B	C
LCF2-15	5 kg	3500	700	600
	10 kg	1750	350	300
	15 kg	1150	230	200
	20 kg	850	170	140

(單位 Unit : mm)

壁掛安裝 Wall Installation※2

	荷重 Load	A	B	C
LCF2-15	5 kg	600	700	3500
	10 kg	300	350	1750
	15 kg	200	230	1150
	20 kg	140	170	850

※2 相同速度下加速度時間不同，加速度及荷重也隨之改變，表為加速度時間 0.2s。
Even the speed is same, if acceleration and acceleration time is changed, the payload willbe different.
Above chart is based on acceleration time 0.2 sec.

靜態容許負載慣量 Static Loading Moment

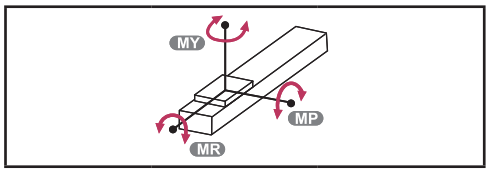

(單位 Unit : N.m)

LCF2-15	MY	1667
	MP	1667
	MR	1469

對應控制器一覽表 Corresponding Controller Chart

外觀 Exterior	控制器型號 Controller Model	電氣規格 Electrical Spec	詳細參閱 Reference Page
	LC100	單相 / 三相 Single-phase/Three-phase 220V	P.291

LCF2-15 無塵環境 Clean room Type

無塵平板式 With Iron Core

LCF2-15-RHS2-N

2D CAD 3D CAD

● CAD圖面可至www.toyorobot.com下載 ●
Please do wnload the CAD file from TOYO's website：www.toyorobot.com

單位 Unit ： mm

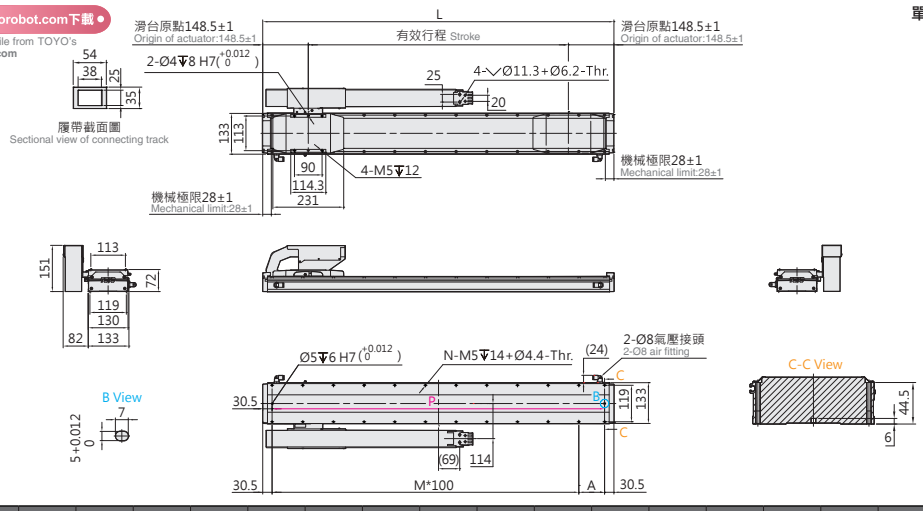

有效行程 Stroke	208	272	336	400	464	528	592	656	720	784	848	912	976	1040	1104	1168	1232	1296	1360	1424	1488	1552
L	505	569	633	697	761	825	889	953	1017	1081	1145	1209	1273	1337	1401	1465	1529	1593	1657	1721	1785	1849
A	44	108	72	36	100	64	128	92	56	120	84	48	112	76	40	104	68	32	96	60	124	88
M	4	4	5	6	6	7	7	8	9	9	10	11	11	12	13	13	14	15	15	16	16	17
N	12	12	14	16	16	18	18	20	22	22	24	26	26	28	30	30	32	34	34	36	36	38
P	444	508	572	636	700	764	828	892	956	1020	1084	1148	1212	1276	1340	1404	1468	1532	1596	1660	1724	1788
KG	10.6	11.1	11.6	12.0	12.5	13.0	13.4	13.9	14.4	14.9	15.3	15.8	16.3	16.8	17.2	17.7	18.2	18.6	19.1	19.6	20.1	20.5

有效行程 Stroke	1616	1680	1744	1808	1872	1936	2000	2064	2128	2192	2256	2320	2384	2448	2512	2576	2640	2704	2768	2832	2896	2960	3024
L	1913	1977	2041	2105	2169	2233	2297	2361	2425	2489	2553	2617	2681	2745	2809	2873	2937	3001	3065	3129	3193	3257	3321
A	52	116	80	44	108	72	36	100	64	128	92	56	120	84	48	112	76	40	104	68	32	96	60
M	18	18	19	20	20	21	22	22	23	23	24	25	25	26	27	27	28	29	29	30	31	31	32
N	40	40	42	44	44	46	48	48	50	50	52	54	54	56	58	58	60	62	62	64	66	66	68
P	1852	1916	1980	2044	2108	2172	2236	2300	2364	2428	2492	2556	2620	2684	2748	2812	2876	2940	3004	3068	3132	3196	3260
KG	21.0	21.5	22.0	22.4	22.9	23.4	23.8	24.3	24.8	25.2	25.7	26.2	26.6	27.1	27.6	28.1	28.5	29.0	29.5	29.9	30.4	30.9	31.3

LCF2-15-RHL2-N

2D CAD 3D CAD

● CAD圖面可至www.toyorobot.com下載 ●
Please do wnload the CAD file from TOYO's website：www.toyorobot.com

單位 Unit ： mm

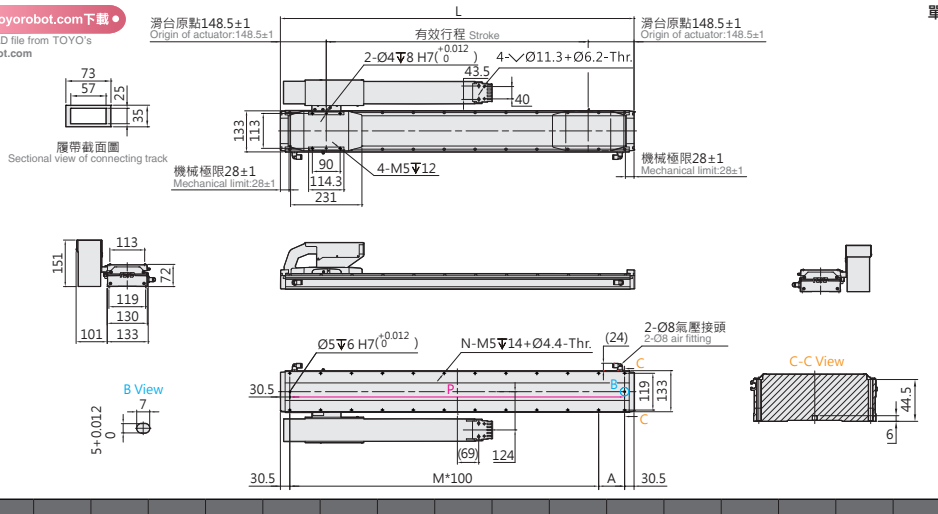

有效行程 Stroke	208	272	336	400	464	528	592	656	720	784	848	912	976	1040	1104	1168	1232	1296	1360	1424	1488	1552
L	505	569	633	697	761	825	889	953	1017	1081	1145	1209	1273	1337	1401	1465	1529	1593	1657	1721	1785	1849
A	44	108	72	36	100	64	128	92	56	120	84	48	112	76	40	104	68	32	96	60	124	88
M	4	4	5	6	6	7	7	8	9	9	10	11	11	12	13	13	14	15	15	16	16	17
N	12	12	14	16	16	18	18	20	22	22	24	26	26	28	30	30	32	34	34	36	36	38
P	444	508	572	636	700	764	828	892	956	1020	1084	1148	1212	1276	1340	1404	1468	1532	1596	1660	1724	1788
KG	10.6	11.1	11.6	12.0	12.5	13.0	13.4	13.9	14.4	14.9	15.3	15.8	16.3	16.8	17.2	17.7	18.2	18.6	19.1	19.6	20.1	20.5

有效行程 Stroke	1616	1680	1744	1808	1872	1936	2000	2064	2128	2192	2256	2320	2384	2448	2512	2576	2640	2704	2768	2832	2896	2960	3024
L	1913	1977	2041	2105	2169	2233	2297	2361	2425	2489	2553	2617	2681	2745	2809	2873	2937	3001	3065	3129	3193	3257	3321
A	52	116	80	44	108	72	36	100	64	128	92	56	120	84	48	112	76	40	104	68	32	96	60
M	18	18	19	20	20	21	22	22	23	23	24	25	25	26	27	27	28	29	29	30	31	31	32
N	40	40	42	44	44	46	48	48	50	50	52	54	54	56	58	58	60	62	62	64	66	66	68
P	1852	1916	1980	2044	2108	2172	2236	2300	2364	2428	2492	2556	2620	2684	2748	2812	2876	2940	3004	3068	3132	3196	3260
KG	21.0	21.5	22.0	22.4	22.9	23.4	23.8	24.3	24.8	25.2	25.7	26.2	26.6	27.1	27.6	28.1	28.5	29.0	29.5	29.9	30.4	30.9	31.3

LCF2-15-LHS2-N

2D CAD 3D CAD

● CAD圖面可至www.toyorobot.com下載 ●
Please do wnload the CAD file from TOYO's website : www.toyorobot.com

單位 Unit : mm

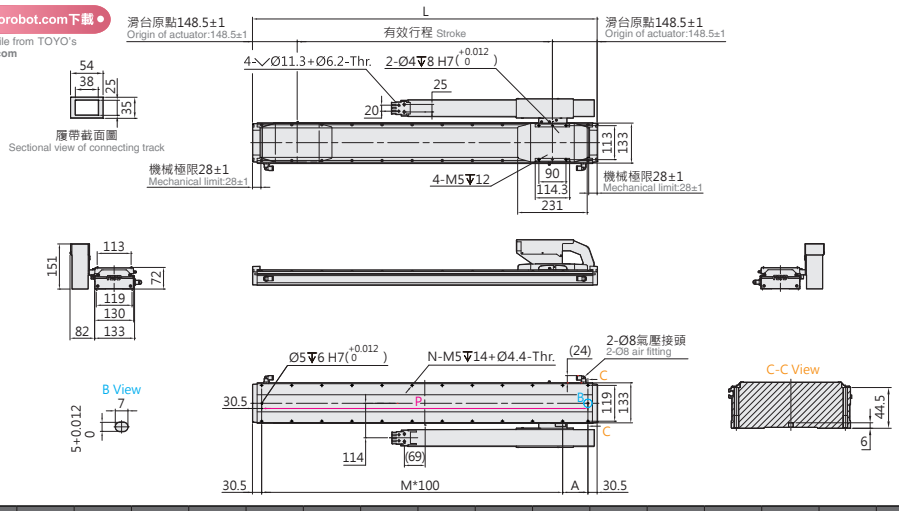

有效行程 Stroke	208	272	336	400	464	528	592	656	720	784	848	912	976	1040	1104	1168	1232	1296	1360	1424	1488	1552
L	505	569	633	697	761	825	889	953	1017	1081	1145	1209	1273	1337	1401	1465	1529	1593	1657	1721	1785	1849
A	44	108	72	36	100	64	128	92	56	120	84	48	112	76	40	104	68	32	96	60	124	88
M	4	4	5	6	6	7	7	8	9	9	10	11	11	12	13	13	14	15	15	16	16	17
N	12	12	14	16	16	18	18	20	22	22	24	26	26	28	30	30	32	34	34	36	36	38
P	444	508	572	636	700	764	828	892	956	1020	1084	1148	1212	1276	1340	1404	1468	1532	1596	1660	1724	1788
KG	10.6	11.1	11.6	12.0	12.5	13.0	13.4	13.9	14.4	14.9	15.3	15.8	16.3	16.8	17.2	17.7	18.2	18.6	19.1	19.6	20.1	20.5

有效行程 Stroke	1616	1680	1744	1808	1872	1936	2000	2064	2128	2192	2256	2320	2384	2448	2512	2576	2640	2704	2768	2832	2896	2960	3024
L	1913	1977	2041	2105	2169	2233	2297	2361	2425	2489	2553	2617	2681	2745	2809	2873	2937	3001	3065	3129	3193	3257	3321
A	52	116	80	44	108	72	36	100	64	128	92	56	120	84	48	112	76	40	104	68	32	96	60
M	18	18	19	20	20	21	22	22	23	23	24	25	25	26	27	27	28	29	29	30	31	31	32
N	40	40	42	44	44	46	48	48	50	50	52	54	54	56	58	58	60	62	62	64	66	66	68
P	1852	1916	1980	2044	2108	2172	2236	2300	2364	2428	2492	2556	2620	2684	2748	2812	2876	2940	3004	3068	3132	3196	3260
KG	21.0	21.5	22.0	22.4	22.9	23.4	23.8	24.3	24.8	25.2	25.7	26.2	26.6	27.1	27.6	28.1	28.5	29.0	29.5	29.9	30.4	30.9	31.3

LCF2-15-LHL2-N

2D CAD 3D CAD

● CAD圖面可至www.toyorobot.com下載 ●
Please do wnload the CAD file from TOYO's website : www.toyorobot.com

單位 Unit : mm

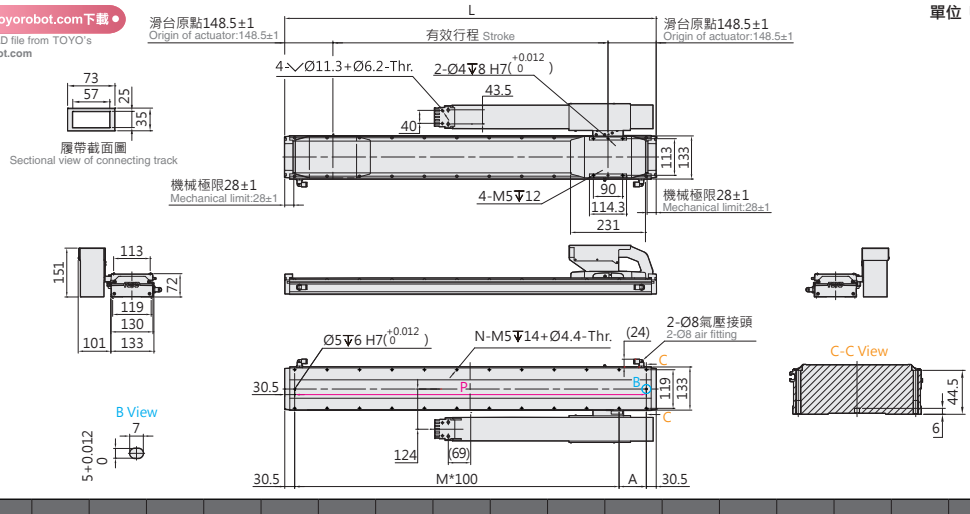

有效行程 Stroke	208	272	336	400	464	528	592	656	720	784	848	912	976	1040	1104	1168	1232	1296	1360	1424	1488	1552
L	505	569	633	697	761	825	889	953	1017	1081	1145	1209	1273	1337	1401	1465	1529	1593	1657	1721	1785	1849
A	44	108	72	36	100	64	128	92	56	120	84	48	112	76	40	104	68	32	96	60	124	88
M	4	4	5	6	6	7	7	8	9	9	10	11	11	12	13	13	14	15	15	16	16	17
N	12	12	14	16	16	18	18	20	22	22	24	26	26	28	30	30	32	34	34	36	36	38
P	444	508	572	636	700	764	828	892	956	1020	1084	1148	1212	1276	1340	1404	1468	1532	1596	1660	1724	1788
KG	10.6	11.1	11.6	12.0	12.5	13.0	13.4	13.9	14.4	14.9	15.3	15.8	16.3	16.8	17.2	17.7	18.2	18.6	19.1	19.6	20.1	20.5

有效行程 Stroke	1616	1680	1744	1808	1872	1936	2000	2064	2128	2192	2256	2320	2384	2448	2512	2576	2640	2704	2768	2832	2896	2960	3024
L	1913	1977	2041	2105	2169	2233	2297	2361	2425	2489	2553	2617	2681	2745	2809	2873	2937	3001	3065	3129	3193	3257	3321
A	52	116	80	44	108	72	36	100	64	128	92	56	120	84	48	112	76	40	104	68	32	96	60
M	18	18	19	20	20	21	22	22	23	23	24	25	25	26	27	27	28	29	29	30	31	31	32
N	40	40	42	44	44	46	48	48	50	50	52	54	54	56	58	58	60	62	62	64	66	66	68
P	1852	1916	1980	2044	2108	2172	2236	2300	2364	2428	2492	2556	2620	2684	2748	2812	2876	2940	3004	3068	3132	3196	3260
KG	21.0	21.5	22.0	22.4	22.9	23.4	23.8	24.3	24.8	25.2	25.7	26.2	26.6	27.1	27.6	28.1	28.5	29.0	29.5	29.9	30.4	30.9	31.3

LCF2-15 無塵環境 Clean room Type

無塵平板式 With Iron Core

LCF2-15-RWS2-N

2D CAD 3D CAD ● CAD圖面可至www.toyorobot.com下載 ●
Please do wnload the CAD file from TOYO's website：www.toyorobot.com

單位 Unit ： mm

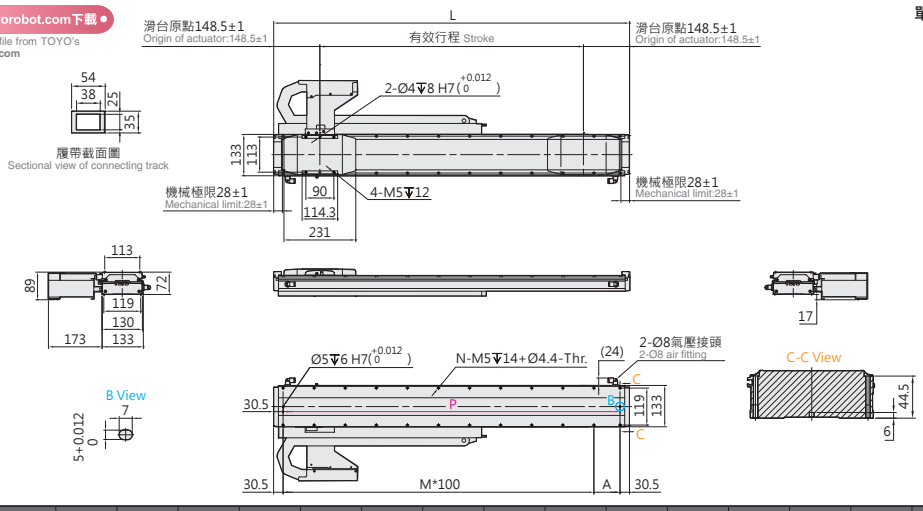

有效行程 Stroke	208	272	336	400	464	528	592	656	720	784	848	912	976	1040	1104	1168	1232	1296	1360	1424
L	505	569	633	697	761	825	889	953	1017	1081	1145	1209	1273	1337	1401	1465	1529	1593	1657	1721
A	44	108	72	36	100	64	128	92	56	120	84	48	112	76	40	104	68	32	96	60
M	4	4	5	6	6	7	7	8	9	9	10	11	11	12	13	13	14	15	15	16
N	12	12	14	16	16	18	18	20	22	22	24	26	26	28	30	30	32	34	34	36
P	444	508	572	636	700	764	828	892	956	1020	1084	1148	1212	1276	1340	1404	1468	1532	1596	1660
KG	10.6	11.1	11.6	12.0	12.5	13.0	13.4	13.9	14.4	14.9	15.3	15.8	16.3	16.8	17.2	17.7	18.2	18.6	19.1	19.6

有效行程 Stroke	1488	1552	1616	1680	1744	1808	1872	1936	2000	2064	2128	2192	2256	2320	2384	2448	2512	2576	2640	2704
L	1785	1849	1913	1977	2041	2105	2169	2233	2297	2361	2425	2489	2553	2617	2681	2745	2809	2873	2937	3001
A	124	88	52	116	80	44	108	72	36	100	64	128	92	56	120	84	48	112	76	40
M	16	17	18	18	19	20	20	21	22	22	23	23	24	25	25	26	27	27	28	29
N	36	38	40	40	42	44	44	46	48	48	50	50	52	54	54	56	58	58	60	62
P	1724	1788	1852	1916	1980	2044	2108	2172	2236	2300	2364	2428	2492	2556	2620	2684	2748	2812	2876	2940
KG	20.1	20.5	21.0	21.5	22.0	22.4	22.9	23.4	23.8	24.3	24.8	25.2	25.7	26.2	26.6	27.1	27.6	28.1	28.5	29.0

LCF2-15-RWL2-N

2D CAD 3D CAD ● CAD圖面可至www.toyorobot.com下載 ●
Please do wnload the CAD file from TOYO's website：www.toyorobot.com

單位 Unit ： mm

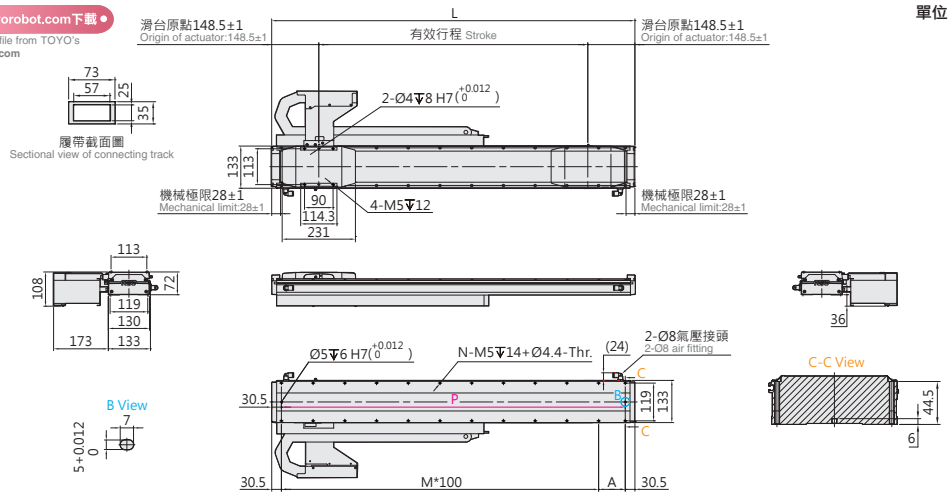

有效行程 Stroke	208	272	336	400	464	528	592	656	720	784	848	912	976	1040	1104	1168	1232	1296	1360	1424
L	505	569	633	697	761	825	889	953	1017	1081	1145	1209	1273	1337	1401	1465	1529	1593	1657	1721
A	44	108	72	36	100	64	128	92	56	120	84	48	112	76	40	104	68	32	96	60
M	4	4	5	6	6	7	7	8	9	9	10	11	11	12	13	13	14	15	15	16
N	12	12	14	16	16	18	18	20	22	22	24	26	26	28	30	30	32	34	34	36
P	444	508	572	636	700	764	828	892	956	1020	1084	1148	1212	1276	1340	1404	1468	1532	1596	1660
KG	10.6	11.1	11.6	12.0	12.5	13.0	13.4	13.9	14.4	14.9	15.3	15.8	16.3	16.8	17.2	17.7	18.2	18.6	19.1	19.6

有效行程 Stroke	1488	1552	1616	1680	1744	1808	1872	1936	2000	2064	2128	2192	2256	2320	2384	2448	2512	2576	2640	2704
L	1785	1849	1913	1977	2041	2105	2169	2233	2297	2361	2425	2489	2553	2617	2681	2745	2809	2873	2937	3001
A	124	88	52	116	80	44	108	72	36	100	64	128	92	56	120	84	48	112	76	40
M	16	17	18	18	19	20	20	21	22	22	23	23	24	25	25	26	27	27	28	29
N	36	38	40	40	42	44	44	46	48	48	50	50	52	54	54	56	58	58	60	62
P	1724	1788	1852	1916	1980	2044	2108	2172	2236	2300	2364	2428	2492	2556	2620	2684	2748	2812	2876	2940
KG	20.1	20.5	21.0	21.5	22.0	22.4	22.9	23.4	23.8	24.3	24.8	25.2	25.7	26.2	26.6	27.1	27.6	28.1	28.5	29.0

LCF2-15-LWS2-N

2D CAD 3D CAD

● CAD圖面可至www.toyorobot.com下載 ●
Please do wnload the CAD file from TOYO's website : www.toyorobot.com

單位 Unit : mm

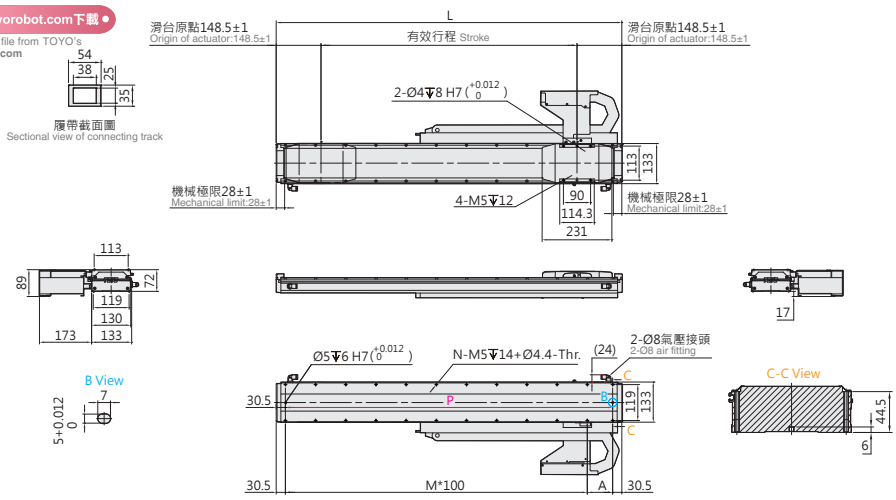

有效行程 Stroke	208	272	336	400	464	528	592	656	720	784	848	912	976	1040	1104	1168	1232	1296	1360	1424
L	505	569	633	697	761	825	889	953	1017	1081	1145	1209	1273	1337	1401	1465	1529	1593	1657	1721
A	44	108	72	36	100	64	128	92	56	120	84	48	112	76	40	104	68	32	96	60
M	4	4	5	6	6	7	7	8	9	9	10	11	11	12	13	13	14	15	15	16
N	12	12	14	16	16	18	18	20	22	22	24	26	26	28	30	30	32	34	34	36
P	444	508	572	636	700	764	828	892	956	1020	1084	1148	1212	1276	1340	1404	1468	1532	1596	1660
KG	10.6	11.1	11.6	12.0	12.5	13.0	13.4	13.9	14.4	14.9	15.3	15.8	16.3	16.8	17.2	17.7	18.2	18.6	19.1	19.6

有效行程 Stroke	1488	1552	1616	1680	1744	1808	1872	1936	2000	2064	2128	2192	2256	2320	2384	2448	2512	2576	2640	2704
L	1785	1849	1913	1977	2041	2105	2169	2233	2297	2361	2425	2489	2553	2617	2681	2745	2809	2873	2937	3001
A	124	88	52	116	80	44	108	72	36	100	64	128	92	56	120	84	48	112	76	40
M	16	17	18	18	19	20	20	21	22	22	23	23	24	25	25	26	27	27	28	29
N	36	38	40	40	42	44	44	46	48	48	50	50	52	54	54	56	58	58	60	62
P	1724	1788	1852	1916	1980	2044	2108	2172	2236	2300	2364	2428	2492	2556	2620	2684	2748	2812	2876	2940
KG	20.1	20.5	21.0	21.5	22.0	22.4	22.9	23.4	23.8	24.3	24.8	25.2	25.7	26.2	26.6	27.1	27.6	28.1	28.5	29.0

LCF2-15-LWL2-N

2D CAD 3D CAD

● CAD圖面可至www.toyorobot.com下載 ●
Please do wnload the CAD file from TOYO's website : www.toyorobot.com

單位 Unit : mm

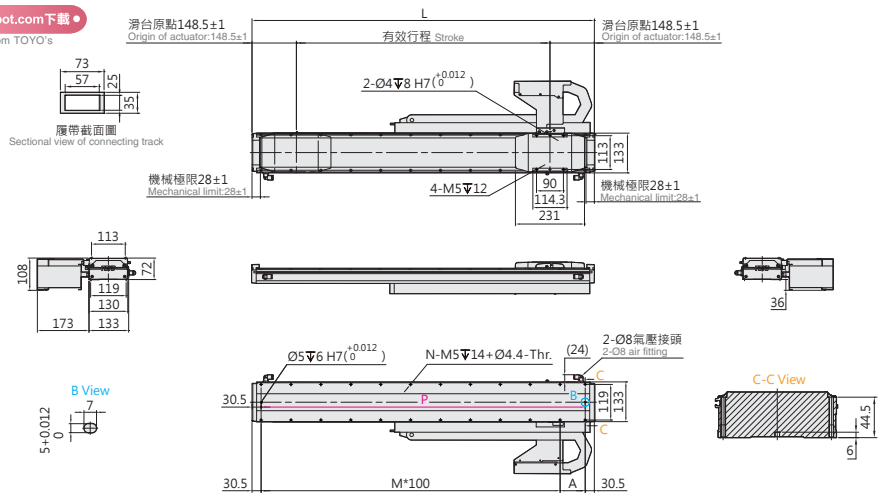

有效行程 Stroke	208	272	336	400	464	528	592	656	720	784	848	912	976	1040	1104	1168	1232	1296	1360	1424
L	505	569	633	697	761	825	889	953	1017	1081	1145	1209	1273	1337	1401	1465	1529	1593	1657	1721
A	44	108	72	36	100	64	128	92	56	120	84	48	112	76	40	104	68	32	96	60
M	4	4	5	6	6	7	7	8	9	9	10	11	11	12	13	13	14	15	15	16
N	12	12	14	16	16	18	18	20	22	22	24	26	26	28	30	30	32	34	34	36
P	444	508	572	636	700	764	828	892	956	1020	1084	1148	1212	1276	1340	1404	1468	1532	1596	1660
KG	10.6	11.1	11.6	12.0	12.5	13.0	13.4	13.9	14.4	14.9	15.3	15.8	16.3	16.8	17.2	17.7	18.2	18.6	19.1	19.6

有效行程 Stroke	1488	1552	1616	1680	1744	1808	1872	1936	2000	2064	2128	2192	2256	2320	2384	2448	2512	2576	2640	2704
L	1785	1849	1913	1977	2041	2105	2169	2233	2297	2361	2425	2489	2553	2617	2681	2745	2809	2873	2937	3001
A	124	88	52	116	80	44	108	72	36	100	64	128	92	56	120	84	48	112	76	40
M	16	17	18	18	19	20	20	21	22	22	23	23	24	25	25	26	27	27	28	29
N	36	38	40	40	42	44	44	46	48	48	50	50	52	54	54	56	58	58	60	62
P	1724	1788	1852	1916	1980	2044	2108	2172	2236	2300	2364	2428	2492	2556	2620	2684	2748	2812	2876	2940
KG	20.1	20.5	21.0	21.5	22.0	22.4	22.9	23.4	23.8	24.3	24.8	25.2	25.7	26.2	26.6	27.1	27.6	28.1	28.5	29.0

LCF2-15 無塵環境 Clean room Type

無塵平板式 With Iron Core

LCF2-15-DHS2-D

2D CAD 3D CAD

● CAD圖面可至www.toyorobot.com下載 ●
Please do wnload the CAD file from TOYO's website：www.toyorobot.com

單位 Unit ： mm

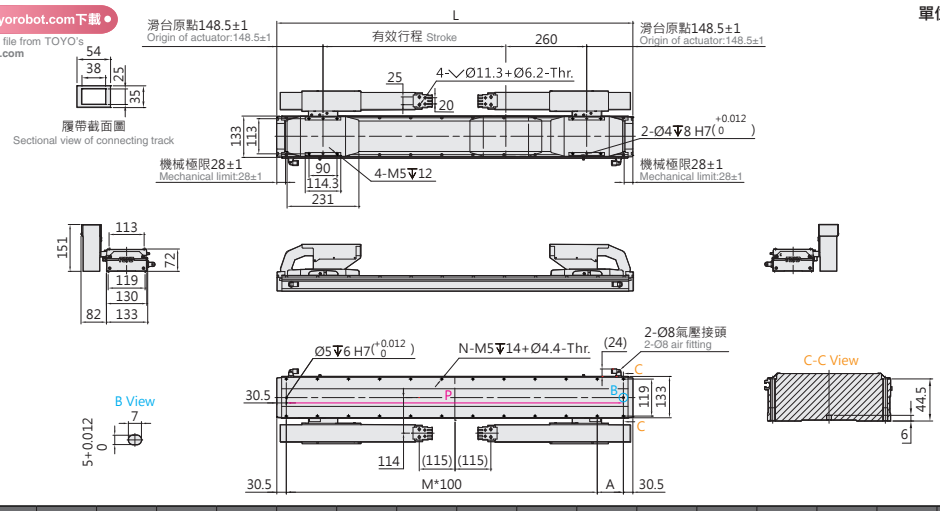

有效行程 Stroke	332	396	460	524	588	652	716	780	844	908	972	1036	1100	1164	1228	1292	1356	1420	1484	1548	1612
L	889	953	1017	1081	1145	1209	1273	1337	1401	1465	1529	1593	1657	1721	1785	1849	1913	1977	2041	2105	2169
A	128	92	56	120	84	48	112	76	40	104	68	32	96	60	124	88	52	116	80	44	108
M	7	8	9	9	10	11	11	12	13	13	14	15	15	16	16	17	18	18	19	20	20
N	18	20	22	22	24	26	26	28	30	30	32	34	34	36	36	38	40	40	42	44	44
P	828	892	956	1020	1084	1148	1212	1276	1340	1404	1468	1532	1596	1660	1724	1788	1852	1916	1980	2044	2108
KG	15.6	16.1	16.6	17.1	17.6	18.0	18.5	19.0	19.5	19.9	20.4	20.9	21.3	21.8	22.3	22.7	23.2	23.7	24.2	24.6	25.1

有效行程 Stroke	1676	1740	1804	1868	1932	1996	2060	2124	2188	2252	2316	2380	2444	2508	2572	2636	2700	2764	2828	2892	2956	3020
L	2233	2297	2361	2425	2489	2553	2617	2681	2745	2809	2873	2937	3001	3065	3129	3193	3257	3321	3385	3449	3513	3577
A	72	36	100	64	128	92	56	120	84	48	112	76	40	104	68	32	96	60	124	88	52	116
M	21	22	22	23	23	24	25	25	26	27	27	28	29	29	30	31	31	32	32	33	34	34
N	46	48	48	50	50	52	54	54	56	58	58	60	62	62	64	66	66	68	68	70	72	72
P	2172	2236	2300	2364	2428	2492	2556	2620	2684	2748	2812	2876	2940	3004	3068	3132	3196	3260	3324	3388	3452	3516
KG	25.6	26.1	26.5	27.0	27.5	27.9	28.4	28.9	29.3	29.8	30.3	30.8	31.2	31.7	32.2	32.6	33.1	33.6	34.0	34.5	35.0	35.5

LCF2-15-DHL2-D

2D CAD 3D CAD

● CAD圖面可至www.toyorobot.com下載 ●
Please do wnload the CAD file from TOYO's website：www.toyorobot.com

單位 Unit ： mm

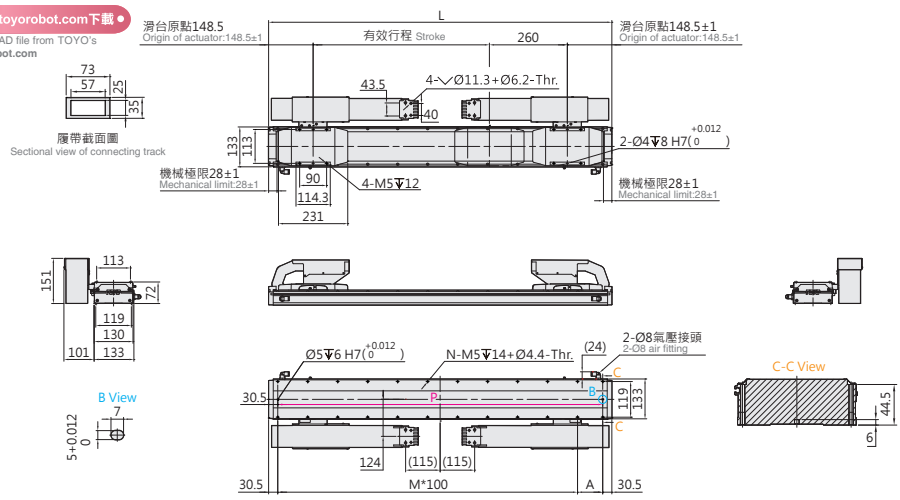

有效行程 Stroke	332	396	460	524	588	652	716	780	844	908	972	1036	1100	1164	1228	1292	1356	1420	1484	1548	1612
L	889	953	1017	1081	1145	1209	1273	1337	1401	1465	1529	1593	1657	1721	1785	1849	1913	1977	2041	2105	2169
A	128	92	56	120	84	48	112	76	40	104	68	32	96	60	124	88	52	116	80	44	108
M	7	8	9	9	10	11	11	12	13	13	14	15	15	16	16	17	18	18	19	20	20
N	18	20	22	22	24	26	26	28	30	30	32	34	34	36	36	38	40	40	42	44	44
P	828	892	956	1020	1084	1148	1212	1276	1340	1404	1468	1532	1596	1660	1724	1788	1852	1916	1980	2044	2108
KG	15.6	16.1	16.6	17.1	17.6	18.0	18.5	19.0	19.5	19.9	20.4	20.9	21.3	21.8	22.3	22.7	23.2	23.7	24.2	24.6	25.1

有效行程 Stroke	1676	1740	1804	1868	1932	1996	2060	2124	2188	2252	2316	2380	2444	2508	2572	2636	2700	2764	2828	2892	2956	3020
L	2233	2297	2361	2425	2489	2553	2617	2681	2745	2809	2873	2937	3001	3065	3129	3193	3257	3321	3385	3449	3513	3577
A	72	36	100	64	128	92	56	120	84	48	112	76	40	104	68	32	96	60	124	88	52	116
M	21	22	22	23	23	24	25	25	26	27	27	28	29	29	30	31	31	32	32	33	34	34
N	46	48	48	50	50	52	54	54	56	58	58	60	62	62	64	66	66	68	68	70	72	72
P	2172	2236	2300	2364	2428	2492	2556	2620	2684	2748	2812	2876	2940	3004	3068	3132	3196	3260	3324	3388	3452	3516
KG	25.6	26.1	26.5	27.0	27.5	27.9	28.4	28.9	29.3	29.8	30.3	30.8	31.2	31.7	32.2	32.6	33.1	33.6	34.0	34.5	35.0	35.5

LCF2-15-DWS2-D

2D CAD 3D CAD

● CAD圖面可至www.toyorobot.com下載 ●

Please do wnload the CAD file from TOYO's website：www.toyorobot.com

單位 Unit ： mm

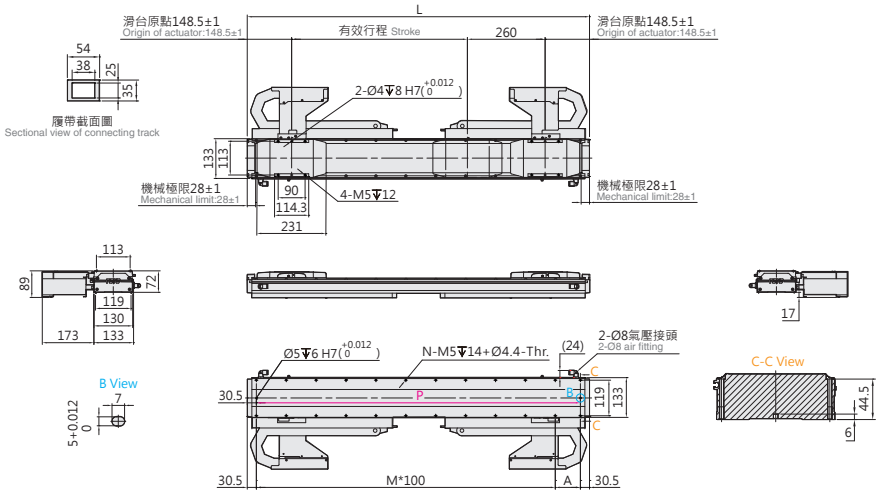

有效行程 Stroke	332	396	460	524	588	652	716	780	844	908	972	1036	1100	1164	1228	1292	1356	1420	1484	1548	1612	1676	1740	1804	1868	1932	1996	2060	2124	2188	2252	2316	2380	2444
L	889	953	1017	1081	1145	1209	1273	1337	1401	1465	1529	1593	1657	1721	1785	1849	1913	1977	2041	2105	2169	2233	2297	2361	2425	2489	2553	2617	2681	2745	2809	2873	2937	3001
A	128	92	56	120	84	48	112	76	40	104	68	32	96	60	124	88	52	116	80	44	108	72	36	100	64	128	92	56	120	84	48	112	76	40
M	7	8	9	9	10	11	11	12	13	13	14	15	15	16	16	17	18	18	19	20	20	21	22	22	23	23	24	25	25	26	27	27	28	29
N	18	20	22	22	24	26	26	28	30	30	32	34	34	36	36	38	40	40	42	44	44	46	48	48	50	50	52	54	54	56	58	58	60	62
P	828	892	956	1020	1084	1148	1212	1276	1340	1404	1468	1532	1596	1660	1724	1788	1852	1916	1980	2044	2108	2172	2236	2300	2364	2428	2492	2556	2620	2684	2748	2812	2876	2940
KG	15.6	16.1	16.6	17.1	17.6	18.0	18.5	19.0	19.5	19.9	20.4	20.9	21.3	21.8	22.3	22.7	23.2	23.7	24.2	24.6	25.1	25.6	26.1	26.5	27.0	27.5	27.9	28.4	28.9	29.3	29.8	30.3	30.8	31.2

LCF2-15-DWL2-D

2D CAD 3D CAD

● CAD圖面可至www.toyorobot.com下載 ●

Please do wnload the CAD file from TOYO's website：www.toyorobot.com

單位 Unit ： mm

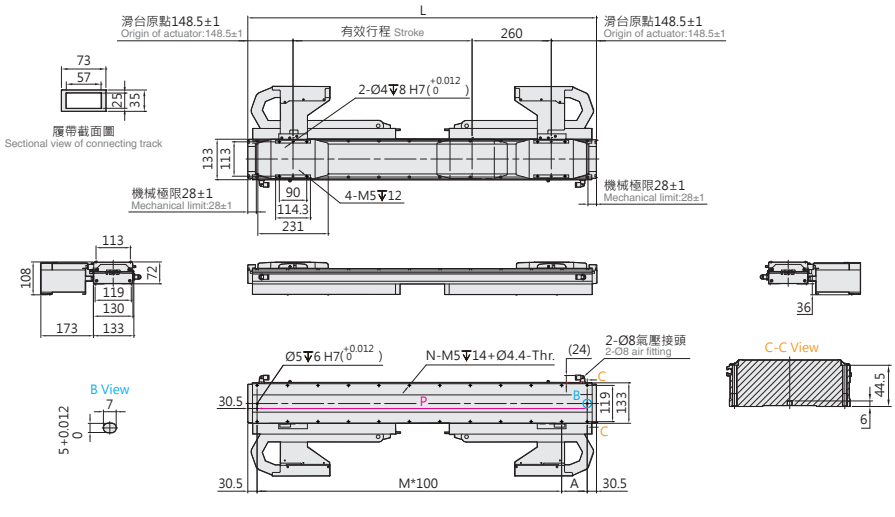

有效行程 Stroke	332	396	460	524	588	652	716	780	844	908	972	1036	1100	1164	1228	1292	1356	1420	1484	1548	1612	1676	1740	1804	1868	1932	1996	2060	2124	2188	2252	2316	2380	2444
L	889	953	1017	1081	1145	1209	1273	1337	1401	1465	1529	1593	1657	1721	1785	1849	1913	1977	2041	2105	2169	2233	2297	2361	2425	2489	2553	2617	2681	2745	2809	2873	2937	3001
A	128	92	56	120	84	48	112	76	40	104	68	32	96	60	124	88	52	116	80	44	108	72	36	100	64	128	92	56	120	84	48	112	76	40
M	7	8	9	9	10	11	11	12	13	13	14	15	15	16	16	17	18	18	19	20	20	21	22	22	23	23	24	25	25	26	27	27	28	29
N	18	20	22	22	24	26	26	28	30	30	32	34	34	36	36	38	40	40	42	44	44	46	48	48	50	50	52	54	54	56	58	58	60	62
P	828	892	956	1020	1084	1148	1212	1276	1340	1404	1468	1532	1596	1660	1724	1788	1852	1916	1980	2044	2108	2172	2236	2300	2364	2428	2492	2556	2620	2684	2748	2812	2876	2940
KG	15.6	16.1	16.6	17.1	17.6	18.0	18.5	19.0	19.5	19.9	20.4	20.9	21.3	21.8	22.3	22.7	23.2	23.7	24.2	24.6	25.1	25.6	26.1	26.5	27.0	27.5	27.9	28.4	28.9	29.3	29.8	30.3	30.8	31.2

LCF2-15 無塵環境 Clean room Type

無塵平板式 With Iron Core

LCF2-15-N-N

2D CAD 3D CAD

● CAD圖面可至www.toyorobot.com下載 ●
Please do wnload the CAD file from TOYO's website : www.toyorobot.com

單位 Unit : mm

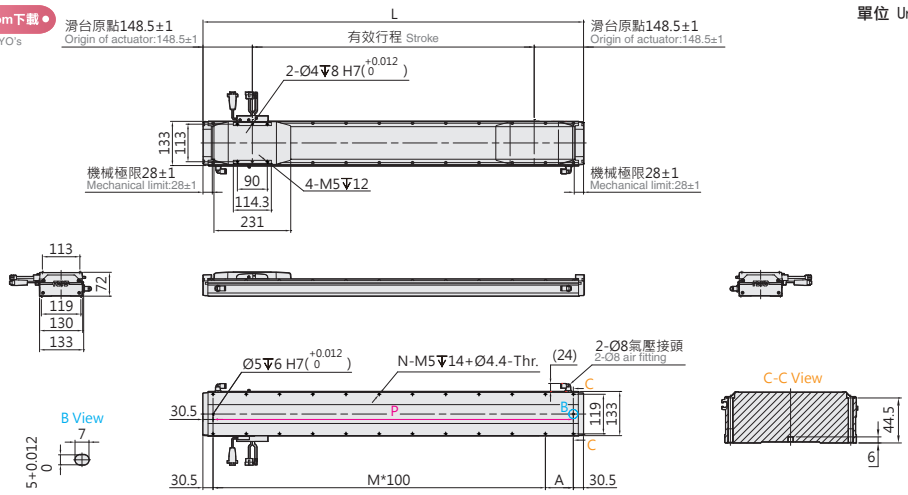

有效行程 Stroke	208	272	336	400	464	528	592	656	720	784	848	912	976	1040	1104	1168	1232	1296	1360	1424	1488	1552
L	505	569	633	697	761	825	889	953	1017	1081	1145	1209	1273	1337	1401	1465	1529	1593	1657	1721	1785	1849
A	44	108	72	36	100	64	128	92	56	120	84	48	112	76	40	104	68	32	96	60	124	88
M	4	4	5	6	6	7	7	8	9	9	10	11	11	12	13	13	14	15	15	16	16	17
N	12	12	14	16	16	18	18	20	22	22	24	26	26	28	30	30	32	34	34	36	36	38
P	444	508	572	636	700	764	828	892	956	1020	1084	1148	1212	1276	1340	1404	1468	1532	1596	1660	1724	1788
KG	10.6	11.1	11.6	12.0	12.5	13.0	13.4	13.9	14.4	14.9	15.3	15.8	16.3	16.8	17.2	17.7	18.2	18.6	19.1	19.6	20.1	20.5

有效行程 Stroke	1616	1680	1744	1808	1872	1936	2000	2064	2128	2192	2256	2320	2384	2448	2512	2576	2640	2704	2768	2832	2896	2960	3024
L	1913	1977	2041	2105	2169	2233	2297	2361	2425	2489	2553	2617	2681	2745	2809	2873	2937	3001	3065	3129	3193	3257	3321
A	52	116	80	44	108	72	36	100	64	128	92	56	120	84	48	112	76	40	104	68	32	96	60
M	18	18	19	20	20	21	22	22	23	23	24	25	25	26	27	27	28	29	29	30	31	31	32
N	40	40	42	44	44	46	48	48	50	50	52	54	54	56	58	58	60	62	62	64	66	66	68
P	1852	1916	1980	2044	2108	2172	2236	2300	2364	2428	2492	2556	2620	2684	2748	2812	2876	2940	3004	3068	3132	3196	3260
KG	21.0	21.5	22.0	22.4	22.9	23.4	23.8	24.3	24.8	25.2	25.7	26.2	26.6	27.1	27.6	28.1	28.5	29.0	29.5	29.9	30.4	30.9	31.3

LCF2-15-N-D

2D CAD 3D CAD

● CAD圖面可至www.toyorobot.com下載 ●
Please do wnload the CAD file from TOYO's website : www.toyorobot.com

單位 Unit : mm

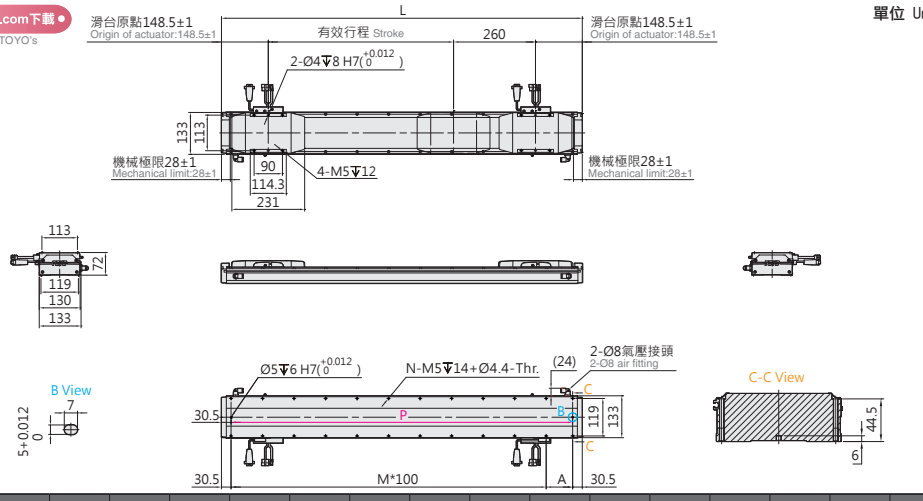

有效行程 Stroke	332	396	460	524	588	652	716	780	844	908	972	1036	1100	1164	1228	1292	1356	1420	1484	1548	1612
L	889	953	1017	1081	1145	1209	1273	1337	1401	1465	1529	1593	1657	1721	1785	1849	1913	1977	2041	2105	2169
A	128	92	56	120	84	48	112	76	40	104	68	32	96	60	124	88	52	116	80	44	108
M	7	8	9	9	10	11	11	12	13	13	14	15	15	16	16	17	18	18	19	20	20
N	18	20	22	22	24	26	26	28	30	30	32	34	34	36	36	38	40	40	42	44	44
P	828	892	956	1020	1084	1148	1212	1276	1340	1404	1468	1532	1596	1660	1724	1788	1852	1916	1980	2044	2108
KG	15.6	16.1	16.6	17.1	17.6	18.0	18.5	19.0	19.5	19.9	20.4	20.9	21.3	21.8	22.3	22.7	23.2	23.7	24.2	24.6	25.1

有效行程 Stroke	1676	1740	1804	1868	1932	1996	2060	2124	2188	2252	2316	2380	2444	2508	2572	2636	2700	2764	2828	2892	2956	3020
L	2233	2297	2361	2425	2489	2553	2617	2681	2745	2809	2873	2937	3001	3065	3129	3193	3257	3321	3385	3449	3513	3577
A	72	36	100	64	128	92	56	120	84	48	112	76	40	104	68	32	96	60	124	88	52	116
M	21	22	22	23	23	24	25	25	26	27	27	28	29	29	30	31	31	32	32	33	34	34
N	46	48	48	50	50	52	54	54	56	58	58	60	62	62	64	66	66	68	68	70	72	72
P	2172	2236	2300	2364	2428	2492	2556	2620	2684	2748	2812	2876	2940	3004	3068	3132	3196	3260	3324	3388	3452	3516
KG	25.6	26.1	26.5	27.0	27.5	27.9	28.4	28.9	29.3	29.8	30.3	30.8	31.2	31.7	32.2	32.6	33.1	33.6	34.0	34.5	35.0	35.5

Memo

LCF2-20 無塵環境 Clean room Type

無塵平板式 With Iron Core

最大行程 Maximum Stroke	最高速度 Maximum Speed	連續推力 Continuous Force	連續可搬重量 Continuous Payload
3018mm	1500mm/s	113N	40kg

型號表示方式 Ordering Method

LCF2-20-RHS2-N-3018-LS10-R-N-05H-LC100-A001

本體型號 Model

動子數量 No. of motor

N	單動子 Single motor
D	雙動子 Double motor

行程 Stroke

單動子 Single motor	202~3018mm
	間隔64mm Pitch 64mm
雙動子 Double motor	320~3008mm
	間隔64mm Pitch 64mm

原點位置 Position of origin

R	右 Right
L	左 Left

感應器 Sensor

N	無 None
XX	數量 Quantity

特注式樣 Customization order no.

本體固定方式及線槽出線方向 Cable carrier entry location

項目 Item		出線方向 Cable Direction		固定方向 Mounting direction		線槽大小 Cable track size
單動子 Single motor	R	右方出線 Right	H	水平固定 Horizontally	L2	大線槽 Large cable track
	L	左方出線 Left	W	壁掛固定 Wall mount	S2	小線槽 Small cable track
雙動子 Double motor	D	雙滑座出線 Double Slider	H	水平固定 Horizontally	L2	大線槽 Large cable track
			W	壁掛固定 Wall mount	S2	小線槽 Small cable track
無 None	N	無線槽 No cable chain				

編碼器 Encoder

LS10	1μm光學尺 1μm optical encoder
LS05	0.5μm光學尺 0.5μm optical encoder
LS01	0.1μm光學尺 0.1μm optical encoder
MS10	1μm磁性尺-SIKO 1μm magnetic encoder
TS10	1μm磁性尺-TOYO 1μm magnetic encoder

線長 Cable length

N	無線材 None
05	5m
08	8m
12	12m
XX	XXm特殊長度 Customized length

※標配5m，長度包含履帶線槽段。
※ Standard:5m, including the length of cable chain.
※特殊線長特注，請與本公司業務聯絡。
※ Please consult with our sales department for customized cable length.
※選擇線長N時，控制器需選N。
※ It is compulsory to select N for the controller while choosing cable length N.

霍爾線材 Hall Cable

-	無 None
H	霍爾 Hall

對應驅動器 Controller type

LC100	TOYO (Pulse)
LC100E	TOYO (EtherCAT)
S	Servotronix
M	三菱 Mitsubishi
P	松下 Panasonic
D	台達 Delta
Z	其他 Other
N	無選配 None

基本仕樣 Specification

規格 Spec	型號 Model		LCF2-20
	重複精度 Repeatability (mm)		±0.002
	最大推力 Max. Force (N)		510
	連續推力 Rated Force (N)		113
	連續可搬重量 Max. Payload (kg)※1		40
	標準行程 Stroke (mm)	單動子 N	202-3018 /64 間隔 pitch
		雙動子 D	320-3008 /64 間隔 pitch
	最高速度 Maximum Speed (mm/s)※2		1500

※1 連續可搬重量為到達線速度 1m/s, 最大加速度 5m/s² 固定行程來回，不同情況會有不同。
The continuous payload is the data when the robot runs with maximum speed 1m/s and acceleration 5m/s².
Different application will have different result.
※2 可客製高速型 3000mm/s 規格。
High-speed 3000 mm/s customization available.
* 必須在線速度 1.5m/s 條件下才能達成 Class 1。
1500 mm/s maximum linear speed for all cleanroom-rated models.

可搬質量與速度 Payload & Speed

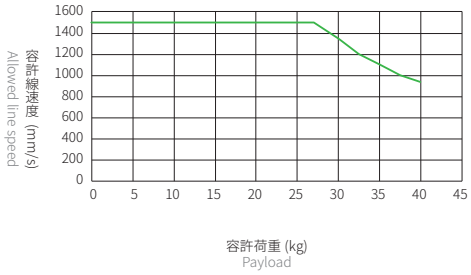

容許負載力距表 Allowable Overhang

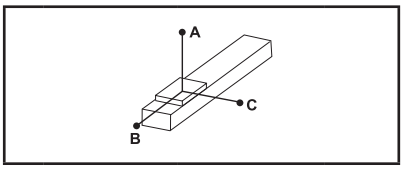

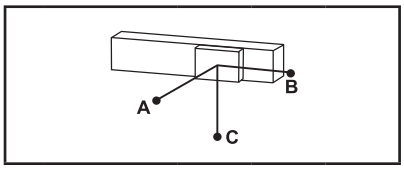

(單位 Unit : mm)

水平安裝 Horizontal Installation※2

	荷重 Load (kg)	A	B	C
LCF2-20	10 kg	2200	450	320
	20 kg	1100	220	160
	30 kg	720	140	100
	40 kg	540	100	75

(單位 Unit : mm)

壁掛安裝 Wall Installation※2

	荷重 Load (kg)	A	B	C
LCF2-20	10 kg	320	450	2200
	20 kg	160	220	1100
	30 kg	100	140	720
	40 kg	75	100	540

※2 相同速度下加速度時間不同，加速度及荷重也隨之改變，表為加速度時間 0.2s。
Even the speed is same, if acceleration and acceleration time is changed, the payload willbe different.
Above chart is based on acceleration time 0.2 sec.

靜態容許負載慣量 Static Loading Moment

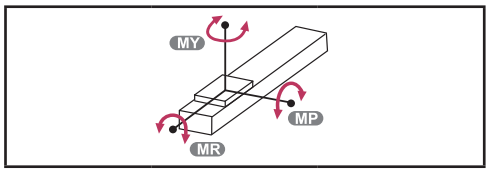

(單位 Unit : N.m)

LCF2-20	MY	2461
	MP	2461
	MR	1865

對應驅控器一覽表 Corresponding Controller Chart

外觀 Exterior	控制器型號 Controller Model	電氣規格 Electrical Spec	詳細參閱 Reference Page
	LC100	單相 / 三相 Single-phase/Three-phase 220V	P.291

LCF2-20 無塵環境 Clean room Type

無塵平板式 With Iron Core

LCF2-20-RHS2-N

2D CAD 3D CAD

● CAD圖面可至www.toyorobot.com下載 ●
Please do wnload the CAD file from TOYO's website : www.toyorobot.com

單位 Unit : mm

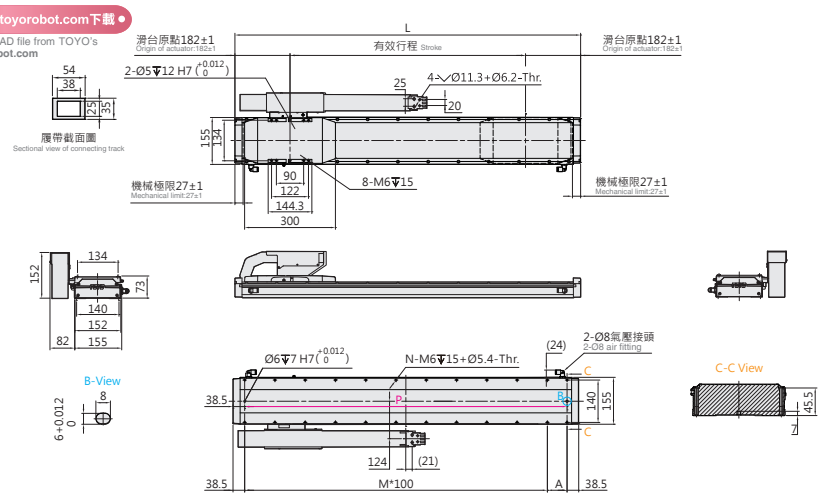

有效行程 Stroke	202	266	330	394	458	522	586	650	714	778	842	906	970	1034	1098	1162	1226	1290	1354	1418	1482	1546
L	566	630	694	758	822	886	950	1014	1078	1142	1206	1270	1334	1398	1462	1526	1590	1654	1718	1782	1846	1910
A	89	53	117	81	45	109	73	37	101	65	129	93	57	121	85	49	113	77	41	105	69	33
M	4	5	5	6	7	7	8	9	9	10	10	11	12	12	13	14	14	15	16	16	17	18
N	12	14	14	16	18	18	20	22	22	24	24	26	28	28	30	32	32	34	36	36	38	40
P	489	553	617	681	745	809	873	937	1001	1065	1129	1193	1257	1321	1385	1449	1513	1577	1641	1705	1769	1833
KG	13.7	14.3	14.9	15.5	16.2	16.7	17.3	17.9	18.5	19.1	19.7	20.3	20.9	21.5	22.1	22.7	23.3	23.9	24.5	25.1	25.7	26.3

有效行程 Stroke	1610	1674	1738	1802	1866	1930	1994	2058	2122	2186	2250	2314	2378	2442	2506	2570	2634	2698	2762	2826	2890	2954	3018
L	1974	2038	2102	2166	2230	2294	2358	2422	2486	2550	2614	2678	2742	2806	2870	2934	2998	3062	3126	3190	3254	3318	3382
A	97	61	125	89	53	117	81	45	109	73	37	101	65	129	93	57	121	85	49	113	77	41	105
M	18	19	19	20	21	21	22	23	23	24	25	25	26	26	27	28	28	29	30	30	31	32	32
N	40	42	42	44	46	46	48	50	50	52	54	54	56	56	58	60	60	62	64	64	66	68	68
P	1897	1961	2025	2089	2153	2217	2281	2345	2409	2473	2537	2601	2665	2729	2793	2857	2921	2985	3049	3113	3177	3241	3305
KG	26.9	27.5	28.1	28.7	29.3	29.9	30.5	31.0	31.6	32.2	32.8	33.4	34.0	34.6	35.2	35.8	36.4	37.0	37.6	38.2	38.8	39.4	40.0

LCF2-20-RHL2-N

2D CAD 3D CAD

● CAD圖面可至www.toyorobot.com下載 ●
Please do wnload the CAD file from TOYO's website : www.toyorobot.com

單位 Unit : mm

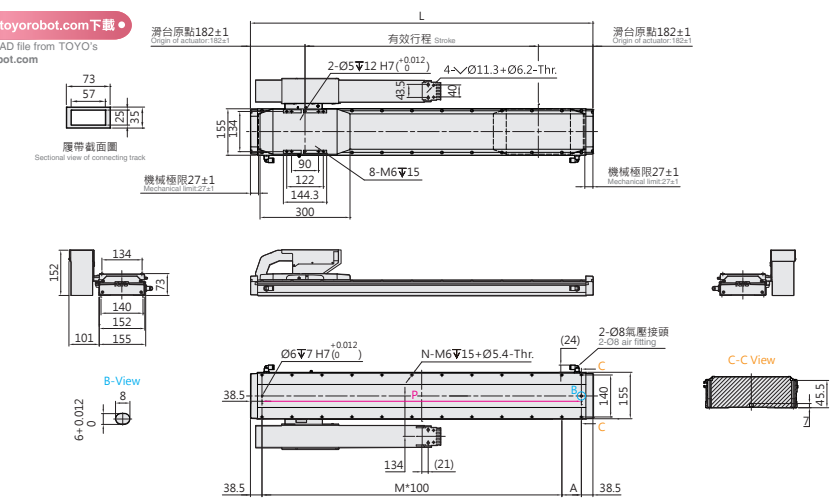

有效行程 Stroke	202	266	330	394	458	522	586	650	714	778	842	906	970	1034	1098	1162	1226	1290	1354	1418	1482	1546
L	566	630	694	758	822	886	950	1014	1078	1142	1206	1270	1334	1398	1462	1526	1590	1654	1718	1782	1846	1910
A	89	53	117	81	45	109	73	37	101	65	129	93	57	121	85	49	113	77	41	105	69	33
M	4	5	5	6	7	7	8	9	9	10	10	11	12	12	13	14	14	15	16	16	17	18
N	12	14	14	16	18	18	20	22	22	24	24	26	28	28	30	32	32	34	36	36	38	40
P	489	553	617	681	745	809	873	937	1001	1065	1129	1193	1257	1321	1385	1449	1513	1577	1641	1705	1769	1833
KG	13.7	14.3	14.9	15.5	16.2	16.7	17.3	17.9	18.5	19.1	19.7	20.3	20.9	21.5	22.1	22.7	23.3	23.9	24.5	25.1	25.7	26.3

有效行程 Stroke	1610	1674	1738	1802	1866	1930	1994	2058	2122	2186	2250	2314	2378	2442	2506	2570	2634	2698	2762	2826	2890	2954	3018
L	1974	2038	2102	2166	2230	2294	2358	2422	2486	2550	2614	2678	2742	2806	2870	2934	2998	3062	3126	3190	3254	3318	3382
A	97	61	125	89	53	117	81	45	109	73	37	101	65	129	93	57	121	85	49	113	77	41	105
M	18	19	19	20	21	21	22	23	23	24	25	25	26	26	27	28	28	29	30	30	31	32	32
N	40	42	42	44	46	46	48	50	50	52	54	54	56	56	58	60	60	62	64	64	66	68	68
P	1897	1961	2025	2089	2153	2217	2281	2345	2409	2473	2537	2601	2665	2729	2793	2857	2921	2985	3049	3113	3177	3241	3305
KG	26.9	27.5	28.1	28.7	29.3	29.9	30.5	31.0	31.6	32.2	32.8	33.4	34.0	34.6	35.2	35.8	36.4	37.0	37.6	38.2	38.8	39.4	40.0

LCF2-20-LHS2-N

2D CAD 3D CAD

● CAD圖面可至www.toyorobot.com下載 ●
Please do wnload the CAD file from TOYO's website : www.toyorobot.com

單位 Unit : mm

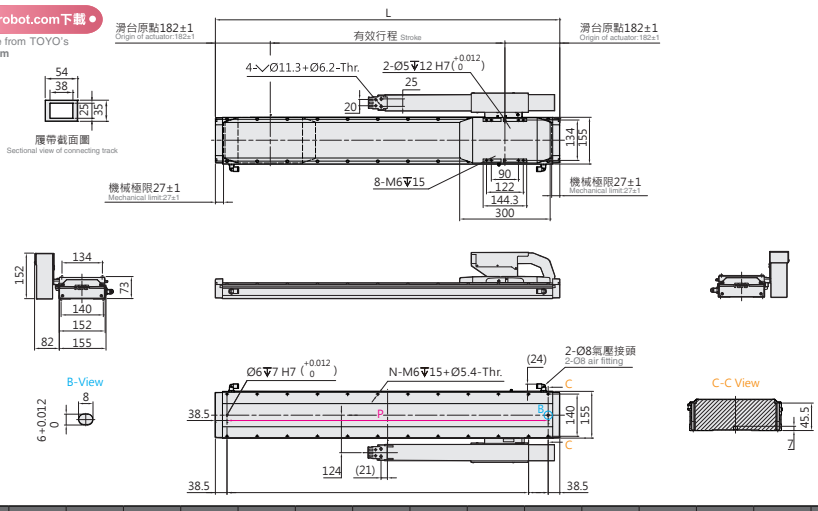

有效行程 Stroke	202	266	330	394	458	522	586	650	714	778	842	906	970	1034	1098	1162	1226	1290	1354	1418	1482	1546
L	566	630	694	758	822	886	950	1014	1078	1142	1206	1270	1334	1398	1462	1526	1590	1654	1718	1782	1846	1910
A	89	53	117	81	45	109	73	37	101	65	129	93	57	121	85	49	113	77	41	105	69	33
M	4	5	5	6	7	7	8	9	9	10	10	11	12	12	13	14	14	15	16	16	17	18
N	12	14	14	16	18	18	20	22	22	24	24	26	28	28	30	32	32	34	36	36	38	40
P	489	553	617	681	745	809	873	937	1001	1065	1129	1193	1257	1321	1385	1449	1513	1577	1641	1705	1769	1833
KG	13.7	14.3	14.9	15.5	16.2	16.7	17.3	17.9	18.5	19.1	19.7	20.3	20.9	21.5	22.1	22.7	23.3	23.9	24.5	25.1	25.7	26.3

有效行程 Stroke	1610	1674	1738	1802	1866	1930	1994	2058	2122	2186	2250	2314	2378	2442	2506	2570	2634	2698	2762	2826	2890	2954	3018
L	1974	2038	2102	2166	2230	2294	2358	2422	2486	2550	2614	2678	2742	2806	2870	2934	2998	3062	3126	3190	3254	3318	3382
A	97	61	125	89	53	117	81	45	109	73	37	101	65	129	93	57	121	85	49	113	77	41	105
M	18	19	19	20	21	21	22	23	23	24	25	25	26	26	27	28	28	29	30	30	31	32	32
N	40	42	42	44	46	46	48	50	50	52	54	54	56	56	58	60	60	62	64	64	66	68	68
P	1897	1961	2025	2089	2153	2217	2281	2345	2409	2473	2537	2601	2665	2729	2793	2857	2921	2985	3049	3113	3177	3241	3305
KG	26.9	27.5	28.1	28.7	29.3	29.9	30.5	31.0	31.6	32.2	32.8	33.4	34.0	34.6	35.2	35.8	36.4	37.0	37.6	38.2	38.8	39.4	40.0

LCF2-20-LHL2-N

2D CAD 3D CAD

● CAD圖面可至www.toyorobot.com下載 ●
Please do wnload the CAD file from TOYO's website : www.toyorobot.com

單位 Unit : mm

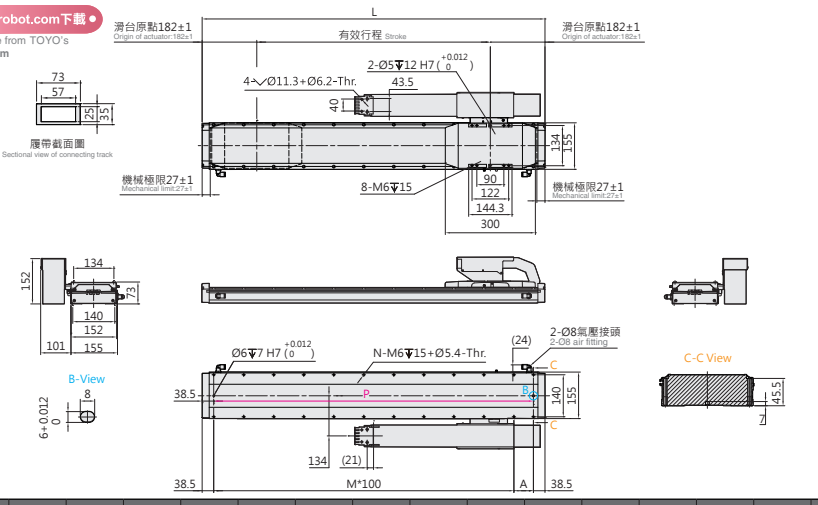

有效行程 Stroke	202	266	330	394	458	522	586	650	714	778	842	906	970	1034	1098	1162	1226	1290	1354	1418	1482	1546
L	566	630	694	758	822	886	950	1014	1078	1142	1206	1270	1334	1398	1462	1526	1590	1654	1718	1782	1846	1910
A	89	53	117	81	45	109	73	37	101	65	129	93	57	121	85	49	113	77	41	105	69	33
M	4	5	5	6	7	7	8	9	9	10	10	11	12	12	13	14	14	15	16	16	17	18
N	12	14	14	16	18	18	20	22	22	24	24	26	28	28	30	32	32	34	36	36	38	40
P	489	553	617	681	745	809	873	937	1001	1065	1129	1193	1257	1321	1385	1449	1513	1577	1641	1705	1769	1833
KG	13.7	14.3	14.9	15.5	16.2	16.7	17.3	17.9	18.5	19.1	19.7	20.3	20.9	21.5	22.1	22.7	23.3	23.9	24.5	25.1	25.7	26.3

有效行程 Stroke	1610	1674	1738	1802	1866	1930	1994	2058	2122	2186	2250	2314	2378	2442	2506	2570	2634	2698	2762	2826	2890	2954	3018
L	1974	2038	2102	2166	2230	2294	2358	2422	2486	2550	2614	2678	2742	2806	2870	2934	2998	3062	3126	3190	3254	3318	3382
A	97	61	125	89	53	117	81	45	109	73	37	101	65	129	93	57	121	85	49	113	77	41	105
M	18	19	19	20	21	21	22	23	23	24	25	25	26	26	27	28	28	29	30	30	31	32	32
N	40	42	42	44	46	46	48	50	50	52	54	54	56	56	58	60	60	62	64	64	66	68	68
P	1897	1961	2025	2089	2153	2217	2281	2345	2409	2473	2537	2601	2665	2729	2793	2857	2921	2985	3049	3113	3177	3241	3305
KG	26.9	27.5	28.1	28.7	29.3	29.9	30.5	31.0	31.6	32.2	32.8	33.4	34.0	34.6	35.2	35.8	36.4	37.0	37.6	38.2	38.8	39.4	40.0

LCF2-20 無塵環境 Clean room Type

無塵平板式 With Iron Core

LCF2-20-RWS2-N

2D CAD 3D CAD

● CAD圖面可至www.toyorobot.com下載 ●
Please do wnload the CAD file from TOYO's website：www.toyorobot.com

單位 Unit ： mm

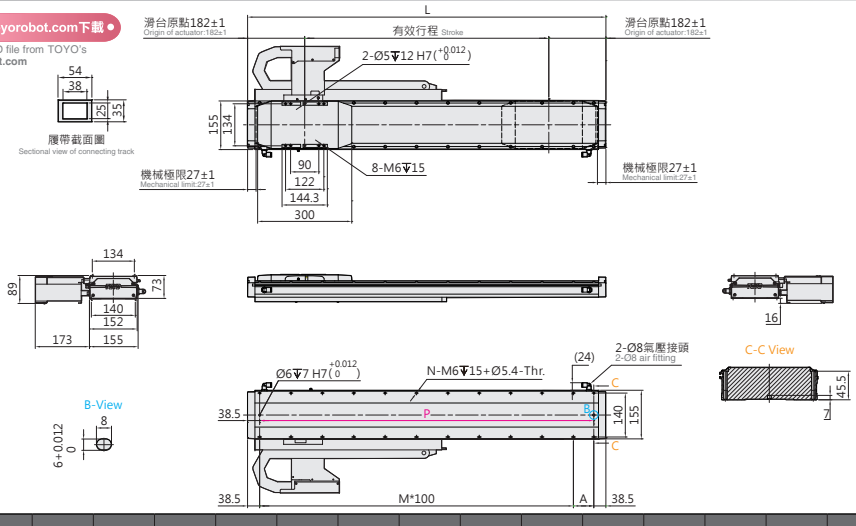

有效行程 Stroke	202	266	330	394	458	522	586	650	714	778	842	906	970	1034	1098	1162	1226	1290	1354
L	566	630	694	758	822	886	950	1014	1078	1142	1206	1270	1334	1398	1462	1526	1590	1654	1718
A	89	53	117	81	45	109	73	37	101	65	129	93	57	121	85	49	113	77	41
M	4	5	5	6	7	7	8	9	9	10	10	11	12	12	13	14	14	15	16
N	12	14	14	16	18	18	20	22	22	24	24	26	28	28	30	32	32	34	36
P	489	553	617	681	745	809	873	937	1001	1065	1129	1193	1257	1321	1385	1449	1513	1577	1641
KG	13.7	14.3	14.9	15.5	16.2	16.7	17.3	17.9	18.5	19.1	19.7	20.3	20.9	21.5	22.1	22.7	23.3	23.9	24.5

有效行程 Stroke	1418	1482	1546	1610	1674	1738	1802	1866	1930	1994	2058	2122	2186	2250	2314	2378	2442	2506	2570	2634
L	1782	1846	1910	1974	2038	2102	2166	2230	2294	2358	2422	2486	2550	2614	2678	2742	2806	2870	2934	2998
A	105	69	33	97	61	125	89	53	117	81	45	109	73	37	101	65	129	93	57	121
M	16	17	18	18	19	19	20	21	21	22	23	23	24	25	25	26	26	27	28	28
N	36	38	40	40	42	42	44	46	46	48	50	50	52	54	54	56	56	58	60	60
P	1705	1769	1833	1897	1961	2025	2089	2153	2217	2281	2345	2409	2473	2537	2601	2665	2729	2793	2857	2921
KG	25.1	25.7	26.3	26.9	27.5	28.1	28.7	29.3	29.9	30.5	31.0	31.6	32.2	32.8	33.4	34.0	34.6	35.2	35.8	36.4

LCF2-20-RWL2-N

2D CAD 3D CAD

● CAD圖面可至www.toyorobot.com下載 ●
Please do wnload the CAD file from TOYO's website：www.toyorobot.com

單位 Unit ： mm

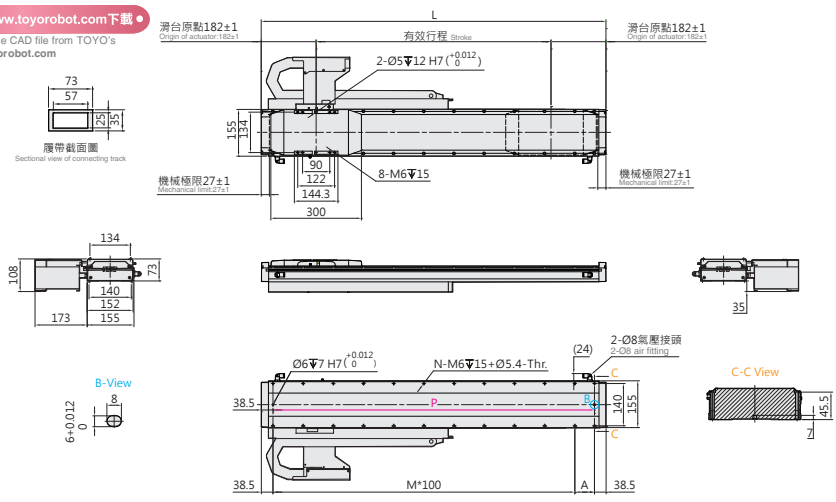

有效行程 Stroke	202	266	330	394	458	522	586	650	714	778	842	906	970	1034	1098	1162	1226	1290	1354
L	566	630	694	758	822	886	950	1014	1078	1142	1206	1270	1334	1398	1462	1526	1590	1654	1718
A	89	53	117	81	45	109	73	37	101	65	129	93	57	121	85	49	113	77	41
M	4	5	5	6	7	7	8	9	9	10	10	11	12	12	13	14	14	15	16
N	12	14	14	16	18	18	20	22	22	24	24	26	28	28	30	32	32	34	36
P	489	553	617	681	745	809	873	937	1001	1065	1129	1193	1257	1321	1385	1449	1513	1577	1641
KG	13.7	14.3	14.9	15.5	16.2	16.7	17.3	17.9	18.5	19.1	19.7	20.3	20.9	21.5	22.1	22.7	23.3	23.9	24.5

有效行程 Stroke	1418	1482	1546	1610	1674	1738	1802	1866	1930	1994	2058	2122	2186	2250	2314	2378	2442	2506	2570	2634
L	1782	1846	1910	1974	2038	2102	2166	2230	2294	2358	2422	2486	2550	2614	2678	2742	2806	2870	2934	2998
A	105	69	33	97	61	125	89	53	117	81	45	109	73	37	101	65	129	93	57	121
M	16	17	18	18	19	19	20	21	21	22	23	23	24	25	25	26	26	27	28	28
N	36	38	40	40	42	42	44	46	46	48	50	50	52	54	54	56	56	58	60	60
P	1705	1769	1833	1897	1961	2025	2089	2153	2217	2281	2345	2409	2473	2537	2601	2665	2729	2793	2857	2921
KG	25.1	25.7	26.3	26.9	27.5	28.1	28.7	29.3	29.9	30.5	31.0	31.6	32.2	32.8	33.4	34.0	34.6	35.2	35.8	36.4

LCF2-20-LWS2-N

2D CAD 3D CAD

● CAD圖面可至www.toyorobot.com下載 ●
Please do wnload the CAD file from TOYO's website : www.toyorobot.com

單位 Unit : mm

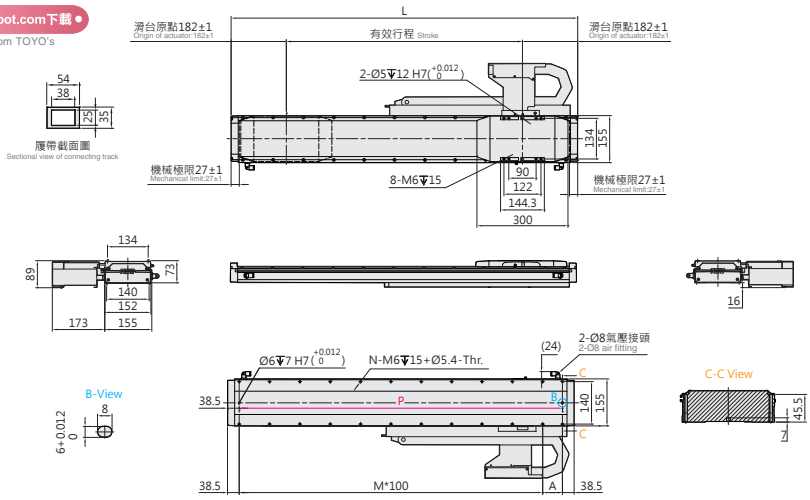

有效行程 Stroke	202	266	330	394	458	522	586	650	714	778	842	906	970	1034	1098	1162	1226	1290	1354
L	566	630	694	758	822	886	950	1014	1078	1142	1206	1270	1334	1398	1462	1526	1590	1654	1718
A	89	53	117	81	45	109	73	37	101	65	129	93	57	121	85	49	113	77	41
M	4	5	5	6	7	7	8	9	9	10	10	11	12	12	13	14	14	15	16
N	12	14	14	16	18	18	20	22	22	24	24	26	28	28	30	32	32	34	36
P	489	553	617	681	745	809	873	937	1001	1065	1129	1193	1257	1321	1385	1449	1513	1577	1641
KG	13.7	14.3	14.9	15.5	16.2	16.7	17.3	17.9	18.5	19.1	19.7	20.3	20.9	21.5	22.1	22.7	23.3	23.9	24.5

有效行程 Stroke	1418	1482	1546	1610	1674	1738	1802	1866	1930	1994	2058	2122	2186	2250	2314	2378	2442	2506	2570	2634
L	1782	1846	1910	1974	2038	2102	2166	2230	2294	2358	2422	2486	2550	2614	2678	2742	2806	2870	2934	2998
A	105	69	33	97	61	125	89	53	117	81	45	109	73	37	101	65	129	93	57	121
M	16	17	18	18	19	19	20	21	21	22	23	23	24	25	25	26	26	27	28	28
N	36	38	40	40	42	42	44	46	46	48	50	50	52	54	54	56	56	58	60	60
P	1705	1769	1833	1897	1961	2025	2089	2153	2217	2281	2345	2409	2473	2537	2601	2665	2729	2793	2857	2921
KG	25.1	25.7	26.3	26.9	27.5	28.1	28.7	29.3	29.9	30.5	31.0	31.6	32.2	32.8	33.4	34.0	34.6	35.2	35.8	36.4

LCF2-20-LWL2-N

2D CAD 3D CAD

● CAD圖面可至www.toyorobot.com下載 ●
Please do wnload the CAD file from TOYO's website : www.toyorobot.com

單位 Unit : mm

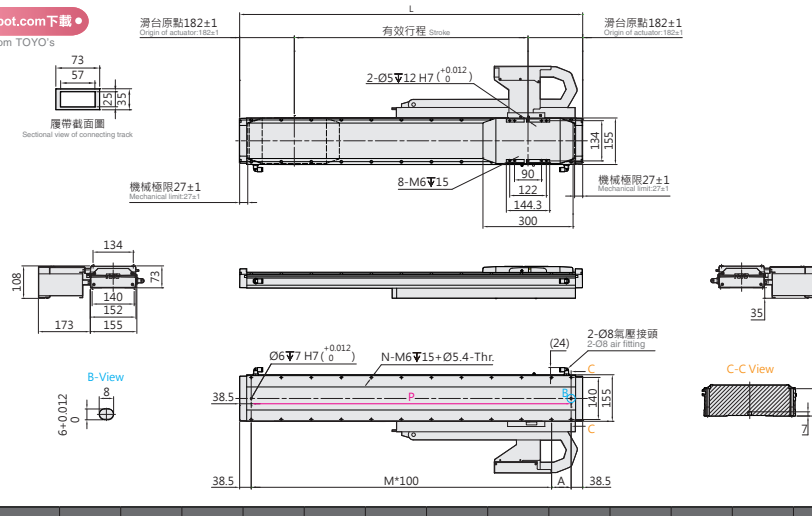

有效行程 Stroke	202	266	330	394	458	522	586	650	714	778	842	906	970	1034	1098	1162	1226	1290	1354
L	566	630	694	758	822	886	950	1014	1078	1142	1206	1270	1334	1398	1462	1526	1590	1654	1718
A	89	53	117	81	45	109	73	37	101	65	129	93	57	121	85	49	113	77	41
M	4	5	5	6	7	7	8	9	9	10	10	11	12	12	13	14	14	15	16
N	12	14	14	16	18	18	20	22	22	24	24	26	28	28	30	32	32	34	36
P	489	553	617	681	745	809	873	937	1001	1065	1129	1193	1257	1321	1385	1449	1513	1577	1641
KG	13.7	14.3	14.9	15.5	16.2	16.7	17.3	17.9	18.5	19.1	19.7	20.3	20.9	21.5	22.1	22.7	23.3	23.9	24.5

有效行程 Stroke	1418	1482	1546	1610	1674	1738	1802	1866	1930	1994	2058	2122	2186	2250	2314	2378	2442	2506	2570	2634
L	1782	1846	1910	1974	2038	2102	2166	2230	2294	2358	2422	2486	2550	2614	2678	2742	2806	2870	2934	2998
A	105	69	33	97	61	125	89	53	117	81	45	109	73	37	101	65	129	93	57	121
M	16	17	18	18	19	19	20	21	21	22	23	23	24	25	25	26	26	27	28	28
N	36	38	40	40	42	42	44	46	46	48	50	50	52	54	54	56	56	58	60	60
P	1705	1769	1833	1897	1961	2025	2089	2153	2217	2281	2345	2409	2473	2537	2601	2665	2729	2793	2857	2921
KG	25.1	25.7	26.3	26.9	27.5	28.1	28.7	29.3	29.9	30.5	31.0	31.6	32.2	32.8	33.4	34.0	34.6	35.2	35.8	36.4

LCF2-20 無塵環境 Clean room Type

無塵平板式 With Iron Core

LCF2-20-DHS2-D

2D CAD 3D CAD

● CAD圖面可至www.toyorobot.com下載 ●
Please do wnload the CAD file from TOYO's website：www.toyorobot.com

單位 Unit ： mm

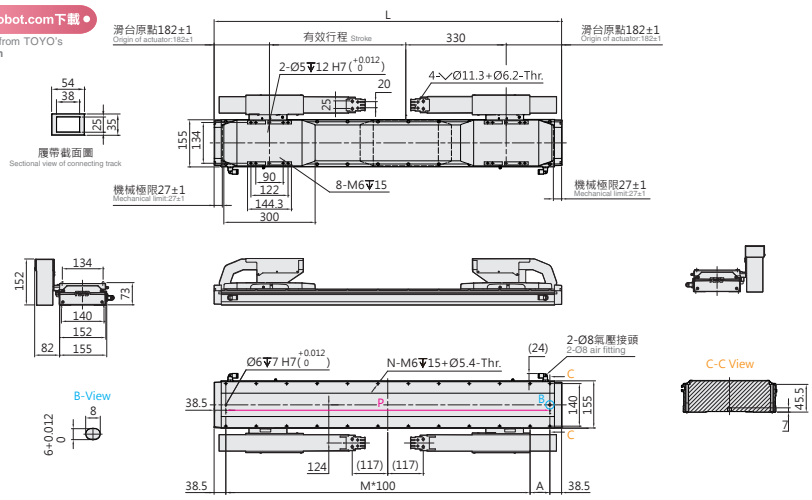

有效行程 Stroke	320	384	448	512	576	640	704	768	832	896	960	1024	1088	1152	1216	1280	1344	1408	1472	1536	1600
L	1014	1078	1142	1206	1270	1334	1398	1462	1526	1590	1654	1718	1782	1846	1910	1974	2038	2102	2166	2230	2294
A	37	101	65	129	93	57	121	85	49	113	77	41	105	69	33	97	61	125	89	53	117
M	9	9	10	10	11	12	12	13	14	14	15	16	16	17	18	18	19	19	20	21	21
N	22	22	24	24	26	28	28	30	32	32	34	36	36	38	40	40	42	42	44	46	46
P	937	1001	1065	1129	1193	1257	1321	1385	1449	1513	1577	1641	1705	1769	1833	1897	1961	2025	2089	2153	2217
KG	22.6	23.2	23.8	24.4	25.0	25.6	26.2	26.8	27.4	28.0	28.6	29.2	29.8	30.4	31.0	31.6	32.2	32.7	33.3	34.0	34.6

有效行程 Stroke	1664	1728	1792	1856	1920	1984	2048	2112	2176	2240	2304	2368	2432	2496	2560	2624	2688	2752	2816	2880	2944	3008
L	2358	2422	2486	2550	2614	2678	2742	2806	2870	2934	2998	3062	3126	3190	3254	3318	3382	3446	3510	3574	3638	3702
A	81	45	109	73	37	101	65	129	93	57	121	85	49	113	77	41	105	69	33	97	61	125
M	22	23	23	24	25	25	26	26	27	28	28	29	30	30	31	32	32	33	34	34	35	35
N	48	50	50	52	54	54	56	56	58	60	60	62	64	64	66	68	68	70	72	72	74	74
P	2281	2345	2409	2473	2537	2601	2665	2729	2793	2857	2921	2985	3049	3113	3177	3241	3305	3369	3433	3497	3561	3625
KG	35.2	35.7	36.3	36.9	37.5	38.1	38.7	39.3	39.9	40.5	41.1	41.7	42.3	42.9	43.5	44.1	44.7	45.3	45.9	46.5	47.0	47.6

LCF2-20-DHL2-D

2D CAD 3D CAD

● CAD圖面可至www.toyorobot.com下載 ●
Please do wnload the CAD file from TOYO's website：www.toyorobot.com

單位 Unit ： mm

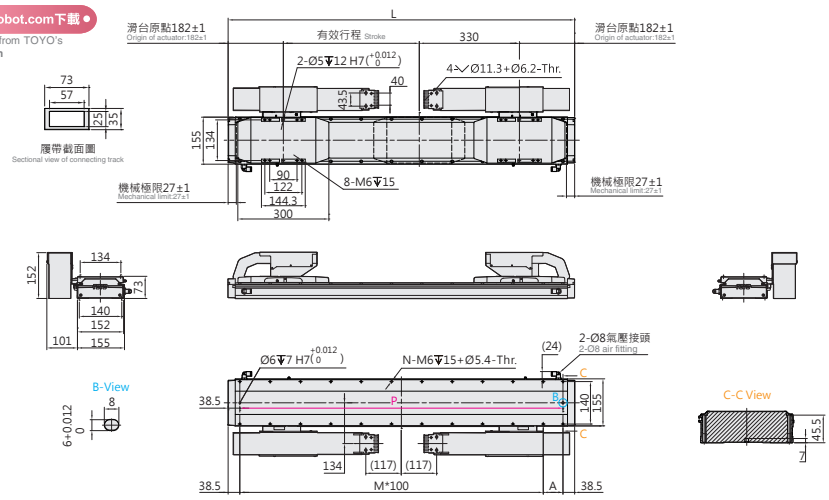

有效行程 Stroke	320	384	448	512	576	640	704	768	832	896	960	1024	1088	1152	1216	1280	1344	1408	1472	1536	1600
L	1014	1078	1142	1206	1270	1334	1398	1462	1526	1590	1654	1718	1782	1846	1910	1974	2038	2102	2166	2230	2294
A	37	101	65	129	93	57	121	85	49	113	77	41	105	69	33	97	61	125	89	53	117
M	9	9	10	10	11	12	12	13	14	14	15	16	16	17	18	18	19	19	20	21	21
N	22	22	24	24	26	28	28	30	32	32	34	36	36	38	40	40	42	42	44	46	46
P	937	1001	1065	1129	1193	1257	1321	1385	1449	1513	1577	1641	1705	1769	1833	1897	1961	2025	2089	2153	2217
KG	22.6	23.2	23.8	24.4	25.0	25.6	26.2	26.8	27.4	28.0	28.6	29.2	29.8	30.4	31.0	31.6	32.2	32.7	33.3	34.0	34.6

有效行程 Stroke	1664	1728	1792	1856	1920	1984	2048	2112	2176	2240	2304	2368	2432	2496	2560	2624	2688	2752	2816	2880	2944	3008
L	2358	2422	2486	2550	2614	2678	2742	2806	2870	2934	2998	3062	3126	3190	3254	3318	3382	3446	3510	3574	3638	3702
A	81	45	109	73	37	101	65	129	93	57	121	85	49	113	77	41	105	69	33	97	61	125
M	22	23	23	24	25	25	26	26	27	28	28	29	30	30	31	32	32	33	34	34	35	35
N	48	50	50	52	54	54	56	56	58	60	60	62	64	64	66	68	68	70	72	72	74	74
P	2281	2345	2409	2473	2537	2601	2665	2729	2793	2857	2921	2985	3049	3113	3177	3241	3305	3369	3433	3497	3561	3625
KG	35.2	35.7	36.3	36.9	37.5	38.1	38.7	39.3	39.9	40.5	41.1	41.7	42.3	42.9	43.5	44.1	44.7	45.3	45.9	46.5	47.0	47.6

LCF2-20-DWS2-D

2D CAD 3D CAD

● CAD圖面可至www.toyorobot.com下載 ●
Please do wnload the CAD file from TOYO's website：www.toyorobot.com

單位 Unit ： mm

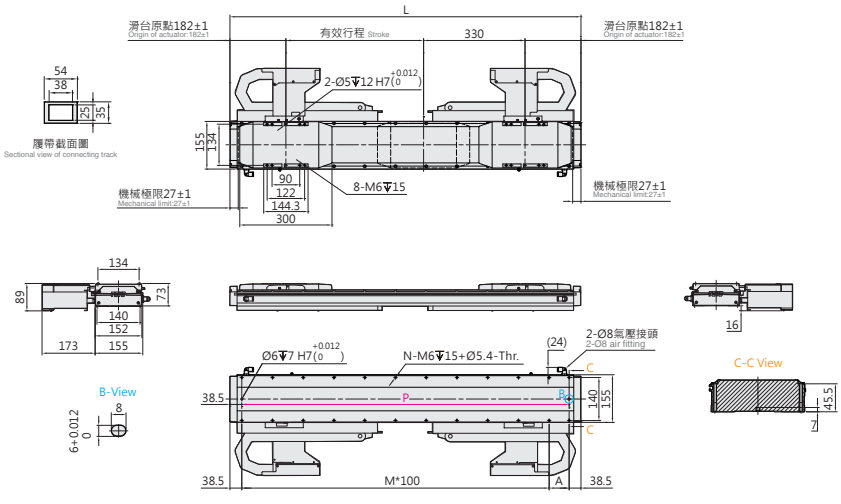

有效行程 Stroke	320	384	448	512	576	640	704	768	832	896	960	1024	1088	1152	1216	1280	1344	1408	1472	1536	1600	1664	1728	1792	1856	1920	1984	2048	2112	2176	2240	2304
L	1014	1078	1142	1206	1270	1334	1398	1462	1526	1590	1654	1718	1782	1846	1910	1974	2038	2102	2166	2230	2294	2358	2422	2486	2550	2614	2678	2742	2806	2870	2934	2998
A	37	101	65	129	93	57	121	85	49	113	77	41	105	69	33	97	61	125	89	53	117	81	45	109	73	37	101	65	129	93	57	121
M	9	9	10	10	11	12	12	13	14	14	15	16	16	17	18	18	19	19	20	21	21	22	23	23	24	25	25	26	26	27	28	28
N	22	22	24	24	26	28	28	30	32	32	34	36	36	38	40	40	42	42	44	46	46	48	50	50	52	54	54	56	56	58	60	60
P	937	1001	1065	1129	1193	1257	1321	1385	1449	1513	1577	1641	1705	1769	1833	1897	1961	2025	2089	2153	2217	2281	2345	2409	2473	2537	2601	2665	2729	2793	2857	2921
KG	22.6	23.2	23.8	24.4	25.0	25.6	26.2	26.8	27.4	28.0	28.6	29.2	29.8	30.4	31.0	31.6	32.2	32.7	33.3	34.0	34.6	35.2	35.7	36.3	36.9	37.5	38.1	38.7	39.3	39.9	40.5	41.1

LCF2-20-DWL2-D

2D CAD 3D CAD

● CAD圖面可至www.toyorobot.com下載 ●
Please do wnload the CAD file from TOYO's website：www.toyorobot.com

單位 Unit ： mm

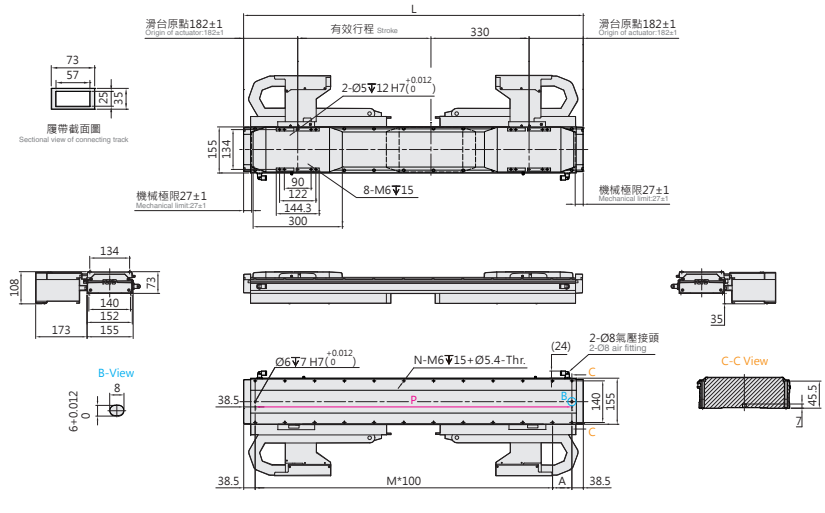

有效行程 Stroke	320	384	448	512	576	640	704	768	832	896	960	1024	1088	1152	1216	1280	1344	1408	1472	1536	1600	1664	1728	1792	1856	1920	1984	2048	2112	2176	2240	2304
L	1014	1078	1142	1206	1270	1334	1398	1462	1526	1590	1654	1718	1782	1846	1910	1974	2038	2102	2166	2230	2294	2358	2422	2486	2550	2614	2678	2742	2806	2870	2934	2998
A	37	101	65	129	93	57	121	85	49	113	77	41	105	69	33	97	61	125	89	53	117	81	45	109	73	37	101	65	129	93	57	121
M	9	9	10	10	11	12	12	13	14	14	15	16	16	17	18	18	19	19	20	21	21	22	23	23	24	25	25	26	26	27	28	28
N	22	22	24	24	26	28	28	30	32	32	34	36	36	38	40	40	42	42	44	46	46	48	50	50	52	54	54	56	56	58	60	60
P	937	1001	1065	1129	1193	1257	1321	1385	1449	1513	1577	1641	1705	1769	1833	1897	1961	2025	2089	2153	2217	2281	2345	2409	2473	2537	2601	2665	2729	2793	2857	2921
KG	22.6	23.2	23.8	24.4	25.0	25.6	26.2	26.8	27.4	28.0	28.6	29.2	29.8	30.4	31.0	31.6	32.2	32.7	33.3	34.0	34.6	35.2	35.7	36.3	36.9	37.5	38.1	38.7	39.3	39.9	40.5	41.1

LCF2-20 無塵環境 Clean room Type

無塵平板式 With Iron Core

LCF2-20-N-N

2D CAD 3D CAD

● CAD圖面可至www.toyorobot.com下載 ●
Please do wnload the CAD file from TOYO's website : www.toyorobot.com

單位 Unit : mm

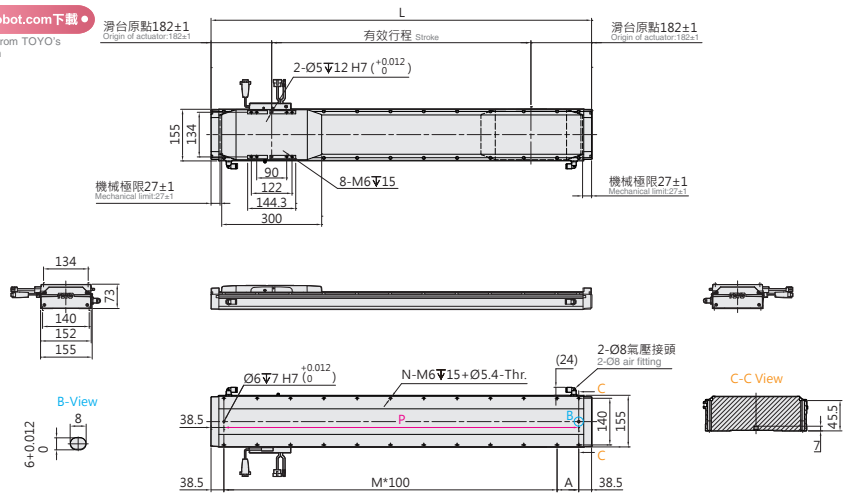

有效行程 Stroke	202	266	330	394	458	522	586	650	714	778	842	906	970	1034	1098	1162	1226	1290	1354	1418	1482	1546
L	566	630	694	758	822	886	950	1014	1078	1142	1206	1270	1334	1398	1462	1526	1590	1654	1718	1782	1846	1910
A	89	53	117	81	45	109	73	37	101	65	129	93	57	121	85	49	113	77	41	105	69	33
M	4	5	5	6	7	7	8	9	9	10	10	11	12	12	13	14	14	15	16	16	17	18
N	12	14	14	16	18	18	20	22	22	24	24	26	28	28	30	32	32	34	36	36	38	40
P	489	553	617	681	745	809	873	937	1001	1065	1129	1193	1257	1321	1385	1449	1513	1577	1641	1705	1769	1833
KG	13.7	14.3	14.9	15.5	16.2	16.7	17.3	17.9	18.5	19.1	19.7	20.3	20.9	21.5	22.1	22.7	23.3	23.9	24.5	25.1	25.7	26.3

有效行程 Stroke	1610	1674	1738	1802	1866	1930	1994	2058	2122	2186	2250	2314	2378	2442	2506	2570	2634	2698	2762	2826	2890	2954	3018
L	1974	2038	2102	2166	2230	2294	2358	2422	2486	2550	2614	2678	2742	2806	2870	2934	2998	3062	3126	3190	3254	3318	3382
A	97	61	125	89	53	117	81	45	109	73	37	101	65	129	93	57	121	85	49	113	77	41	105
M	18	19	19	20	21	21	22	23	23	24	25	25	26	26	27	28	28	29	30	30	31	32	32
N	40	42	42	44	46	46	48	50	50	52	54	54	56	56	58	60	60	62	64	64	66	68	68
P	1897	1961	2025	2089	2153	2217	2281	2345	2409	2473	2537	2601	2665	2729	2793	2857	2921	2985	3049	3113	3177	3241	3305
KG	26.9	27.5	28.1	28.7	29.3	29.9	30.5	31.0	31.6	32.2	32.8	33.4	34.0	34.6	35.2	35.8	36.4	37.0	37.6	38.2	38.8	39.4	40.0

LCF2-20-N-D

2D CAD 3D CAD

● CAD圖面可至www.toyorobot.com下載 ●
Please do wnload the CAD file from TOYO's website : www.toyorobot.com

單位 Unit : mm

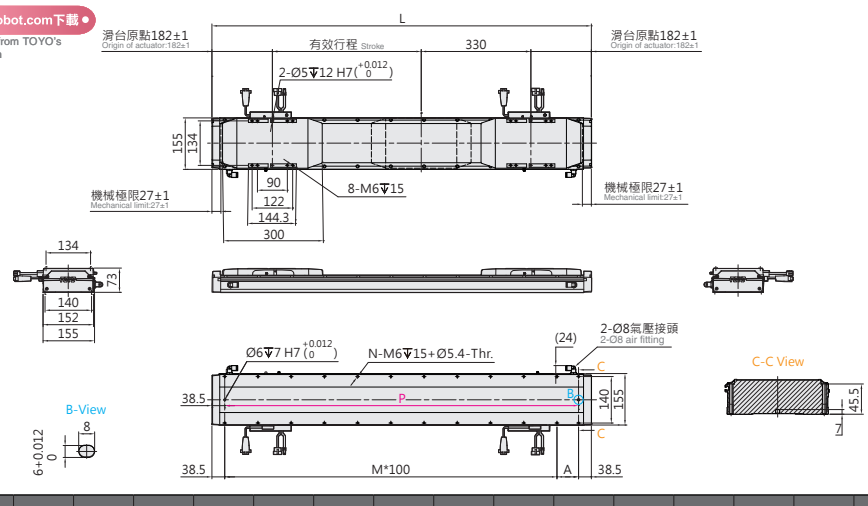

有效行程 Stroke	320	384	448	512	576	640	704	768	832	896	960	1024	1088	1152	1216	1280	1344	1408	1472	1536	1600
L	1014	1078	1142	1206	1270	1334	1398	1462	1526	1590	1654	1718	1782	1846	1910	1974	2038	2102	2166	2230	2294
A	37	101	65	129	93	57	121	85	49	113	77	41	105	69	33	97	61	125	89	53	117
M	9	9	10	10	11	12	12	13	14	14	15	16	16	17	18	18	19	19	20	21	21
N	22	22	24	24	26	28	28	30	32	32	34	36	36	38	40	40	42	42	44	46	46
P	937	1001	1065	1129	1193	1257	1321	1385	1449	1513	1577	1641	1705	1769	1833	1897	1961	2025	2089	2153	2217
KG	22.6	23.2	23.8	24.4	25.0	25.6	26.2	26.8	27.4	28.0	28.6	29.2	29.8	30.4	31.0	31.6	32.2	32.7	33.3	34.0	34.6

有效行程 Stroke	1664	1728	1792	1856	1920	1984	2048	2112	2176	2240	2304	2368	2432	2496	2560	2624	2688	2752	2816	2880	2944	3008
L	2358	2422	2486	2550	2614	2678	2742	2806	2870	2934	2998	3062	3126	3190	3254	3318	3382	3446	3510	3574	3638	3702
A	81	45	109	73	37	101	65	129	93	57	121	85	49	113	77	41	105	69	33	97	61	125
M	22	23	23	24	25	25	26	26	27	28	28	29	30	30	31	32	32	33	34	34	35	35
N	48	50	50	52	54	54	56	56	58	60	60	62	64	64	66	68	68	70	72	72	74	74
P	2281	2345	2409	2473	2537	2601	2665	2729	2793	2857	2921	2985	3049	3113	3177	3241	3305	3369	3433	3497	3561	3625
KG	35.2	35.7	36.3	36.9	37.5	38.1	38.7	39.3	39.9	40.5	41.1	41.7	42.3	42.9	43.5	44.1	44.7	45.3	45.9	46.5	47.0	47.6

Memo

LCF2-30 無塵環境 Clean room Type

無塵平板式 With Iron Core

最大行程 Maximum Stroke	最高速度 Maximum Speed	連續推力 Continuous Force	連續可搬重量 Continuous Payload
3018mm	1500mm/s	158N	54kg

型號表示方式 Ordering Method

LCF2-30-RHS2-N-3018-LS10-R-N-05H-LC100-A001

本體型號 Model

動子數量 No. of motor

N	單動子 Single motor
D	雙動子 Double motor

行程 Stroke

單動子 Single motor	202~3018mm
	間隔64mm Pitch 64mm
雙動子 Double motor	320~3008mm
	間隔64mm Pitch 64mm

原點位置 Position of origin

R	右 Right
L	左 Left

感應器 Sensor

N	無 None
XX	數量 Quantity

特注式樣 Customization order no.

本體固定方式及線槽出線方向 Cable carrier entry location

項目 Item		出線方向 Cable Direction		固定方向 Mounting direction		線槽大小 Cable track size
單動子 Single motor	R	右方出線 Right	H	水平固定 Horizontally	L2	大線槽 Large cable track
	L	左方出線 Left	W	壁掛固定 Wall mount	S2	小線槽 Small cable track
雙動子 Double motor	D	雙滑座出線 Double Slider	H	水平固定 Horizontally	L2	大線槽 Large cable track
			W	壁掛固定 Wall mount	S2	小線槽 Small cable track
無 None	N	無線槽 No cable chain				

編碼器 Encoder

LS10	1μm光學尺 1μm optical encoder
LS05	0.5μm光學尺 0.5μm optical encoder
LS01	0.1μm光學尺 0.1μm optical encoder
MS10	1μm磁性尺-SIKO 1μm magnetic encoder
TS10	1μm磁性尺-TOYO 1μm magnetic encoder

線長 Cable length

N	無線材 None
05	5m
08	8m
12	12m
XX	XXm特殊長度 Customized length

※標配5m，長度包含履帶線槽段。
※ Standard:5m, including the length of cable chain.
※特殊線長特注，請與本公司業務聯絡。
※ Please consult with our sales department for customized cable length.
※選擇線長N時，控制器需選N。
※ It is compulsory to select N for the controller while choosing cable length N.

霍爾線材 Hall Cable

-	無 None
H	霍爾 Hall

對應驅動器 Controller type

LC100	TOYO (Pulse)
LC100E	TOYO (EtherCAT)
S	Servotronix
M	三菱 Mitsubishi
P	松下 Panasonic
D	台達 Delta
Z	其他 Other
N	無選配 None

基本仕樣 Specification

規格 Spec	型號 Model		LCF2-30
	重複精度 Repeatability (mm)		±0.002
	最大推力 Max. Force (N)		713
	連續推力 Rated Force (N)		158
	連續可搬重量 Max. Payload (kg)※1		54
	標準行程 Stroke (mm)	單動子 N	202-3018 /64 間隔 pitch
		雙動子 D	320-3008 /64 間隔 pitch
	最高速度 Maximum Speed (mm/s)※2		1500

※1 連續可搬重量為到達線速度 1m/s, 最大加速度 5m/s² 固定行程來回，不同情況會有不同。
The continuous payload is the data when the robot runs with maximum speed 1m/s and acceleration 5m/s².
Different application will have different result.
※2 可客製高速型 3000mm/s 規格。
High-speed 3000 mm/s customization available.
* 必須在線速度 1.5m/s 條件下才能達成 Class 1。
1500 mm/s maximum linear speed for all cleanroom-rated models.

可搬質量與速度 Payload & Speed

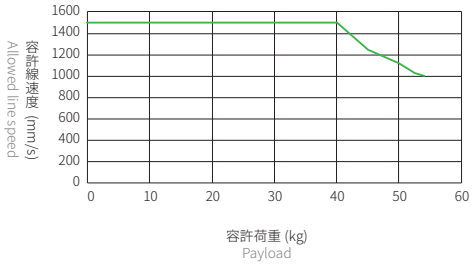

容許負載力距表 Allowable Overhang

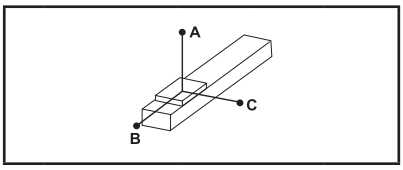

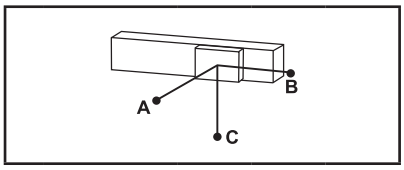

(單位 Unit : mm)

水平安裝 Horizontal Installation※2

	荷重 Load	A	B	C
LCF2-30	25 kg	830	150	110
	35 kg	580	105	75
	45 kg	450	75	55
	54 kg	360	60	45

(單位 Unit : mm)

壁掛安裝 Wall Installation※2

	荷重 Load	A	B	C
LCF2-30	25 kg	110	150	830
	35 kg	75	105	580
	45 kg	55	75	450
	54 kg	45	60	360

※2 相同速度下加速度時間不同，加速度及荷重也隨之改變，表為加速度時間 0.2s。
Even the speed is same, if acceleration and acceleration time is changed, the payload willbe different.
Above chart is based on acceleration time 0.2 sec.

靜態容許負載慣量 Static Loading Moment

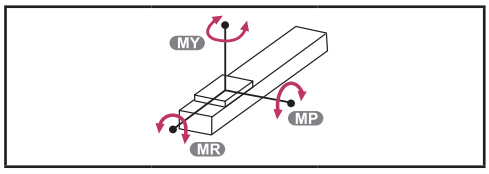

(單位 Unit : N.m)

LCF2-30	MY	2461
	MP	2461
	MR	1865

對應驅控器一覽表 Corresponding Controller Chart

外觀 Exterior	控制器型號 Controller Model	電氣規格 Electrical Spec	詳細參閱 Reference Page
	LC100	單相 / 三相 Single-phase/Three-phase 220V	P.291

LCF2-30 無塵環境 Clean room Type

無塵平板式 With Iron Core

LCF2-30-RHS2-N

2D CAD 3D CAD

● CAD圖面可至www.toyorobot.com下載 ●
Please do wnload the CAD file from TOYO's website : www.toyorobot.com

單位 Unit : mm

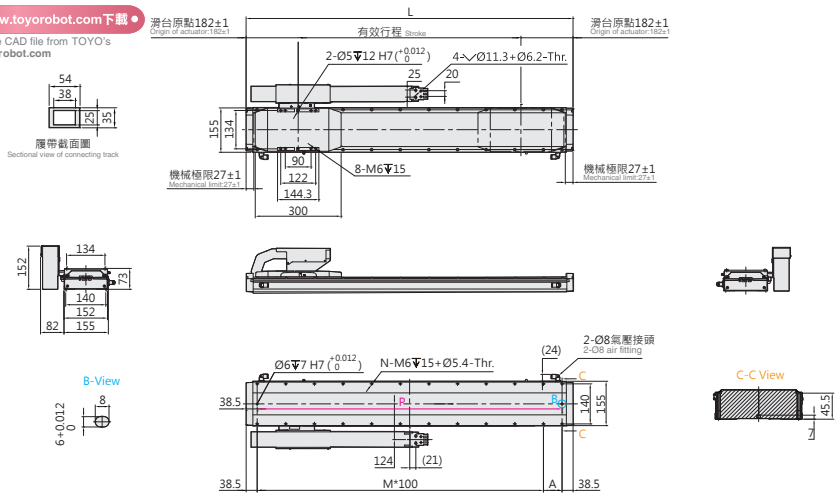

有效行程 Stroke	202	266	330	394	458	522	586	650	714	778	842	906	970	1034	1098	1162	1226	1290	1354	1418	1482	1546
L	566	630	694	758	822	886	950	1014	1078	1142	1206	1270	1334	1398	1462	1526	1590	1654	1718	1782	1846	1910
A	89	53	117	81	45	109	73	37	101	65	129	93	57	121	85	49	113	77	41	105	69	33
M	4	5	5	6	7	7	8	9	9	10	10	11	12	12	13	14	14	15	16	16	17	18
N	12	14	14	16	18	18	20	22	22	24	24	26	28	28	30	32	32	34	36	36	38	40
P	489	553	617	681	745	809	873	937	1001	1065	1129	1193	1257	1321	1385	1449	1513	1577	1641	1705	1769	1833
KG	13.7	14.3	14.9	15.5	16.2	16.7	17.3	17.9	18.5	19.1	19.7	20.3	20.9	21.5	22.1	22.7	23.3	23.9	24.5	25.1	25.7	26.3

有效行程 Stroke	1610	1674	1738	1802	1866	1930	1994	2058	2122	2186	2250	2314	2378	2442	2506	2570	2634	2698	2762	2826	2890	2954	3018
L	1974	2038	2102	2166	2230	2294	2358	2422	2486	2550	2614	2678	2742	2806	2870	2934	2998	3062	3126	3190	3254	3318	3382
A	97	61	125	89	53	117	81	45	109	73	37	101	65	129	93	57	121	85	49	113	77	41	105
M	18	19	19	20	21	21	22	23	23	24	25	25	26	26	27	28	28	29	30	30	31	32	32
N	40	42	42	44	46	46	48	50	50	52	54	54	56	56	58	60	60	62	64	64	66	68	68
P	1897	1961	2025	2089	2153	2217	2281	2345	2409	2473	2537	2601	2665	2729	2793	2857	2921	2985	3049	3113	3177	3241	3305
KG	26.9	27.5	28.1	28.7	29.3	29.9	30.5	31.0	31.6	32.2	32.8	33.4	34.0	34.6	35.2	35.8	36.4	37.0	37.6	38.2	38.8	39.4	40.0

LCF2-30-RHL2-N

2D CAD 3D CAD

● CAD圖面可至www.toyorobot.com下載 ●
Please do wnload the CAD file from TOYO's website : www.toyorobot.com

單位 Unit : mm

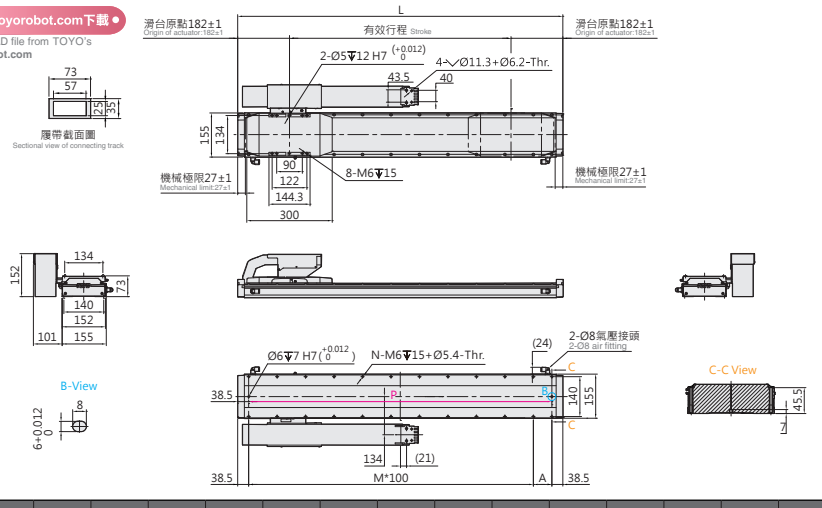

有效行程 Stroke	202	266	330	394	458	522	586	650	714	778	842	906	970	1034	1098	1162	1226	1290	1354	1418	1482	1546
L	566	630	694	758	822	886	950	1014	1078	1142	1206	1270	1334	1398	1462	1526	1590	1654	1718	1782	1846	1910
A	89	53	117	81	45	109	73	37	101	65	129	93	57	121	85	49	113	77	41	105	69	33
M	4	5	5	6	7	7	8	9	9	10	10	11	12	12	13	14	14	15	16	16	17	18
N	12	14	14	16	18	18	20	22	22	24	24	26	28	28	30	32	32	34	36	36	38	40
P	489	553	617	681	745	809	873	937	1001	1065	1129	1193	1257	1321	1385	1449	1513	1577	1641	1705	1769	1833
KG	13.7	14.3	14.9	15.5	16.2	16.7	17.3	17.9	18.5	19.1	19.7	20.3	20.9	21.5	22.1	22.7	23.3	23.9	24.5	25.1	25.7	26.3

有效行程 Stroke	1610	1674	1738	1802	1866	1930	1994	2058	2122	2186	2250	2314	2378	2442	2506	2570	2634	2698	2762	2826	2890	2954	3018
L	1974	2038	2102	2166	2230	2294	2358	2422	2486	2550	2614	2678	2742	2806	2870	2934	2998	3062	3126	3190	3254	3318	3382
A	97	61	125	89	53	117	81	45	109	73	37	101	65	129	93	57	121	85	49	113	77	41	105
M	18	19	19	20	21	21	22	23	23	24	25	25	26	26	27	28	28	29	30	30	31	32	32
N	40	42	42	44	46	46	48	50	50	52	54	54	56	56	58	60	60	62	64	64	66	68	68
P	1897	1961	2025	2089	2153	2217	2281	2345	2409	2473	2537	2601	2665	2729	2793	2857	2921	2985	3049	3113	3177	3241	3305
KG	26.9	27.5	28.1	28.7	29.3	29.9	30.5	31.0	31.6	32.2	32.8	33.4	34.0	34.6	35.2	35.8	36.4	37.0	37.6	38.2	38.8	39.4	40.0

LCF2-30-LHS2-N

2D CAD 3D CAD

● CAD圖面可至www.toyorobot.com下載 ●
Please do wnload the CAD file from TOYO's website : www.toyorobot.com

單位 Unit : mm

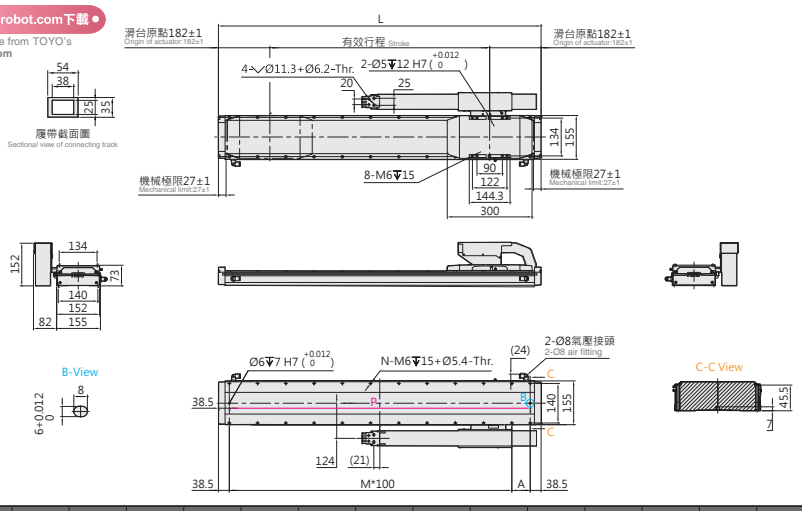

有效行程 Stroke	202	266	330	394	458	522	586	650	714	778	842	906	970	1034	1098	1162	1226	1290	1354	1418	1482	1546
L	566	630	694	758	822	886	950	1014	1078	1142	1206	1270	1334	1398	1462	1526	1590	1654	1718	1782	1846	1910
A	89	53	117	81	45	109	73	37	101	65	129	93	57	121	85	49	113	77	41	105	69	33
M	4	5	5	6	7	7	8	9	9	10	10	11	12	12	13	14	14	15	16	16	17	18
N	12	14	14	16	18	18	20	22	22	24	24	26	28	28	30	32	32	34	36	36	38	40
P	489	553	617	681	745	809	873	937	1001	1065	1129	1193	1257	1321	1385	1449	1513	1577	1641	1705	1769	1833
KG	13.7	14.3	14.9	15.5	16.2	16.7	17.3	17.9	18.5	19.1	19.7	20.3	20.9	21.5	22.1	22.7	23.3	23.9	24.5	25.1	25.7	26.3

有效行程 Stroke	1610	1674	1738	1802	1866	1930	1994	2058	2122	2186	2250	2314	2378	2442	2506	2570	2634	2698	2762	2826	2890	2954	3018
L	1974	2038	2102	2166	2230	2294	2358	2422	2486	2550	2614	2678	2742	2806	2870	2934	2998	3062	3126	3190	3254	3318	3382
A	97	61	125	89	53	117	81	45	109	73	37	101	65	129	93	57	121	85	49	113	77	41	105
M	18	19	19	20	21	21	22	23	23	24	25	25	26	26	27	28	28	29	30	30	31	32	32
N	40	42	42	44	46	46	48	50	50	52	54	54	56	56	58	60	60	62	64	64	66	68	68
P	1897	1961	2025	2089	2153	2217	2281	2345	2409	2473	2537	2601	2665	2729	2793	2857	2921	2985	3049	3113	3177	3241	3305
KG	26.9	27.5	28.1	28.7	29.3	29.9	30.5	31.0	31.6	32.2	32.8	33.4	34.0	34.6	35.2	35.8	36.4	37.0	37.6	38.2	38.8	39.4	40.0

LCF2-30-LHL2-N

2D CAD 3D CAD

● CAD圖面可至www.toyorobot.com下載 ●
Please do wnload the CAD file from TOYO's website : www.toyorobot.com

單位 Unit : mm

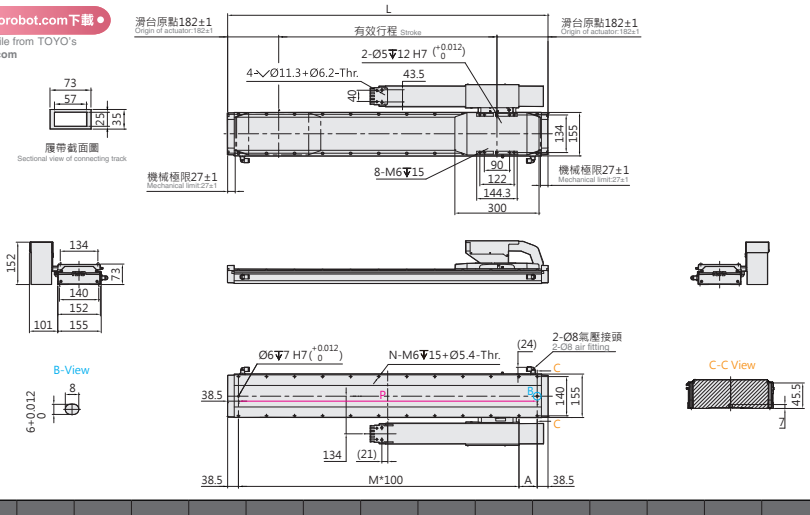

有效行程 Stroke	202	266	330	394	458	522	586	650	714	778	842	906	970	1034	1098	1162	1226	1290	1354	1418	1482	1546
L	566	630	694	758	822	886	950	1014	1078	1142	1206	1270	1334	1398	1462	1526	1590	1654	1718	1782	1846	1910
A	89	53	117	81	45	109	73	37	101	65	129	93	57	121	85	49	113	77	41	105	69	33
M	4	5	5	6	7	7	8	9	9	10	10	11	12	12	13	14	14	15	16	16	17	18
N	12	14	14	16	18	18	20	22	22	24	24	26	28	28	30	32	32	34	36	36	38	40
P	489	553	617	681	745	809	873	937	1001	1065	1129	1193	1257	1321	1385	1449	1513	1577	1641	1705	1769	1833
KG	13.7	14.3	14.9	15.5	16.2	16.7	17.3	17.9	18.5	19.1	19.7	20.3	20.9	21.5	22.1	22.7	23.3	23.9	24.5	25.1	25.7	26.3

有效行程 Stroke	1610	1674	1738	1802	1866	1930	1994	2058	2122	2186	2250	2314	2378	2442	2506	2570	2634	2698	2762	2826	2890	2954	3018
L	1974	2038	2102	2166	2230	2294	2358	2422	2486	2550	2614	2678	2742	2806	2870	2934	2998	3062	3126	3190	3254	3318	3382
A	97	61	125	89	53	117	81	45	109	73	37	101	65	129	93	57	121	85	49	113	77	41	105
M	18	19	19	20	21	21	22	23	23	24	25	25	26	26	27	28	28	29	30	30	31	32	32
N	40	42	42	44	46	46	48	50	50	52	54	54	56	56	58	60	60	62	64	64	66	68	68
P	1897	1961	2025	2089	2153	2217	2281	2345	2409	2473	2537	2601	2665	2729	2793	2857	2921	2985	3049	3113	3177	3241	3305
KG	26.9	27.5	28.1	28.7	29.3	29.9	30.5	31.0	31.6	32.2	32.8	33.4	34.0	34.6	35.2	35.8	36.4	37.0	37.6	38.2	38.8	39.4	40.0

LCF2-30 無塵環境 Clean room Type

無塵平板式 With Iron Core

LCF2-30-RWS2-N

2D CAD 3D CAD

● CAD圖面可至www.toyorobot.com下載 ●
Please do wnload the CAD file from TOYO's website：www.toyorobot.com

單位 Unit ： mm

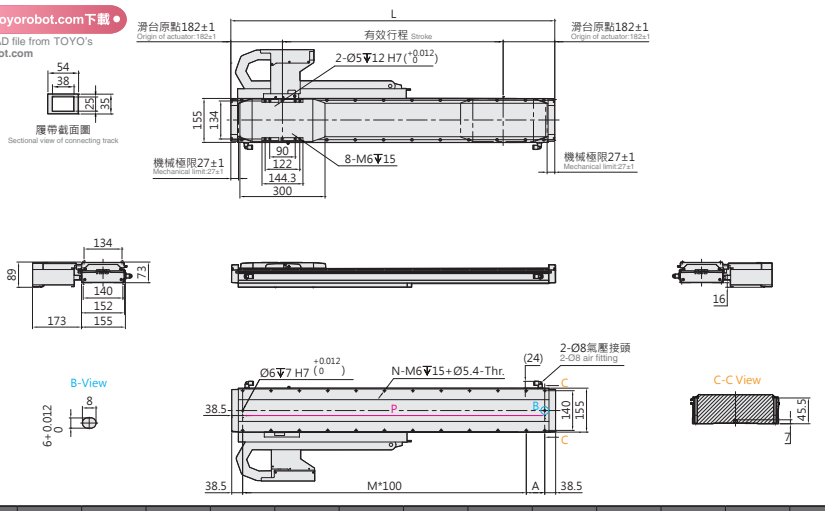

有效行程 Stroke	202	266	330	394	458	522	586	650	714	778	842	906	970	1034	1098	1162	1226	1290	1354
L	566	630	694	758	822	886	950	1014	1078	1142	1206	1270	1334	1398	1462	1526	1590	1654	1718
A	89	53	117	81	45	109	73	37	101	65	129	93	57	121	85	49	113	77	41
M	4	5	5	6	7	7	8	9	9	10	10	11	12	12	13	14	14	15	16
N	12	14	14	16	18	18	20	22	22	24	24	26	28	28	30	32	32	34	36
P	489	553	617	681	745	809	873	937	1001	1065	1129	1193	1257	1321	1385	1449	1513	1577	1641
KG	13.7	14.3	14.9	15.5	16.2	16.7	17.3	17.9	18.5	19.1	19.7	20.3	20.9	21.5	22.1	22.7	23.3	23.9	24.5

有效行程 Stroke	1418	1482	1546	1610	1674	1738	1802	1866	1930	1994	2058	2122	2186	2250	2314	2378	2442	2506	2570	2634
L	1782	1846	1910	1974	2038	2102	2166	2230	2294	2358	2422	2486	2550	2614	2678	2742	2806	2870	2934	2998
A	105	69	33	97	61	125	89	53	117	81	45	109	73	37	101	65	129	93	57	121
M	16	17	18	18	19	19	20	21	21	22	23	23	24	25	25	26	26	27	28	28
N	36	38	40	40	42	42	44	46	46	48	50	50	52	54	54	56	56	58	60	60
P	1705	1769	1833	1897	1961	2025	2089	2153	2217	2281	2345	2409	2473	2537	2601	2665	2729	2793	2857	2921
KG	25.1	25.7	26.3	26.9	27.5	28.1	28.7	29.3	29.9	30.5	31.0	31.6	32.2	32.8	33.4	34.0	34.6	35.2	35.8	36.4

LCF2-30-RWL2-N

2D CAD 3D CAD

● CAD圖面可至www.toyorobot.com下載 ●
Please do wnload the CAD file from TOYO's website：www.toyorobot.com

單位 Unit ： mm

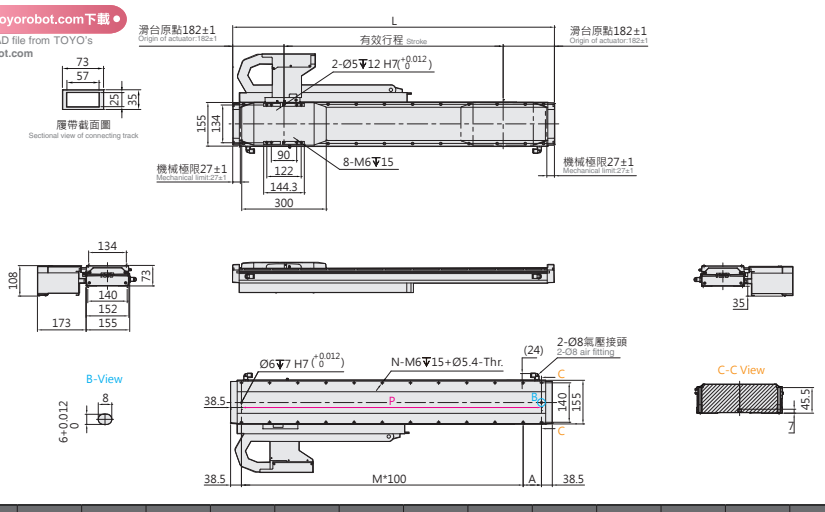

有效行程 Stroke	202	266	330	394	458	522	586	650	714	778	842	906	970	1034	1098	1162	1226	1290	1354
L	566	630	694	758	822	886	950	1014	1078	1142	1206	1270	1334	1398	1462	1526	1590	1654	1718
A	89	53	117	81	45	109	73	37	101	65	129	93	57	121	85	49	113	77	41
M	4	5	5	6	7	7	8	9	9	10	10	11	12	12	13	14	14	15	16
N	12	14	14	16	18	18	20	22	22	24	24	26	28	28	30	32	32	34	36
P	489	553	617	681	745	809	873	937	1001	1065	1129	1193	1257	1321	1385	1449	1513	1577	1641
KG	13.7	14.3	14.9	15.5	16.2	16.7	17.3	17.9	18.5	19.1	19.7	20.3	20.9	21.5	22.1	22.7	23.3	23.9	24.5

有效行程 Stroke	1418	1482	1546	1610	1674	1738	1802	1866	1930	1994	2058	2122	2186	2250	2314	2378	2442	2506	2570	2634
L	1782	1846	1910	1974	2038	2102	2166	2230	2294	2358	2422	2486	2550	2614	2678	2742	2806	2870	2934	2998
A	105	69	33	97	61	125	89	53	117	81	45	109	73	37	101	65	129	93	57	121
M	16	17	18	18	19	19	20	21	21	22	23	23	24	25	25	26	26	27	28	28
N	36	38	40	40	42	42	44	46	46	48	50	50	52	54	54	56	56	58	60	60
P	1705	1769	1833	1897	1961	2025	2089	2153	2217	2281	2345	2409	2473	2537	2601	2665	2729	2793	2857	2921
KG	25.1	25.7	26.3	26.9	27.5	28.1	28.7	29.3	29.9	30.5	31.0	31.6	32.2	32.8	33.4	34.0	34.6	35.2	35.8	36.4

LCF2-30-LWS2-N

2D CAD 3D CAD

● CAD圖面可至www.toyorobot.com下載 ●
Please do wnload the CAD file from TOYO's website : www.toyorobot.com

單位 Unit : mm

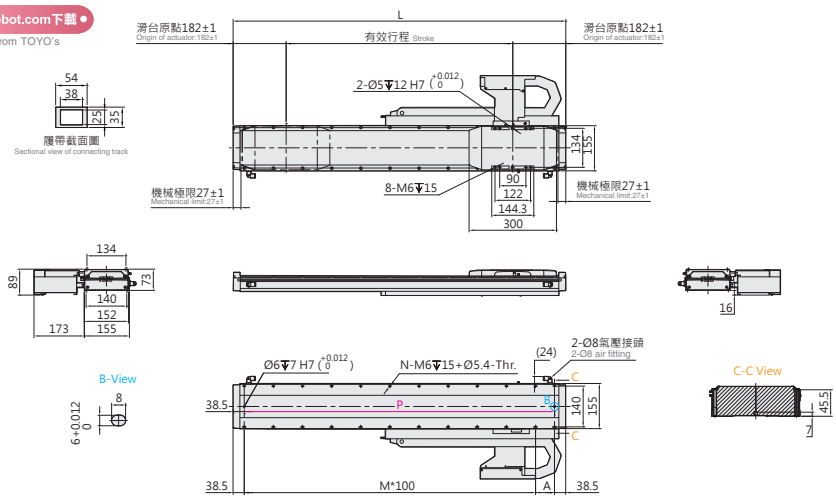

有效行程 Stroke	202	266	330	394	458	522	586	650	714	778	842	906	970	1034	1098	1162	1226	1290	1354
L	566	630	694	758	822	886	950	1014	1078	1142	1206	1270	1334	1398	1462	1526	1590	1654	1718
A	89	53	117	81	45	109	73	37	101	65	129	93	57	121	85	49	113	77	41
M	4	5	5	6	7	7	8	9	9	10	10	11	12	12	13	14	14	15	16
N	12	14	14	16	18	18	20	22	22	24	24	26	28	28	30	32	32	34	36
P	489	553	617	681	745	809	873	937	1001	1065	1129	1193	1257	1321	1385	1449	1513	1577	1641
KG	13.7	14.3	14.9	15.5	16.2	16.7	17.3	17.9	18.5	19.1	19.7	20.3	20.9	21.5	22.1	22.7	23.3	23.9	24.5

有效行程 Stroke	1418	1482	1546	1610	1674	1738	1802	1866	1930	1994	2058	2122	2186	2250	2314	2378	2442	2506	2570	2634
L	1782	1846	1910	1974	2038	2102	2166	2230	2294	2358	2422	2486	2550	2614	2678	2742	2806	2870	2934	2998
A	105	69	33	97	61	125	89	53	117	81	45	109	73	37	101	65	129	93	57	121
M	16	17	18	18	19	19	20	21	21	22	23	23	24	25	25	26	26	27	28	28
N	36	38	40	40	42	42	44	46	46	48	50	50	52	54	54	56	56	58	60	60
P	1705	1769	1833	1897	1961	2025	2089	2153	2217	2281	2345	2409	2473	2537	2601	2665	2729	2793	2857	2921
KG	25.1	25.7	26.3	26.9	27.5	28.1	28.7	29.3	29.9	30.5	31.0	31.6	32.2	32.8	33.4	34.0	34.6	35.2	35.8	36.4

LCF2-30-LWL2-N

2D CAD 3D CAD

● CAD圖面可至www.toyorobot.com下載 ●
Please do wnload the CAD file from TOYO's website : www.toyorobot.com

單位 Unit : mm

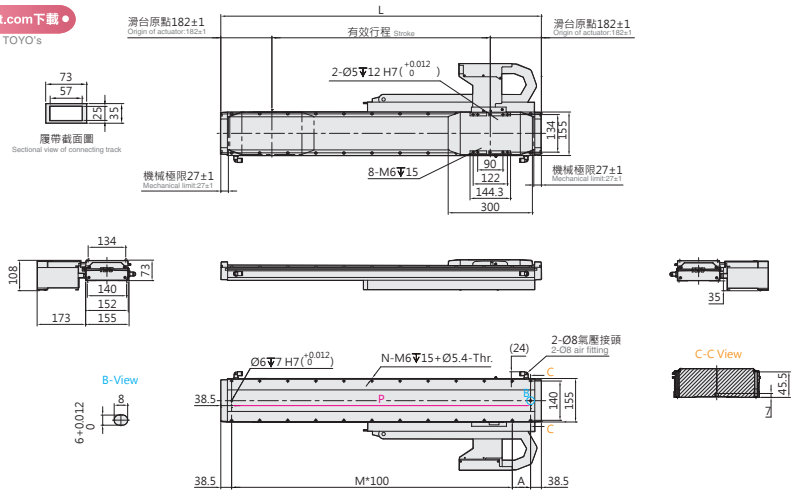

有效行程 Stroke	202	266	330	394	458	522	586	650	714	778	842	906	970	1034	1098	1162	1226	1290	1354
L	566	630	694	758	822	886	950	1014	1078	1142	1206	1270	1334	1398	1462	1526	1590	1654	1718
A	89	53	117	81	45	109	73	37	101	65	129	93	57	121	85	49	113	77	41
M	4	5	5	6	7	7	8	9	9	10	10	11	12	12	13	14	14	15	16
N	12	14	14	16	18	18	20	22	22	24	24	26	28	28	30	32	32	34	36
P	489	553	617	681	745	809	873	937	1001	1065	1129	1193	1257	1321	1385	1449	1513	1577	1641
KG	13.7	14.3	14.9	15.5	16.2	16.7	17.3	17.9	18.5	19.1	19.7	20.3	20.9	21.5	22.1	22.7	23.3	23.9	24.5

有效行程 Stroke	1418	1482	1546	1610	1674	1738	1802	1866	1930	1994	2058	2122	2186	2250	2314	2378	2442	2506	2570	2634
L	1782	1846	1910	1974	2038	2102	2166	2230	2294	2358	2422	2486	2550	2614	2678	2742	2806	2870	2934	2998
A	105	69	33	97	61	125	89	53	117	81	45	109	73	37	101	65	129	93	57	121
M	16	17	18	18	19	19	20	21	21	22	23	23	24	25	25	26	26	27	28	28
N	36	38	40	40	42	42	44	46	46	48	50	50	52	54	54	56	56	58	60	60
P	1705	1769	1833	1897	1961	2025	2089	2153	2217	2281	2345	2409	2473	2537	2601	2665	2729	2793	2857	2921
KG	25.1	25.7	26.3	26.9	27.5	28.1	28.7	29.3	29.9	30.5	31.0	31.6	32.2	32.8	33.4	34.0	34.6	35.2	35.8	36.4

LCF2-30 無塵環境 Clean room Type

無塵平板式 With Iron Core

LCF2-30-DHS2-D

2D CAD 3D CAD

● CAD圖面可至www.toyorobot.com下載 ●
Please do wnload the CAD file from TOYO's website：www.toyorobot.com

單位 Unit ： mm

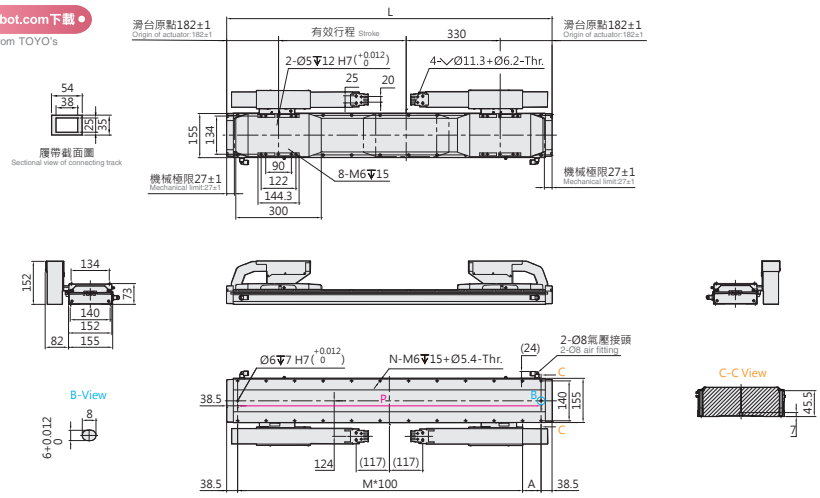

有效行程 Stroke	320	384	448	512	576	640	704	768	832	896	960	1024	1088	1152	1216	1280	1344	1408	1472	1536	1600
L	1014	1078	1142	1206	1270	1334	1398	1462	1526	1590	1654	1718	1782	1846	1910	1974	2038	2102	2166	2230	2294
A	37	101	65	129	93	57	121	85	49	113	77	41	105	69	33	97	61	125	89	53	117
M	9	9	10	10	11	12	12	13	14	14	15	16	16	17	18	18	19	19	20	21	21
N	22	22	24	24	26	28	28	30	32	32	34	36	36	38	40	40	42	42	44	46	46
P	937	1001	1065	1129	1193	1257	1321	1385	1449	1513	1577	1641	1705	1769	1833	1897	1961	2025	2089	2153	2217
KG	22.6	23.2	23.8	24.4	25.0	25.6	26.2	26.8	27.4	28.0	28.6	29.2	29.8	30.4	31.0	31.6	32.2	32.7	33.3	34.0	34.6

有效行程 Stroke	1664	1728	1792	1856	1920	1984	2048	2112	2176	2240	2304	2368	2432	2496	2560	2624	2688	2752	2816	2880	2944	3008
L	2358	2422	2486	2550	2614	2678	2742	2806	2870	2934	2998	3062	3126	3190	3254	3318	3382	3446	3510	3574	3638	3702
A	81	45	109	73	37	101	65	129	93	57	121	85	49	113	77	41	105	69	33	97	61	125
M	22	23	23	24	25	25	26	26	27	28	28	29	30	30	31	32	32	33	34	34	35	35
N	48	50	50	52	54	54	56	56	58	60	60	62	64	64	66	68	68	70	72	72	74	74
P	2281	2345	2409	2473	2537	2601	2665	2729	2793	2857	2921	2985	3049	3113	3177	3241	3305	3369	3433	3497	3561	3625
KG	35.2	35.7	36.3	36.9	37.5	38.1	38.7	39.3	39.9	40.5	41.1	41.7	42.3	42.9	43.5	44.1	44.7	45.3	45.9	46.5	47.0	47.6

LCF2-30-DHL2-D

2D CAD 3D CAD

● CAD圖面可至www.toyorobot.com下載 ●
Please do wnload the CAD file from TOYO's website：www.toyorobot.com

單位 Unit ： mm

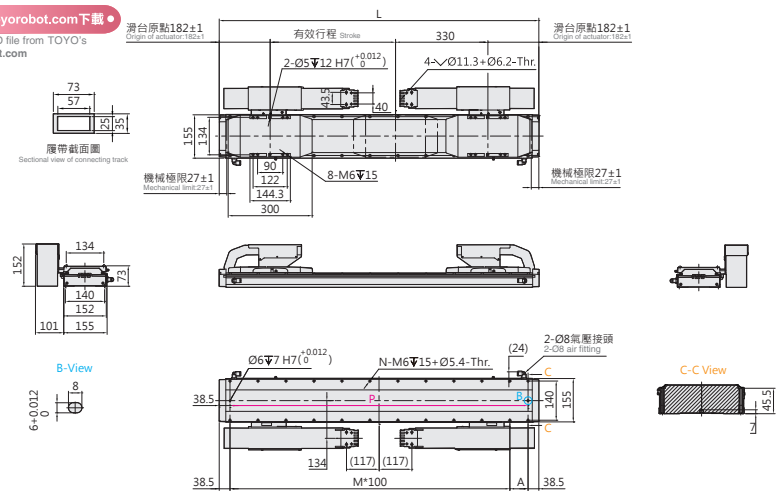

有效行程 Stroke	320	384	448	512	576	640	704	768	832	896	960	1024	1088	1152	1216	1280	1344	1408	1472	1536	1600
L	1014	1078	1142	1206	1270	1334	1398	1462	1526	1590	1654	1718	1782	1846	1910	1974	2038	2102	2166	2230	2294
A	37	101	65	129	93	57	121	85	49	113	77	41	105	69	33	97	61	125	89	53	117
M	9	9	10	10	11	12	12	13	14	14	15	16	16	17	18	18	19	19	20	21	21
N	22	22	24	24	26	28	28	30	32	32	34	36	36	38	40	40	42	42	44	46	46
P	937	1001	1065	1129	1193	1257	1321	1385	1449	1513	1577	1641	1705	1769	1833	1897	1961	2025	2089	2153	2217
KG	22.6	23.2	23.8	24.4	25.0	25.6	26.2	26.8	27.4	28.0	28.6	29.2	29.8	30.4	31.0	31.6	32.2	32.7	33.3	34.0	34.6

有效行程 Stroke	1664	1728	1792	1856	1920	1984	2048	2112	2176	2240	2304	2368	2432	2496	2560	2624	2688	2752	2816	2880	2944	3008
L	2358	2422	2486	2550	2614	2678	2742	2806	2870	2934	2998	3062	3126	3190	3254	3318	3382	3446	3510	3574	3638	3702
A	81	45	109	73	37	101	65	129	93	57	121	85	49	113	77	41	105	69	33	97	61	125
M	22	23	23	24	25	25	26	26	27	28	28	29	30	30	31	32	32	33	34	34	35	35
N	48	50	50	52	54	54	56	56	58	60	60	62	64	64	66	68	68	70	72	72	74	74
P	2281	2345	2409	2473	2537	2601	2665	2729	2793	2857	2921	2985	3049	3113	3177	3241	3305	3369	3433	3497	3561	3625
KG	35.2	35.7	36.3	36.9	37.5	38.1	38.7	39.3	39.9	40.5	41.1	41.7	42.3	42.9	43.5	44.1	44.7	45.3	45.9	46.5	47.0	47.6

LCF2-30-DWS2-D

2D CAD 3D CAD

● CAD圖面可至www.toyorobot.com下載 ●
Please do wnload the CAD file from TOYO's website：www.toyorobot.com

單位 Unit ： mm

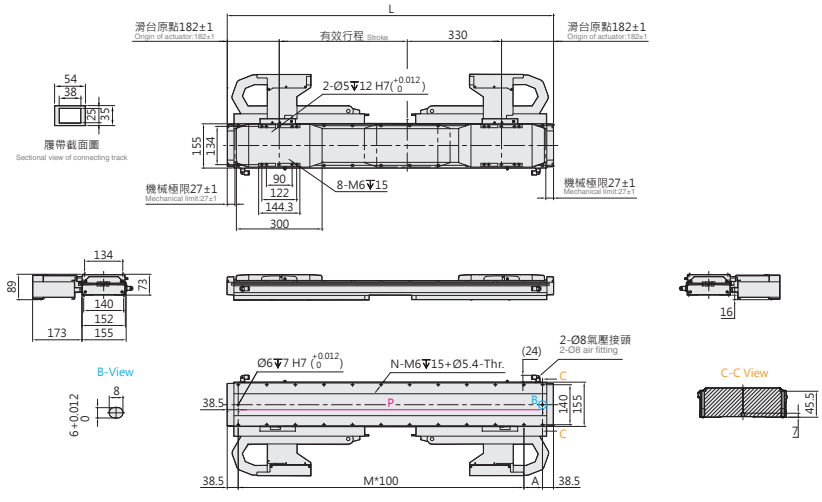

有效行程 Stroke	320	384	448	512	576	640	704	768	832	896	960	1024	1088	1152	1216	1280	1344	1408	1472	1536	1600	1664	1728	1792	1856	1920	1984	2048	2112	2176	2240	2304
L	1014	1078	1142	1206	1270	1334	1398	1462	1526	1590	1654	1718	1782	1846	1910	1974	2038	2102	2166	2230	2294	2358	2422	2486	2550	2614	2678	2742	2806	2870	2934	2998
A	37	101	65	129	93	57	121	85	49	113	77	41	105	69	33	97	61	125	89	53	117	81	45	109	73	37	101	65	129	93	57	121
M	9	9	10	10	11	12	12	13	14	14	15	16	16	17	18	18	19	19	20	21	21	22	23	23	24	25	25	26	26	27	28	28
N	22	22	24	24	26	28	28	30	32	32	34	36	36	38	40	40	42	42	44	46	46	48	50	50	52	54	54	56	56	58	60	60
P	937	1001	1065	1129	1193	1257	1321	1385	1449	1513	1577	1641	1705	1769	1833	1897	1961	2025	2089	2153	2217	2281	2345	2409	2473	2537	2601	2665	2729	2793	2857	2921
KG	22.6	23.2	23.8	24.4	25.0	25.6	26.2	26.8	27.4	28.0	28.6	29.2	29.8	30.4	31.0	31.6	32.2	32.7	33.3	34.0	34.6	35.2	35.7	36.3	36.9	37.5	38.1	38.7	39.3	39.9	40.5	41.1

LCF2-30-DWL2-D

2D CAD 3D CAD

● CAD圖面可至www.toyorobot.com下載 ●
Please do wnload the CAD file from TOYO's website：www.toyorobot.com

單位 Unit ： mm

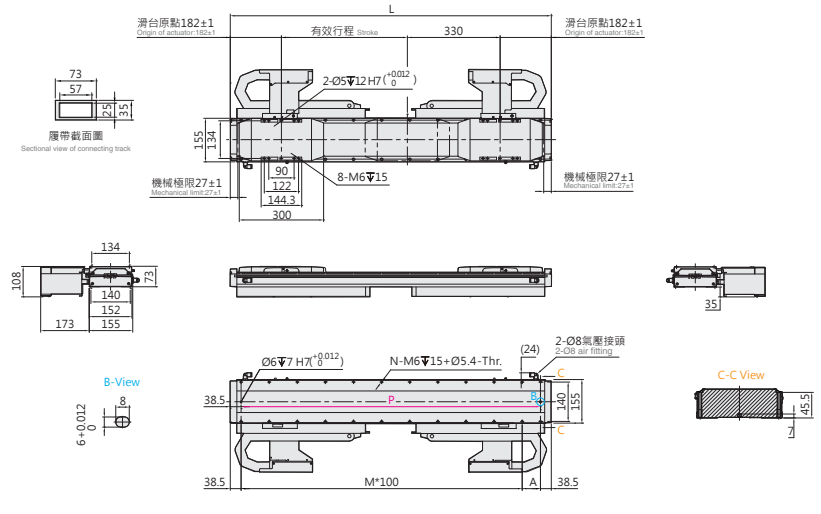

有效行程 Stroke	320	384	448	512	576	640	704	768	832	896	960	1024	1088	1152	1216	1280	1344	1408	1472	1536	1600	1664	1728	1792	1856	1920	1984	2048	2112	2176	2240	2304
L	1014	1078	1142	1206	1270	1334	1398	1462	1526	1590	1654	1718	1782	1846	1910	1974	2038	2102	2166	2230	2294	2358	2422	2486	2550	2614	2678	2742	2806	2870	2934	2998
A	37	101	65	129	93	57	121	85	49	113	77	41	105	69	33	97	61	125	89	53	117	81	45	109	73	37	101	65	129	93	57	121
M	9	9	10	10	11	12	12	13	14	14	15	16	16	17	18	18	19	19	20	21	21	22	23	23	24	25	25	26	26	27	28	28
N	22	22	24	24	26	28	28	30	32	32	34	36	36	38	40	40	42	42	44	46	46	48	50	50	52	54	54	56	56	58	60	60
P	937	1001	1065	1129	1193	1257	1321	1385	1449	1513	1577	1641	1705	1769	1833	1897	1961	2025	2089	2153	2217	2281	2345	2409	2473	2537	2601	2665	2729	2793	2857	2921
KG	22.6	23.2	23.8	24.4	25.0	25.6	26.2	26.8	27.4	28.0	28.6	29.2	29.8	30.4	31.0	31.6	32.2	32.7	33.3	34.0	34.6	35.2	35.7	36.3	36.9	37.5	38.1	38.7	39.3	39.9	40.5	41.1

LCF2-30 無塵環境 Clean room Type

無塵平板式 With Iron Core

LCF2-30-N-N

2D CAD 3D CAD

● CAD圖面可至www.toyorobot.com下載 ●
Please do wnload the CAD file from TOYO's website：www.toyorobot.com

單位 Unit ： mm

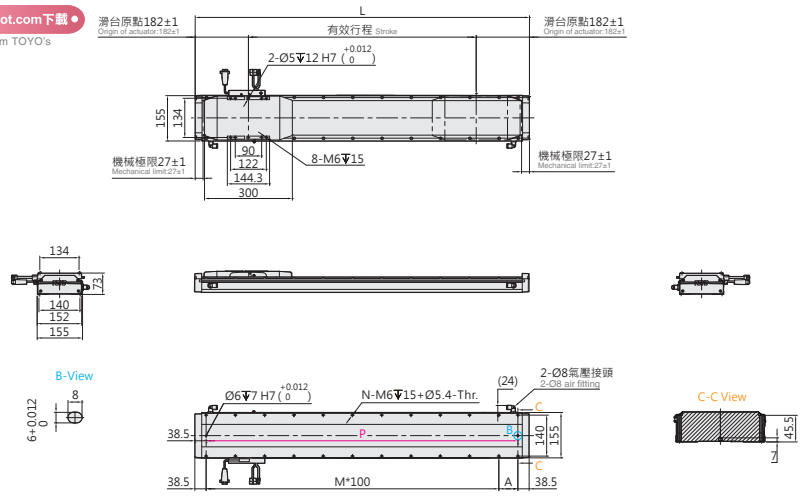

有效行程 Stroke	202	266	330	394	458	522	586	650	714	778	842	906	970	1034	1098	1162	1226	1290	1354	1418	1482	1546
L	566	630	694	758	822	886	950	1014	1078	1142	1206	1270	1334	1398	1462	1526	1590	1654	1718	1782	1846	1910
A	89	53	117	81	45	109	73	37	101	65	129	93	57	121	85	49	113	77	41	105	69	33
M	4	5	5	6	7	7	8	9	9	10	10	11	12	12	13	14	14	15	16	16	17	18
N	12	14	14	16	18	18	20	22	22	24	24	26	28	28	30	32	32	34	36	36	38	40
P	489	553	617	681	745	809	873	937	1001	1065	1129	1193	1257	1321	1385	1449	1513	1577	1641	1705	1769	1833
KG	13.7	14.3	14.9	15.5	16.2	16.7	17.3	17.9	18.5	19.1	19.7	20.3	20.9	21.5	22.1	22.7	23.3	23.9	24.5	25.1	25.7	26.3

有效行程 Stroke	1610	1674	1738	1802	1866	1930	1994	2058	2122	2186	2250	2314	2378	2442	2506	2570	2634	2698	2762	2826	2890	2954	3018
L	1974	2038	2102	2166	2230	2294	2358	2422	2486	2550	2614	2678	2742	2806	2870	2934	2998	3062	3126	3190	3254	3318	3382
A	97	61	125	89	53	117	81	45	109	73	37	101	65	129	93	57	121	85	49	113	77	41	105
M	18	19	19	20	21	21	22	23	23	24	25	25	26	26	27	28	28	29	30	30	31	32	32
N	40	42	42	44	46	46	48	50	50	52	54	54	56	56	58	60	60	62	64	64	66	68	68
P	1897	1961	2025	2089	2153	2217	2281	2345	2409	2473	2537	2601	2665	2729	2793	2857	2921	2985	3049	3113	3177	3241	3305
KG	26.9	27.5	28.1	28.7	29.3	29.9	30.5	31.0	31.6	32.2	32.8	33.4	34.0	34.6	35.2	35.8	36.4	37.0	37.6	38.2	38.8	39.4	40.0

LCF2-30-N-D

2D CAD 3D CAD

● CAD圖面可至www.toyorobot.com下載 ●
Please do wnload the CAD file from TOYO's website：www.toyorobot.com

單位 Unit ： mm

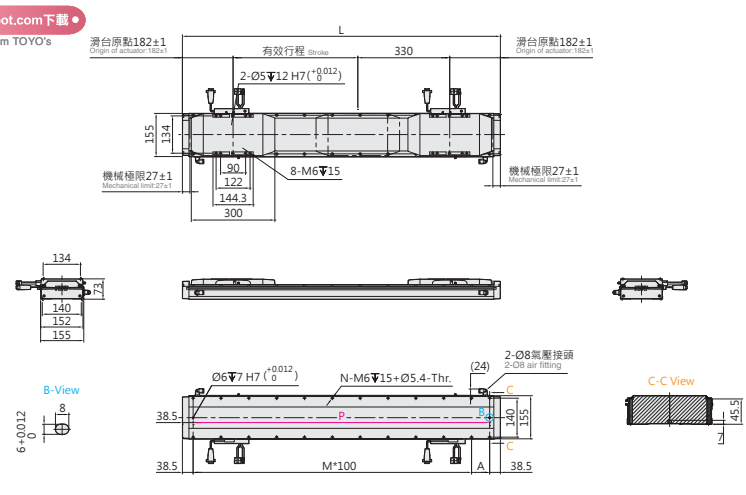

有效行程 Stroke	320	384	448	512	576	640	704	768	832	896	960	1024	1088	1152	1216	1280	1344	1408	1472	1536	1600
L	1014	1078	1142	1206	1270	1334	1398	1462	1526	1590	1654	1718	1782	1846	1910	1974	2038	2102	2166	2230	2294
A	37	101	65	129	93	57	121	85	49	113	77	41	105	69	33	97	61	125	89	53	117
M	9	9	10	10	11	12	12	13	14	14	15	16	16	17	18	18	19	19	20	21	21
N	22	22	24	24	26	28	28	30	32	32	34	36	36	38	40	40	42	42	44	46	46
P	937	1001	1065	1129	1193	1257	1321	1385	1449	1513	1577	1641	1705	1769	1833	1897	1961	2025	2089	2153	2217
KG	22.6	23.2	23.8	24.4	25.0	25.6	26.2	26.8	27.4	28.0	28.6	29.2	29.8	30.4	31.0	31.6	32.2	32.7	33.3	34.0	34.6

有效行程 Stroke	1664	1728	1792	1856	1920	1984	2048	2112	2176	2240	2304	2368	2432	2496	2560	2624	2688	2752	2816	2880	2944	3008
L	2358	2422	2486	2550	2614	2678	2742	2806	2870	2934	2998	3062	3126	3190	3254	3318	3382	3446	3510	3574	3638	3702
A	81	45	109	73	37	101	65	129	93	57	121	85	49	113	77	41	105	69	33	97	61	125
M	22	23	23	24	25	25	26	26	27	28	28	29	30	30	31	32	32	33	34	34	35	35
N	48	50	50	52	54	54	56	56	58	60	60	62	64	64	66	68	68	70	72	72	74	74
P	2281	2345	2409	2473	2537	2601	2665	2729	2793	2857	2921	2985	3049	3113	3177	3241	3305	3369	3433	3497	3561	3625
KG	35.2	35.7	36.3	36.9	37.5	38.1	38.7	39.3	39.9	40.5	41.1	41.7	42.3	42.9	43.5	44.1	44.7	45.3	45.9	46.5	47.0	47.6

Memo

LCF2-45 無塵環境 Clean room Type

無塵平板式 With Iron Core

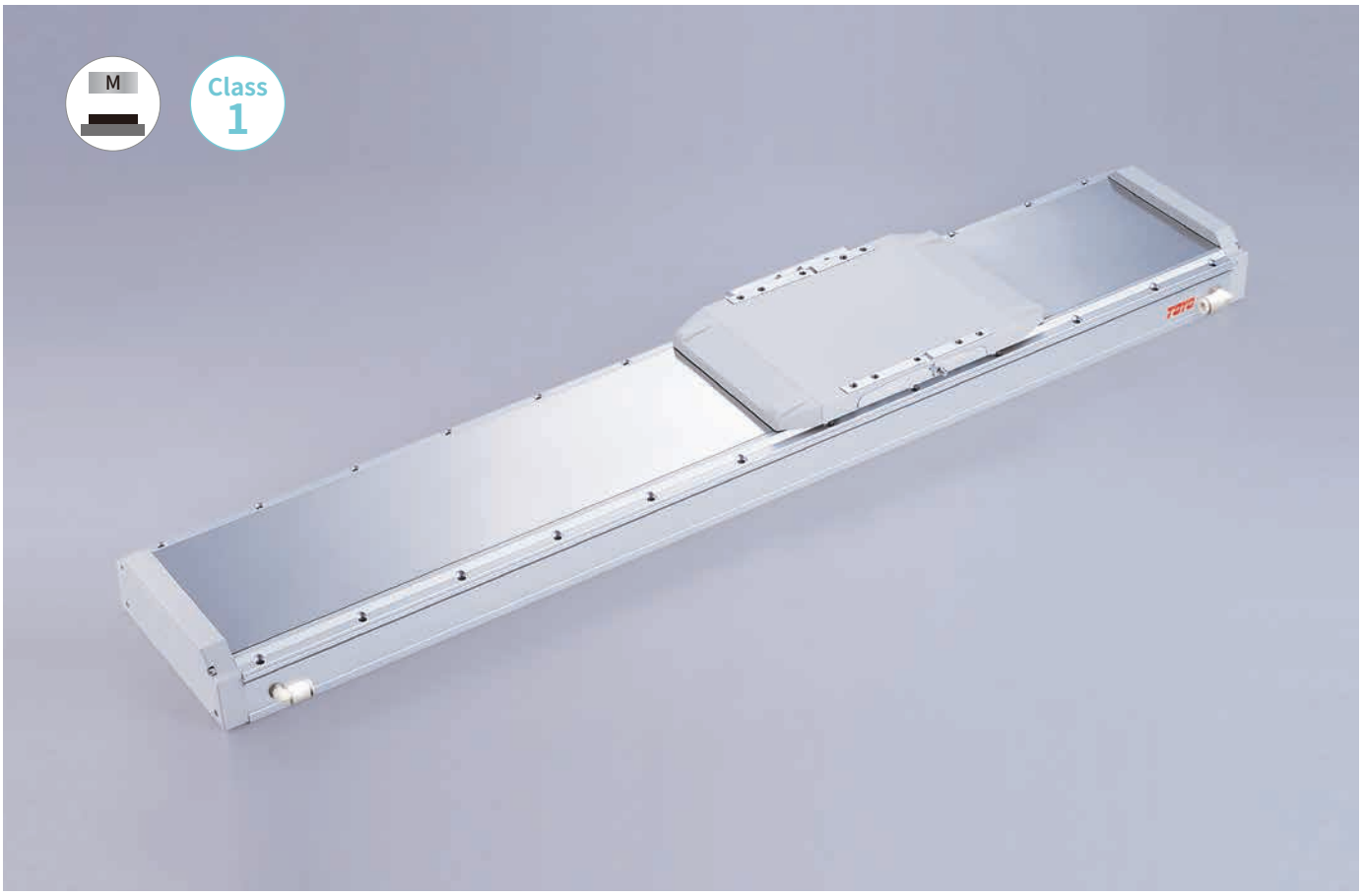

最大行程 Maximum Stroke	最高速度 Maximum Speed	連續推力 Continuous Force	連續可搬重量 Continuous Payload
3053mm	1500mm/s	251N	90kg

型號表示方式 Ordering Method

LCF2-45-RHS2-N-3053-LS10-R-N-05H-LC100-A001

本體型號 Model

動子數量 No. of motor

N	單動子 Single motor
D	雙動子 Double motor

行程 Stroke

單動子 Single motor	203~3019mm
	間隔64mm Pitch 64mm
雙動子 Double motor	429~3053mm
	間隔64mm Pitch 64mm

原點位置 Position of origin

R	右 Right
L	左 Left

感應器 Sensor

N	無 None
XX	數量 Quantity

特注式樣 Customization order no.

本體固定方式及線槽出線方向 Cable carrier entry location

項目 Item		出線方向 Cable Direction		固定方向 Mounting direction		線槽大小 Cable track size
單動子 Single motor	R	右方出線 Right	H	水平固定 Horizontally	L2	大線槽 Large cable track
	L	左方出線 Left	W	壁掛固定 Wall mount	S2	小線槽 Small cable track
雙動子 Double motor	D	雙滑座出線 Double Slider	H	水平固定 Horizontally	L2	大線槽 Large cable track
			W	壁掛固定 Wall mount	S2	小線槽 Small cable track
無 None	N	無線槽 No cable chain				

編碼器 Encoder

LS10	1μm光學尺 1μm optical encoder
LS05	0.5μm光學尺 0.5μm optical encoder
LS01	0.1μm光學尺 0.1μm optical encoder
MS10	1μm磁性尺-SIKO 1μm magnetic encoder
TS10	1μm磁性尺-TOYO 1μm magnetic encoder

線長 Cable length

N	無線材 None
05	5m
08	8m
12	12m
XX	XXm特殊長度 Customized length

※標配5m，長度包含履帶線槽段。
※ Standard:5m, including the length of cable chain.
※特殊線長特注，請與本公司業務聯絡。
※ Please consult with our sales department for customized cable length.
※選擇線長N時，控制器需選N。
※ It is compulsory to select N for the controller while choosing cable length N.

霍爾線材 Hall Cable

-	無 None
H	霍爾 Hall

對應驅動器 Controller type

LC100	TOYO (Pulse)
LC100E	TOYO (EtherCAT)
S	Servotronix
M	三菱 Mitsubishi
P	松下 Panasonic
D	台達 Delta
Z	其他 Other
N	無選配 None

基本仕樣 Specification

規格 Spec	型號 Model		LCF2-45
	重複精度 Repeatability (mm)		±0.002
	最大推力 Max. Force (N)		1128
	連續推力 Rated Force (N)		251
	連續可搬重量 Max. Payload (kg)※1		90
	標準行程 Stroke (mm)	單動子 N	203-3019 /64 間隔 pitch
		雙動子 D	429-3053 /64 間隔 pitch
	最高速度 Maximum Speed (mm/s)※2		1500

※1 連續可搬重量為到達線速度 1m/s, 最大加速度 5m/s² 固定行程來回，不同情況會有不同。
The continuous payload is the data when the robot runs with maximum speed 1m/s and acceleration 5m/s².
Different application will have different result.
※2 可客製高速型 3000mm/s 規格。
High-speed 3000 mm/s customization available.

可搬質量與速度 Payload & Speed

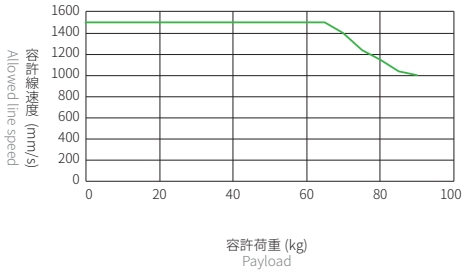

容許負載力距表 Allowable Overhang

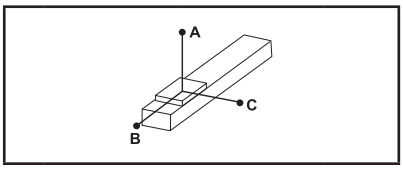

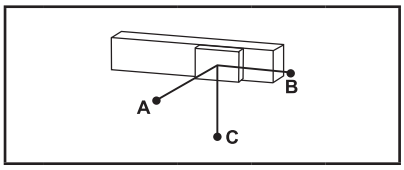

(單位 Unit : mm)

水平安裝 Horizontal Installation※2

	荷重 Load	A	B	C
LCF2-45	45 kg	700	125	120
	60 kg	520	90	90
	75 kg	410	70	65
	90 kg	330	55	55

(單位 Unit : mm)

壁掛安裝 Wall Installation※2

	荷重 Load	A	B	C
LCF2-45	45 kg	120	125	700
	60 kg	90	90	520
	75 kg	65	70	410
	90 kg	55	55	330

※2 相同速度下加速度時間不同，加速度及荷重也隨之改變，表為加速度時間 0.2s。
Even the speed is same, if acceleration and acceleration time is changed, the payload willbe different.
Above chart is based on acceleration time 0.2 sec.

靜態容許負載慣量 Static Loading Moment

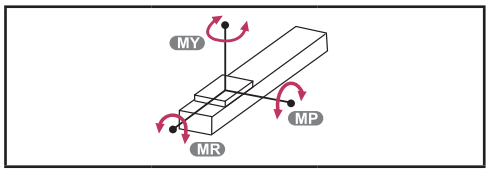

(單位 Unit : N.m)

LCF2-45	MY	3625
	MP	3625
	MR	3757

對應驅控器一覽表 Corresponding Controller Chart

外觀 Exterior	控制器型號 Controller Model	電氣規格 Electrical Spec	詳細參閱 Reference Page
	LC100	單相 / 三相 Single-phase/Three-phase 220V	P.291

LCF2-45 無塵環境 Clean room Type

無塵平板式 With Iron Core

LCF2-45-RHS2-N

2D CAD 3D CAD

● CAD圖面可至www.toyorobot.com下載 ●
Please do wnload the CAD file from TOYO's website：www.toyorobot.com

單位 Unit ： mm

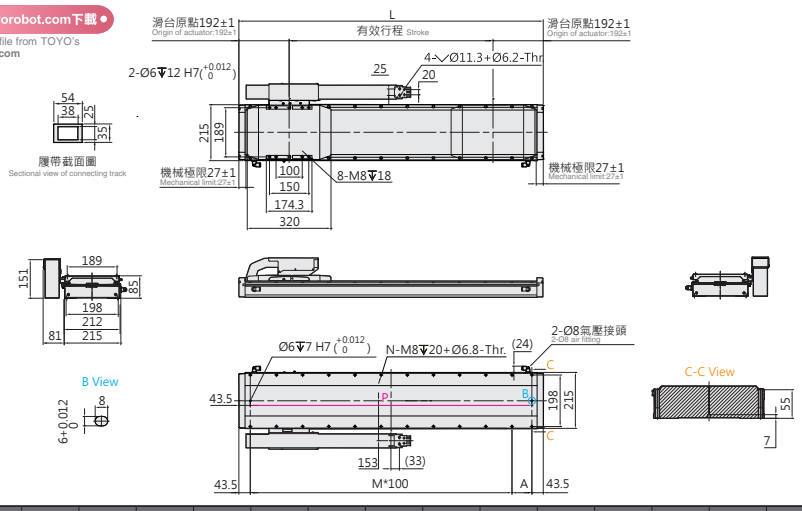

有效行程 Stroke	203	267	331	395	459	523	587	651	715	779	843	907	971	1035	1099	1163	1227	1291	1355	1419	1483	1547
L	587	651	715	779	843	907	971	1035	1099	1163	1227	1291	1355	1419	1483	1547	1611	1675	1739	1803	1867	1931
A	100	64	128	92	56	120	84	48	112	76	40	104	68	32	96	60	124	88	52	116	80	44
M	4	5	5	6	7	7	8	9	9	10	11	11	12	13	13	14	14	15	16	16	17	18
N	12	14	14	16	18	18	20	22	22	24	26	26	28	30	30	32	32	34	36	36	38	40
P	500	564	628	692	756	820	884	948	1012	1076	1140	1204	1268	1332	1396	1460	1524	1588	1652	1716	1780	1844
KG	22.7	23.8	24.8	25.8	26.9	27.9	29.0	30.0	31.0	32.1	33.1	34.2	35.2	36.3	37.3	38.3	39.4	40.4	41.5	42.5	43.5	44.6

有效行程 Stroke	1611	1675	1739	1803	1867	1931	1995	2059	2123	2187	2251	2315	2379	2443	2507	2571	2635	2699	2763	2827	2891	2955	3019
L	1995	2059	2123	2187	2251	2315	2379	2443	2507	2571	2635	2699	2763	2827	2891	2955	3019	3083	3147	3211	3275	3339	3403
A	108	72	36	100	64	128	92	56	120	84	48	112	76	40	104	68	32	96	60	124	88	52	116
M	18	19	20	20	21	21	22	23	23	24	25	25	26	27	27	28	29	29	30	30	31	32	32
N	40	42	44	44	46	46	48	50	50	52	54	54	56	58	58	60	62	62	64	64	66	68	68
P	1908	1972	2036	2100	2164	2228	2292	2356	2420	2484	2548	2612	2676	2740	2804	2868	2932	2996	3060	3124	3188	3252	3316
KG	45.6	46.7	47.7	48.7	49.8	50.8	51.9	52.9	53.9	55.0	56.0	57.0	58.1	59.1	60.2	61.2	62.2	63.3	64.3	65.4	66.4	67.4	68.5

LCF2-45-RHL2-N

2D CAD 3D CAD

● CAD圖面可至www.toyorobot.com下載 ●
Please do wnload the CAD file from TOYO's website：www.toyorobot.com

單位 Unit ： mm

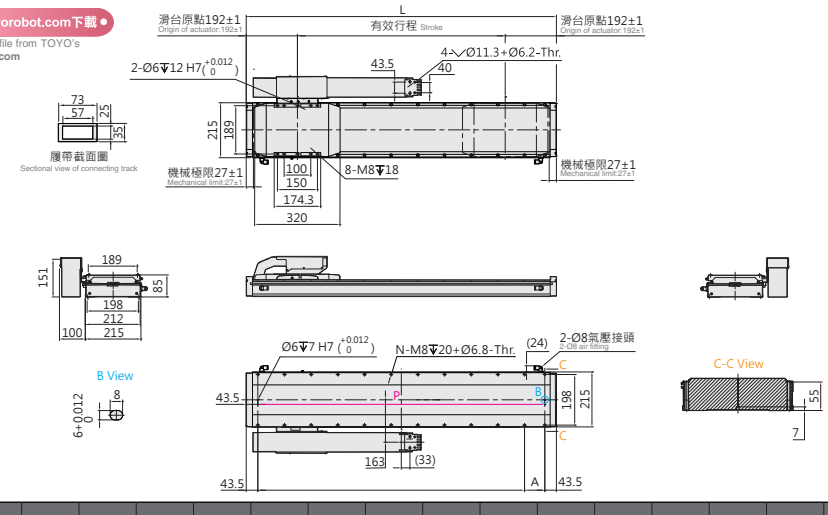

有效行程 Stroke	203	267	331	395	459	523	587	651	715	779	843	907	971	1035	1099	1163	1227	1291	1355	1419	1483	1547
L	587	651	715	779	843	907	971	1035	1099	1163	1227	1291	1355	1419	1483	1547	1611	1675	1739	1803	1867	1931
A	100	64	128	92	56	120	84	48	112	76	40	104	68	32	96	60	124	88	52	116	80	44
M	4	5	5	6	7	7	8	9	9	10	11	11	12	13	13	14	14	15	16	16	17	18
N	12	14	14	16	18	18	20	22	22	24	26	26	28	30	30	32	32	34	36	36	38	40
P	500	564	628	692	756	820	884	948	1012	1076	1140	1204	1268	1332	1396	1460	1524	1588	1652	1716	1780	1844
KG	22.7	23.8	24.8	25.8	26.9	27.9	29.0	30.0	31.0	32.1	33.1	34.2	35.2	36.3	37.3	38.3	39.4	40.4	41.5	42.5	43.5	44.6

有效行程 Stroke	1611	1675	1739	1803	1867	1931	1995	2059	2123	2187	2251	2315	2379	2443	2507	2571	2635	2699	2763	2827	2891	2955	3019
L	1995	2059	2123	2187	2251	2315	2379	2443	2507	2571	2635	2699	2763	2827	2891	2955	3019	3083	3147	3211	3275	3339	3403
A	108	72	36	100	64	128	92	56	120	84	48	112	76	40	104	68	32	96	60	124	88	52	116
M	18	19	20	20	21	21	22	23	23	24	25	25	26	27	27	28	29	29	30	30	31	32	32
N	40	42	44	44	46	46	48	50	50	52	54	54	56	58	58	60	62	62	64	64	66	68	68
P	1908	1972	2036	2100	2164	2228	2292	2356	2420	2484	2548	2612	2676	2740	2804	2868	2932	2996	3060	3124	3188	3252	3316
KG	45.6	46.7	47.7	48.7	49.8	50.8	51.9	52.9	53.9	55.0	56.0	57.0	58.1	59.1	60.2	61.2	62.2	63.3	64.3	65.4	66.4	67.4	68.5

LCF2-45-LHS2-N

2D CAD 3D CAD

● CAD圖面可至www.toyorobot.com下載 ●
Please do wnload the CAD file from TOYO's website : www.toyorobot.com

單位 Unit : mm

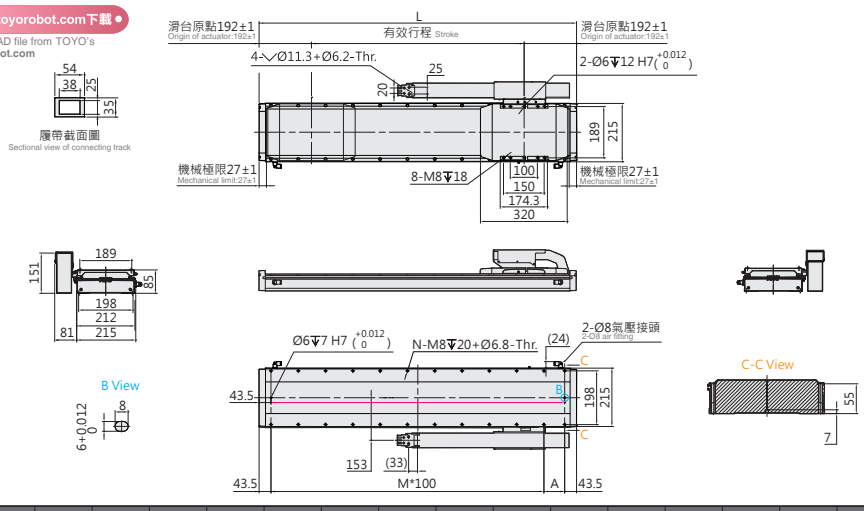

有效行程 Stroke	203	267	331	395	459	523	587	651	715	779	843	907	971	1035	1099	1163	1227	1291	1355	1419	1483	1547
L	587	651	715	779	843	907	971	1035	1099	1163	1227	1291	1355	1419	1483	1547	1611	1675	1739	1803	1867	1931
A	100	64	128	92	56	120	84	48	112	76	40	104	68	32	96	60	124	88	52	116	80	44
M	4	5	5	6	7	7	8	9	9	10	11	11	12	13	13	14	14	15	16	16	17	18
N	12	14	14	16	18	18	20	22	22	24	26	26	28	30	30	32	32	34	36	36	38	40
P	500	564	628	692	756	820	884	948	1012	1076	1140	1204	1268	1332	1396	1460	1524	1588	1652	1716	1780	1844
KG	22.7	23.8	24.8	25.8	26.9	27.9	29.0	30.0	31.0	32.1	33.1	34.2	35.2	36.3	37.3	38.3	39.4	40.4	41.5	42.5	43.5	44.6

有效行程 Stroke	1611	1675	1739	1803	1867	1931	1995	2059	2123	2187	2251	2315	2379	2443	2507	2571	2635	2699	2763	2827	2891	2955	3019
L	1995	2059	2123	2187	2251	2315	2379	2443	2507	2571	2635	2699	2763	2827	2891	2955	3019	3083	3147	3211	3275	3339	3403
A	108	72	36	100	64	128	92	56	120	84	48	112	76	40	104	68	32	96	60	124	88	52	116
M	18	19	20	20	21	21	22	23	23	24	25	25	26	27	27	28	29	29	30	30	31	32	32
N	40	42	44	44	46	46	48	50	50	52	54	54	56	58	58	60	62	62	64	64	66	68	68
P	1908	1972	2036	2100	2164	2228	2292	2356	2420	2484	2548	2612	2676	2740	2804	2868	2932	2996	3060	3124	3188	3252	3316
KG	45.6	46.7	47.7	48.7	49.8	50.8	51.9	52.9	53.9	55.0	56.0	57.0	58.1	59.1	60.2	61.2	62.2	63.3	64.3	65.4	66.4	67.4	68.5

LCF2-45-LHL2-N

2D CAD 3D CAD

● CAD圖面可至www.toyorobot.com下載 ●
Please do wnload the CAD file from TOYO's website : www.toyorobot.com

單位 Unit : mm

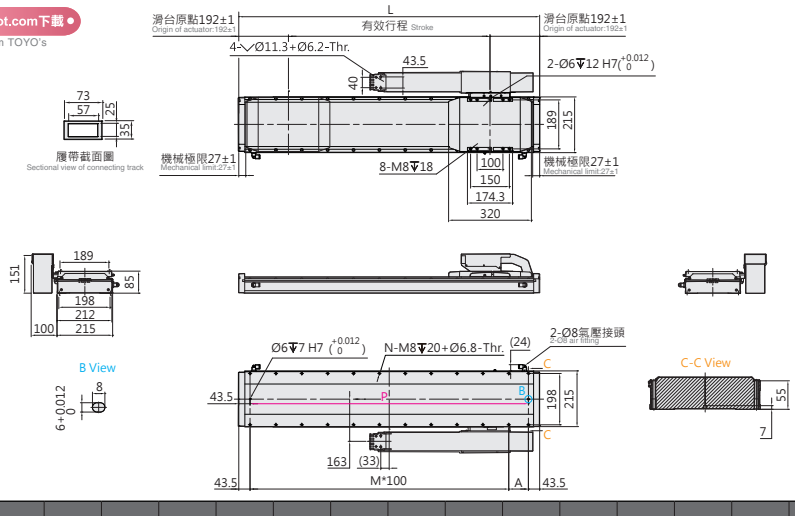

有效行程 Stroke	203	267	331	395	459	523	587	651	715	779	843	907	971	1035	1099	1163	1227	1291	1355	1419	1483	1547
L	587	651	715	779	843	907	971	1035	1099	1163	1227	1291	1355	1419	1483	1547	1611	1675	1739	1803	1867	1931
A	100	64	128	92	56	120	84	48	112	76	40	104	68	32	96	60	124	88	52	116	80	44
M	4	5	5	6	7	7	8	9	9	10	11	11	12	13	13	14	14	15	16	16	17	18
N	12	14	14	16	18	18	20	22	22	24	26	26	28	30	30	32	32	34	36	36	38	40
P	500	564	628	692	756	820	884	948	1012	1076	1140	1204	1268	1332	1396	1460	1524	1588	1652	1716	1780	1844
KG	22.7	23.8	24.8	25.8	26.9	27.9	29.0	30.0	31.0	32.1	33.1	34.2	35.2	36.3	37.3	38.3	39.4	40.4	41.5	42.5	43.5	44.6

有效行程 Stroke	1611	1675	1739	1803	1867	1931	1995	2059	2123	2187	2251	2315	2379	2443	2507	2571	2635	2699	2763	2827	2891	2955	3019
L	1995	2059	2123	2187	2251	2315	2379	2443	2507	2571	2635	2699	2763	2827	2891	2955	3019	3083	3147	3211	3275	3339	3403
A	108	72	36	100	64	128	92	56	120	84	48	112	76	40	104	68	32	96	60	124	88	52	116
M	18	19	20	20	21	21	22	23	23	24	25	25	26	27	27	28	29	29	30	30	31	32	32
N	40	42	44	44	46	46	48	50	50	52	54	54	56	58	58	60	62	62	64	64	66	68	68
P	1908	1972	2036	2100	2164	2228	2292	2356	2420	2484	2548	2612	2676	2740	2804	2868	2932	2996	3060	3124	3188	3252	3316
KG	45.6	46.7	47.7	48.7	49.8	50.8	51.9	52.9	53.9	55.0	56.0	57.0	58.1	59.1	60.2	61.2	62.2	63.3	64.3	65.4	66.4	67.4	68.5

LCF2-45 無塵環境 Clean room Type

無塵平板式 With Iron Core

LCF2-45-RWS2-N

2D CAD 3D CAD

● CAD圖面可至www.toyorobot.com下載 ●
Please do wnload the CAD file from TOYO's website：www.toyorobot.com

單位 Unit ： mm

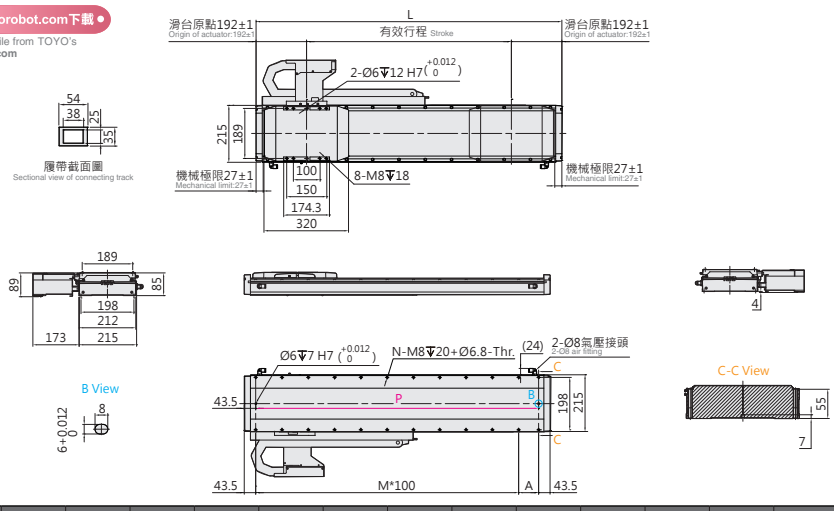

有效行程 Stroke	203	267	331	395	459	523	587	651	715	779	843	907	971	1035	1099	1163	1227	1291	1355
L	587	651	715	779	843	907	971	1035	1099	1163	1227	1291	1355	1419	1483	1547	1611	1675	1739
A	100	64	128	92	56	120	84	48	112	76	40	104	68	32	96	60	124	88	52
M	4	5	5	6	7	7	8	9	9	10	11	11	12	13	13	14	14	15	16
N	12	14	14	16	18	18	20	22	22	24	26	26	28	30	30	32	32	34	36
P	500	564	628	692	756	820	884	948	1012	1076	1140	1204	1268	1332	1396	1460	1524	1588	1652
KG	22.7	23.8	24.8	25.8	26.9	27.9	29.0	30.0	31.0	32.1	33.1	34.2	35.2	36.3	37.3	38.3	39.4	40.4	41.5

有效行程 Stroke	1419	1483	1547	1611	1675	1739	1803	1867	1931	1995	2059	2123	2187	2251	2315	2379	2443	2507	2571	2635
L	1803	1867	1931	1995	2059	2123	2187	2251	2315	2379	2443	2507	2571	2635	2699	2763	2827	2891	2955	3019
A	116	80	44	108	72	36	100	64	128	92	56	120	84	48	112	76	40	104	68	32
M	16	17	18	18	19	20	20	21	21	22	23	23	24	25	25	26	27	27	28	29
N	36	38	40	40	42	44	44	46	46	48	50	50	52	54	54	56	58	58	60	62
P	1716	1780	1844	1908	1972	2036	2100	2164	2228	2292	2356	2420	2484	2548	2612	2676	2740	2804	2868	2932
KG	42.5	43.5	44.6	45.6	46.7	47.7	48.7	49.8	50.8	51.9	52.9	53.9	55.0	56.0	57.0	58.1	59.1	60.2	61.2	62.2

LCF2-45-RWL2-N

2D CAD 3D CAD

● CAD圖面可至www.toyorobot.com下載 ●
Please do wnload the CAD file from TOYO's website：www.toyorobot.com

單位 Unit ： mm

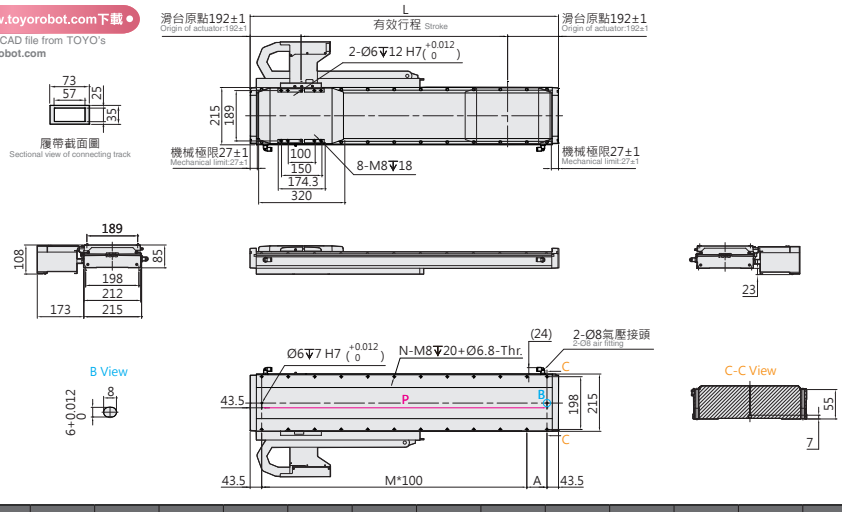

有效行程 Stroke	203	267	331	395	459	523	587	651	715	779	843	907	971	1035	1099	1163	1227	1291	1355
L	587	651	715	779	843	907	971	1035	1099	1163	1227	1291	1355	1419	1483	1547	1611	1675	1739
A	100	64	128	92	56	120	84	48	112	76	40	104	68	32	96	60	124	88	52
M	4	5	5	6	7	7	8	9	9	10	11	11	12	13	13	14	14	15	16
N	12	14	14	16	18	18	20	22	22	24	26	26	28	30	30	32	32	34	36
P	500	564	628	692	756	820	884	948	1012	1076	1140	1204	1268	1332	1396	1460	1524	1588	1652
KG	22.7	23.8	24.8	25.8	26.9	27.9	29.0	30.0	31.0	32.1	33.1	34.2	35.2	36.3	37.3	38.3	39.4	40.4	41.5

有效行程 Stroke	1419	1483	1547	1611	1675	1739	1803	1867	1931	1995	2059	2123	2187	2251	2315	2379	2443	2507	2571	2635
L	1803	1867	1931	1995	2059	2123	2187	2251	2315	2379	2443	2507	2571	2635	2699	2763	2827	2891	2955	3019
A	116	80	44	108	72	36	100	64	128	92	56	120	84	48	112	76	40	104	68	32
M	16	17	18	18	19	20	20	21	21	22	23	23	24	25	25	26	27	27	28	29
N	36	38	40	40	42	44	44	46	46	48	50	50	52	54	54	56	58	58	60	62
P	1716	1780	1844	1908	1972	2036	2100	2164	2228	2292	2356	2420	2484	2548	2612	2676	2740	2804	2868	2932
KG	42.5	43.5	44.6	45.6	46.7	47.7	48.7	49.8	50.8	51.9	52.9	53.9	55.0	56.0	57.0	58.1	59.1	60.2	61.2	62.2

LCF2-45-LWS2-N

2D CAD 3D CAD

● CAD圖面可至www.toyorobot.com下載 ●
Please do wnload the CAD file from TOYO's website : www.toyorobot.com

單位 Unit : mm

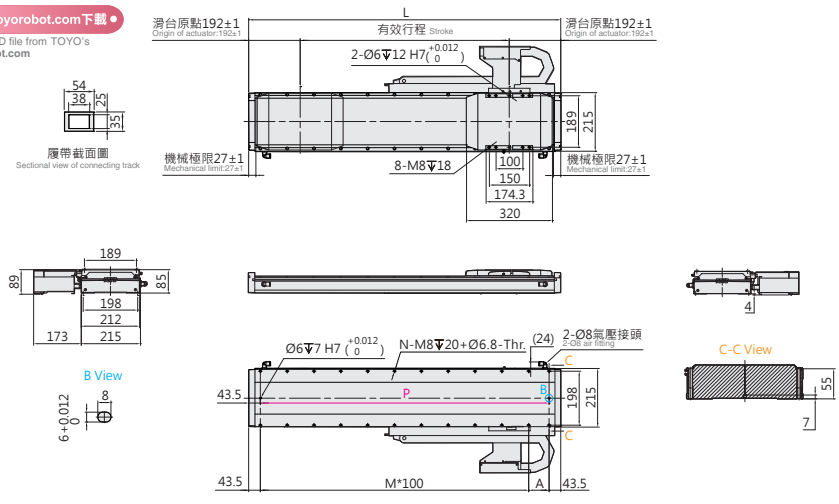

有效行程 Stroke	203	267	331	395	459	523	587	651	715	779	843	907	971	1035	1099	1163	1227	1291	1355
L	587	651	715	779	843	907	971	1035	1099	1163	1227	1291	1355	1419	1483	1547	1611	1675	1739
A	100	64	128	92	56	120	84	48	112	76	40	104	68	32	96	60	124	88	52
M	4	5	5	6	7	7	8	9	9	10	11	11	12	13	13	14	14	15	16
N	12	14	14	16	18	18	20	22	22	24	26	26	28	30	30	32	32	34	36
P	500	564	628	692	756	820	884	948	1012	1076	1140	1204	1268	1332	1396	1460	1524	1588	1652
KG	22.7	23.8	24.8	25.8	26.9	27.9	29.0	30.0	31.0	32.1	33.1	34.2	35.2	36.3	37.3	38.3	39.4	40.4	41.5

有效行程 Stroke	1419	1483	1547	1611	1675	1739	1803	1867	1931	1995	2059	2123	2187	2251	2315	2379	2443	2507	2571	2635
L	1803	1867	1931	1995	2059	2123	2187	2251	2315	2379	2443	2507	2571	2635	2699	2763	2827	2891	2955	3019
A	116	80	44	108	72	36	100	64	128	92	56	120	84	48	112	76	40	104	68	32
M	16	17	18	18	19	20	20	21	21	22	23	23	24	25	25	26	27	27	28	29
N	36	38	40	40	42	44	44	46	46	48	50	50	52	54	54	56	58	58	60	62
P	1716	1780	1844	1908	1972	2036	2100	2164	2228	2292	2356	2420	2484	2548	2612	2676	2740	2804	2868	2932
KG	42.5	43.5	44.6	45.6	46.7	47.7	48.7	49.8	50.8	51.9	52.9	53.9	55.0	56.0	57.0	58.1	59.1	60.2	61.2	62.2

LCF2-45-LWL2-N

2D CAD 3D CAD

● CAD圖面可至www.toyorobot.com下載 ●
Please do wnload the CAD file from TOYO's website : www.toyorobot.com

單位 Unit : mm

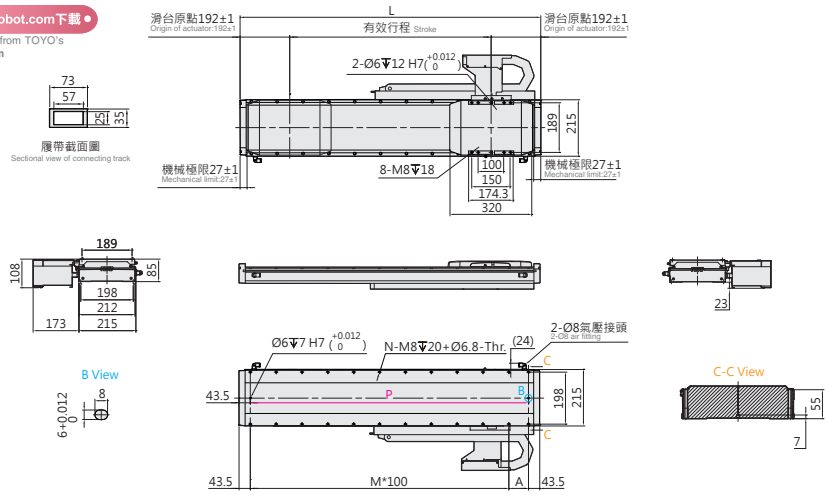

有效行程 Stroke	203	267	331	395	459	523	587	651	715	779	843	907	971	1035	1099	1163	1227	1291	1355
L	587	651	715	779	843	907	971	1035	1099	1163	1227	1291	1355	1419	1483	1547	1611	1675	1739
A	100	64	128	92	56	120	84	48	112	76	40	104	68	32	96	60	124	88	52
M	4	5	5	6	7	7	8	9	9	10	11	11	12	13	13	14	14	15	16
N	12	14	14	16	18	18	20	22	22	24	26	26	28	30	30	32	32	34	36
P	500	564	628	692	756	820	884	948	1012	1076	1140	1204	1268	1332	1396	1460	1524	1588	1652
KG	22.7	23.8	24.8	25.8	26.9	27.9	29.0	30.0	31.0	32.1	33.1	34.2	35.2	36.3	37.3	38.3	39.4	40.4	41.5

有效行程 Stroke	1419	1483	1547	1611	1675	1739	1803	1867	1931	1995	2059	2123	2187	2251	2315	2379	2443	2507	2571	2635
L	1803	1867	1931	1995	2059	2123	2187	2251	2315	2379	2443	2507	2571	2635	2699	2763	2827	2891	2955	3019
A	116	80	44	108	72	36	100	64	128	92	56	120	84	48	112	76	40	104	68	32
M	16	17	18	18	19	20	20	21	21	22	23	23	24	25	25	26	27	27	28	29
N	36	38	40	40	42	44	44	46	46	48	50	50	52	54	54	56	58	58	60	62
P	1716	1780	1844	1908	1972	2036	2100	2164	2228	2292	2356	2420	2484	2548	2612	2676	2740	2804	2868	2932
KG	42.5	43.5	44.6	45.6	46.7	47.7	48.7	49.8	50.8	51.9	52.9	53.9	55.0	56.0	57.0	58.1	59.1	60.2	61.2	62.2

LCF2-45 無塵環境 Clean room Type

無塵平板式 With Iron Core

LCF2-45-DHS2-D

2D CAD 3D CAD

● CAD圖面可至www.toyorobot.com下載 ●
Please do wnload the CAD file from TOYO's website：www.toyorobot.com

單位 Unit ： mm

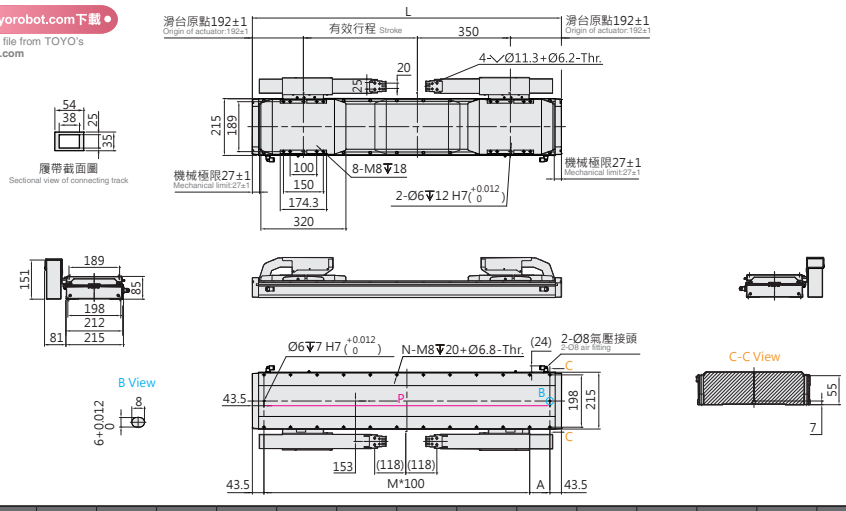

有效行程 Stroke	429	493	557	621	685	749	813	877	941	1005	1069	1133	1197	1261	1325	1389	1453	1517	1581	1645	1709
L	1163	1227	1291	1355	1419	1483	1547	1611	1675	1739	1803	1867	1931	1995	2059	2123	2187	2251	2315	2379	2443
A	76	40	104	68	32	96	60	124	88	52	116	80	44	108	72	36	100	64	128	92	56
M	10	11	11	12	13	13	14	14	15	16	16	17	18	18	19	20	20	21	21	22	23
N	24	26	26	28	30	30	32	32	34	36	36	38	40	40	42	44	44	46	46	48	50
P	1076	1140	1204	1268	1332	1396	1460	1524	1588	1652	1716	1780	1844	1908	1972	2036	2100	2164	2228	2292	2356
KG	40.6	41.7	42.7	43.8	44.8	45.8	46.9	47.9	49.0	50.0	51.0	52.1	53.1	54.2	55.2	56.2	57.3	58.3	59.4	60.4	61.4

有效行程 Stroke	1773	1837	1901	1965	2029	2093	2157	2221	2285	2349	2413	2477	2541	2605	2669	2733	2797	2861	2925	2989	3053
L	2507	2571	2635	2699	2763	2827	2891	2955	3019	3083	3147	3211	3275	3339	3403	3467	3531	3595	3659	3723	3787
A	120	84	48	112	76	40	104	68	32	96	60	124	88	52	116	80	44	108	72	36	100
M	23	24	25	25	26	27	27	28	29	29	30	30	31	32	32	33	34	34	35	36	36
N	50	52	54	54	56	58	58	60	62	62	64	64	66	68	68	70	72	72	74	76	76
P	2420	2484	2548	2612	2676	2740	2804	2868	2932	2996	3060	3124	3188	3252	3316	3380	3444	3508	3572	3636	3700
KG	62.5	63.5	64.6	65.6	66.6	67.7	68.7	69.8	70.8	71.8	72.9	73.9	75.0	76.0	77.0	78.1	79.1	80.2	81.2	82.2	83.3

LCF2-45-DHL2-D

2D CAD 3D CAD

● CAD圖面可至www.toyorobot.com下載 ●
Please do wnload the CAD file from TOYO's website：www.toyorobot.com

單位 Unit ： mm

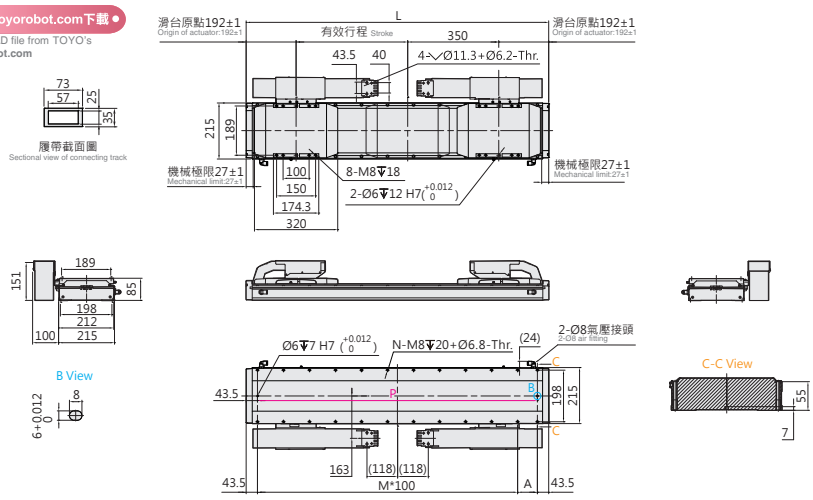

有效行程 Stroke	429	493	557	621	685	749	813	877	941	1005	1069	1133	1197	1261	1325	1389	1453	1517	1581	1645	1709
L	1163	1227	1291	1355	1419	1483	1547	1611	1675	1739	1803	1867	1931	1995	2059	2123	2187	2251	2315	2379	2443
A	76	40	104	68	32	96	60	124	88	52	116	80	44	108	72	36	100	64	128	92	56
M	10	11	11	12	13	13	14	14	15	16	16	17	18	18	19	20	20	21	21	22	23
N	24	26	26	28	30	30	32	32	34	36	36	38	40	40	42	44	44	46	46	48	50
P	1076	1140	1204	1268	1332	1396	1460	1524	1588	1652	1716	1780	1844	1908	1972	2036	2100	2164	2228	2292	2356
KG	40.6	41.7	42.7	43.8	44.8	45.8	46.9	47.9	49.0	50.0	51.0	52.1	53.1	54.2	55.2	56.2	57.3	58.3	59.4	60.4	61.4

有效行程 Stroke	1773	1837	1901	1965	2029	2093	2157	2221	2285	2349	2413	2477	2541	2605	2669	2733	2797	2861	2925	2989	3053
L	2507	2571	2635	2699	2763	2827	2891	2955	3019	3083	3147	3211	3275	3339	3403	3467	3531	3595	3659	3723	3787
A	120	84	48	112	76	40	104	68	32	96	60	124	88	52	116	80	44	108	72	36	100
M	23	24	25	25	26	27	27	28	29	29	30	30	31	32	32	33	34	34	35	36	36
N	50	52	54	54	56	58	58	60	62	62	64	64	66	68	68	70	72	72	74	76	76
P	2420	2484	2548	2612	2676	2740	2804	2868	2932	2996	3060	3124	3188	3252	3316	3380	3444	3508	3572	3636	3700
KG	62.5	63.5	64.6	65.6	66.6	67.7	68.7	69.8	70.8	71.8	72.9	73.9	75.0	76.0	77.0	78.1	79.1	80.2	81.2	82.2	83.3

LCF2-45-DWS2-D

2D CAD 3D CAD

● CAD圖面可至www.toyorobot.com下載 ●
Please do wnload the CAD file from TOYO's website：www.toyorobot.com

單位 Unit ： mm

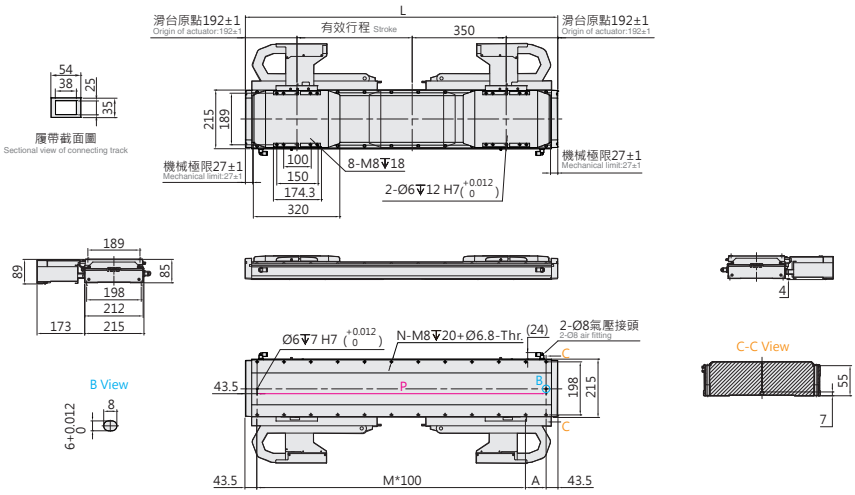

有效行程 Stroke	429	493	557	621	685	749	813	877	941	1005	1069	1133	1197	1261	1325	1389	1453	1517	1581	1645	1709	1773	1837	1901	1965	2029	2093	2157	2221	2285
L	1163	1227	1291	1355	1419	1483	1547	1611	1675	1739	1803	1867	1931	1995	2059	2123	2187	2251	2315	2379	2443	2507	2571	2635	2699	2763	2827	2891	2955	3019
A	76	40	104	68	32	96	60	124	88	52	116	80	44	108	72	36	100	64	128	92	56	120	84	48	112	76	40	104	68	32
M	10	11	11	12	13	13	14	14	15	16	16	17	18	18	19	20	20	21	21	22	23	23	24	25	25	26	27	27	28	29
N	24	26	26	28	30	30	32	32	34	36	36	38	40	40	42	44	44	46	46	48	50	50	52	54	54	56	58	58	60	62
P	1076	1140	1204	1268	1332	1396	1460	1524	1588	1652	1716	1780	1844	1908	1972	2036	2100	2164	2228	2292	2356	2420	2484	2548	2612	2676	2740	2804	2868	2932
KG	40.6	41.7	42.7	43.8	44.8	45.8	46.9	47.9	49.0	50.0	51.0	52.1	53.1	54.2	55.2	56.2	57.3	58.3	59.4	60.4	61.4	62.5	63.5	64.6	65.6	66.6	67.7	68.7	69.8	70.8

LCF2-45-DWL2-D

2D CAD 3D CAD

● CAD圖面可至www.toyorobot.com下載 ●
Please do wnload the CAD file from TOYO's website：www.toyorobot.com

單位 Unit ： mm

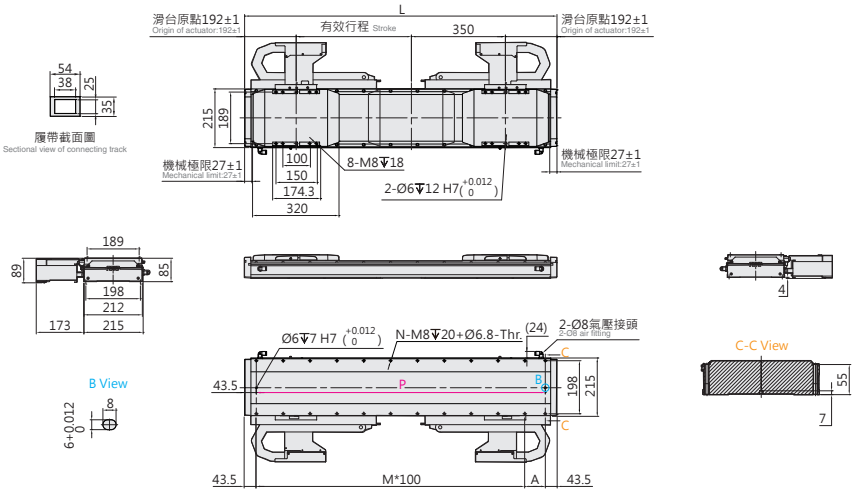

有效行程 Stroke	429	493	557	621	685	749	813	877	941	1005	1069	1133	1197	1261	1325	1389	1453	1517	1581	1645	1709	1773	1837	1901	1965	2029	2093	2157	2221	2285
L	1163	1227	1291	1355	1419	1483	1547	1611	1675	1739	1803	1867	1931	1995	2059	2123	2187	2251	2315	2379	2443	2507	2571	2635	2699	2763	2827	2891	2955	3019
A	76	40	104	68	32	96	60	124	88	52	116	80	44	108	72	36	100	64	128	92	56	120	84	48	112	76	40	104	68	32
M	10	11	11	12	13	13	14	14	15	16	16	17	18	18	19	20	20	21	21	22	23	23	24	25	25	26	27	27	28	29
N	24	26	26	28	30	30	32	32	34	36	36	38	40	40	42	44	44	46	46	48	50	50	52	54	54	56	58	58	60	62
P	1076	1140	1204	1268	1332	1396	1460	1524	1588	1652	1716	1780	1844	1908	1972	2036	2100	2164	2228	2292	2356	2420	2484	2548	2612	2676	2740	2804	2868	2932
KG	40.6	41.7	42.7	43.8	44.8	45.8	46.9	47.9	49.0	50.0	51.0	52.1	53.1	54.2	55.2	56.2	57.3	58.3	59.4	60.4	61.4	62.5	63.5	64.6	65.6	66.6	67.7	68.7	69.8	70.8

LCF2-45 無塵環境 Clean room Type

無塵平板式 With Iron Core

LCF2-45-N-N

2D CAD 3D CAD

● CAD圖面可至www.toyorobot.com下載 ●
Please do wnload the CAD file from TOYO's website：www.toyorobot.com

單位 Unit ： mm

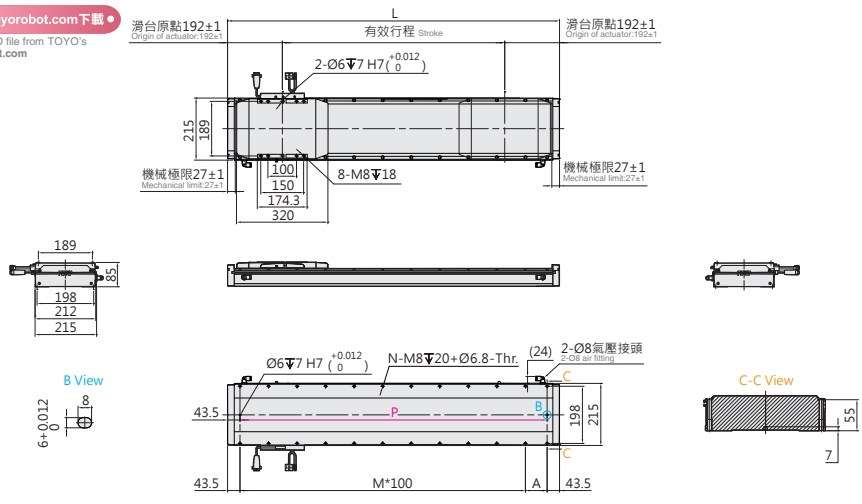

有效行程 Stroke	203	267	331	395	459	523	587	651	715	779	843	907	971	1035	1099	1163	1227	1291	1355	1419	1483	1547
L	587	651	715	779	843	907	971	1035	1099	1163	1227	1291	1355	1419	1483	1547	1611	1675	1739	1803	1867	1931
A	100	64	128	92	56	120	84	48	112	76	40	104	68	32	96	60	124	88	52	116	80	44
M	4	5	5	6	7	7	8	9	9	10	11	11	12	13	13	14	14	15	16	16	17	18
N	12	14	14	16	18	18	20	22	22	24	26	26	28	30	30	32	32	34	36	36	38	40
P	500	564	628	692	756	820	884	948	1012	1076	1140	1204	1268	1332	1396	1460	1524	1588	1652	1716	1780	1844
KG	22.7	23.8	24.8	25.8	26.9	27.9	29.0	30.0	31.0	32.1	33.1	34.2	35.2	36.3	37.3	38.3	39.4	40.4	41.5	42.5	43.5	44.6

有效行程 Stroke	1611	1675	1739	1803	1867	1931	1995	2059	2123	2187	2251	2315	2379	2443	2507	2571	2635	2699	2763	2827	2891	2955	3019
L	1995	2059	2123	2187	2251	2315	2379	2443	2507	2571	2635	2699	2763	2827	2891	2955	3019	3083	3147	3211	3275	3339	3403
A	108	72	36	100	64	128	92	56	120	84	48	112	76	40	104	68	32	96	60	124	88	52	116
M	18	19	20	20	21	21	22	23	23	24	25	25	26	27	27	28	29	29	30	30	31	32	32
N	40	42	44	44	46	46	48	50	50	52	54	54	56	58	58	60	62	62	64	64	66	68	68
P	1908	1972	2036	2100	2164	2228	2292	2356	2420	2484	2548	2612	2676	2740	2804	2868	2932	2996	3060	3124	3188	3252	3316
KG	45.6	46.7	47.7	48.7	49.8	50.8	51.9	52.9	53.9	55.0	56.0	57.0	58.1	59.1	60.2	61.2	62.2	63.3	64.3	65.4	66.4	67.4	68.5

LCF2-45-N-D

2D CAD 3D CAD

● CAD圖面可至www.toyorobot.com下載 ●
Please do wnload the CAD file from TOYO's website：www.toyorobot.com

單位 Unit ： mm

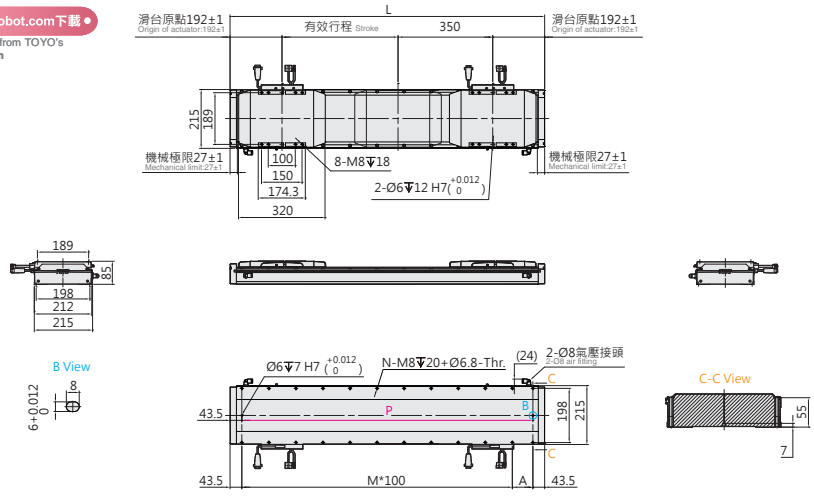

有效行程 Stroke	429	493	557	621	685	749	813	877	941	1005	1069	1133	1197	1261	1325	1389	1453	1517	1581	1645	1709
L	1163	1227	1291	1355	1419	1483	1547	1611	1675	1739	1803	1867	1931	1995	2059	2123	2187	2251	2315	2379	2443
A	76	40	104	68	32	96	60	124	88	52	116	80	44	108	72	36	100	64	128	92	56
M	10	11	11	12	13	13	14	14	15	16	16	17	18	18	19	20	20	21	21	22	23
N	24	26	26	28	30	30	32	32	34	36	36	38	40	40	42	44	44	46	46	48	50
P	1076	1140	1204	1268	1332	1396	1460	1524	1588	1652	1716	1780	1844	1908	1972	2036	2100	2164	2228	2292	2356
KG	40.6	41.7	42.7	43.8	44.8	45.8	46.9	47.9	49.0	50.0	51.0	52.1	53.1	54.2	55.2	56.2	57.3	58.3	59.4	60.4	61.4

有效行程 Stroke	1773	1837	1901	1965	2029	2093	2157	2221	2285	2349	2413	2477	2541	2605	2669	2733	2797	2861	2925	2989	3053
L	2507	2571	2635	2699	2763	2827	2891	2955	3019	3083	3147	3211	3275	3339	3403	3467	3531	3595	3659	3723	3787
A	120	84	48	112	76	40	104	68	32	96	60	124	88	52	116	80	44	108	72	36	100
M	23	24	25	25	26	27	27	28	29	29	30	30	31	32	32	33	34	34	35	36	36
N	50	52	54	54	56	58	58	60	62	62	64	64	66	68	68	70	72	72	74	76	76
P	2420	2484	2548	2612	2676	2740	2804	2868	2932	2996	3060	3124	3188	3252	3316	3380	3444	3508	3572	3636	3700
KG	62.5	63.5	64.6	65.6	66.6	67.7	68.7	69.8	70.8	71.8	72.9	73.9	75.0	76.0	77.0	78.1	79.1	80.2	81.2	82.2	83.3

Memo

LCF2-75 無塵環境 Clean room Type

無塵平板式 With Iron Core

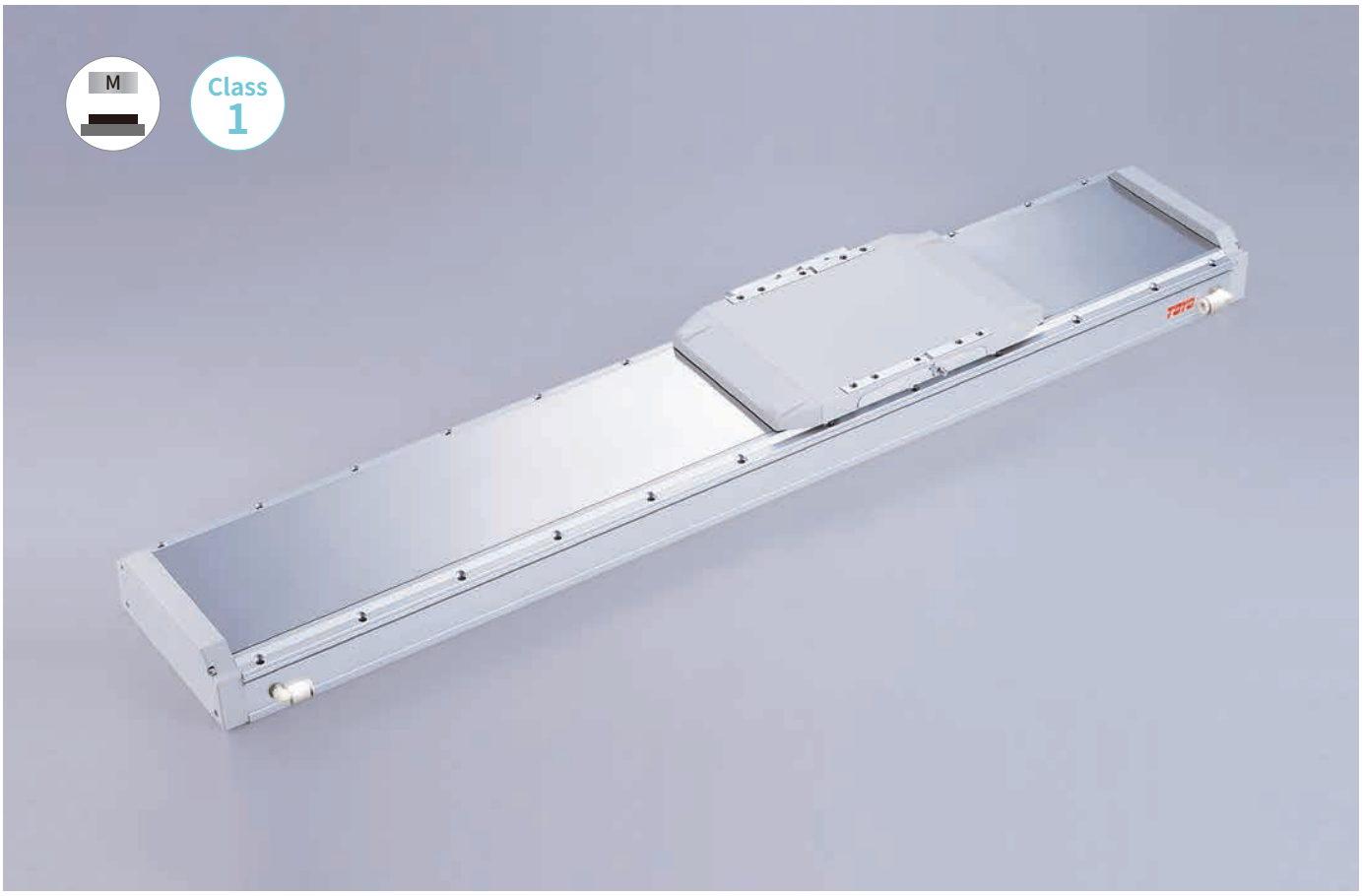

最大行程 Maximum Stroke	最高速度 Maximum Speed	連續推力 Continuous Force	連續可搬重量 Continuous Payload
3053mm	1500mm/s	340N	120kg

型號表示方式 Ordering Method

LCF2-75-RHS2-N-3053-LS10-R-N-05H-LC100-A001

本體型號 Model

動子數量 No. of motor

N	單動子 Single motor
D	雙動子 Double motor

行程 Stroke

單動子 Single motor	203~3019mm
	間隔64mm Pitch 64mm
雙動子 Double motor	429~3053mm
	間隔64mm Pitch 64mm

原點位置 Position of origin

R	右 Right
L	左 Left

感應器 Sensor

N	無 None
XX	數量 Quantity

特注式樣 Customization order no.

本體固定方式及線槽出線方向 Cable carrier entry location

項目 Item		出線方向 Cable Direction		固定方向 Mounting direction		線槽大小 Cable track size
單動子 Single motor	R	右方出線 Right	H	水平固定 Horizontally	L2	大線槽 Large cable track
	L	左方出線 Left	W	壁掛固定 Wall mount	S2	小線槽 Small cable track
雙動子 Double motor	D	雙滑座出線 Double Slider	H	水平固定 Horizontally	L2	大線槽 Large cable track
			W	壁掛固定 Wall mount	S2	小線槽 Small cable track
無 None	N	無線槽 No cable chain				

編碼器 Encoder

LS10	1μm光學尺 1μm optical encoder
LS05	0.5μm光學尺 0.5μm optical encoder
LS01	0.1μm光學尺 0.1μm optical encoder
MS10	1μm磁性尺-SIKO 1μm magnetic encoder
TS10	1μm磁性尺-TOYO 1μm magnetic encoder

線長 Cable length

N	無線材 None
05	5m
08	8m
12	12m
XX	XXm特殊長度 Customized length

※標配5m，長度包含履帶線槽段。
※ Standard:5m, including the length of cable chain.
※特殊線長特注，請與本公司業務聯絡。
※ Please consult with our sales department for customized cable length.
※選擇線長N時，控制器需選N。
※ It is compulsory to select N for the controller while choosing cable length N.

霍爾線材 Hall Cable

-	無 None
H	霍爾 Hall

對應驅動器 Controller type

LC100	TOYO (Pulse)
LC100E	TOYO (EtherCAT)
S	Servotronix
M	三菱 Mitsubishi
P	松下 Panasonic
D	台達 Delta
Z	其他 Other
N	無選配 None

基本仕樣 Specification

規格 Spec	型號 Model		LCF2-75
	重複精度 Repeatability (mm)		±0.002
	最大推力 Max. Force (N)		1532
	連續推力 Rated Force (N)		340
	連續可搬重量 Max. Payload (kg)※1		120
	標準行程 Stroke (mm)	單動子 N	203-3019 /64 間隔 pitch
		雙動子 D	429-3053 /64 間隔 pitch
	最高速度 Maximum Speed (mm/s)※2		1500

※1 連續可搬重量為到達線速度 1m/s, 最大加速度 5m/s² 固定行程來回，不同情況會有不同。
The continuous payload is the data when the robot runs with maximum speed 1m/s and acceleration 5m/s².
Different application will have different result.
※2 可客製高速型 3000mm/s 規格。
High-speed 3000 mm/s customization available.
* 必須在線速度 1.5m/s 條件下才能達成 Class 1。
1500 mm/s maximum linear speed for all cleanroom-rated models.

可搬質量與速度 Payload & Speed

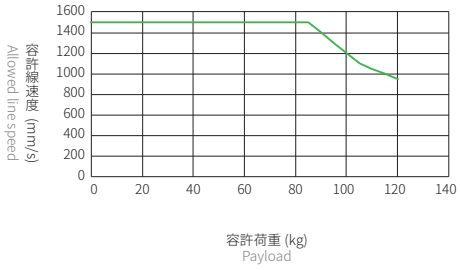

容許負載力距表 Allowable Overhang

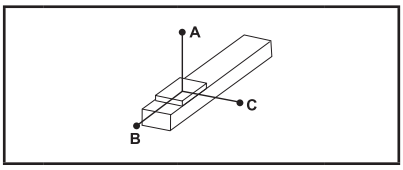

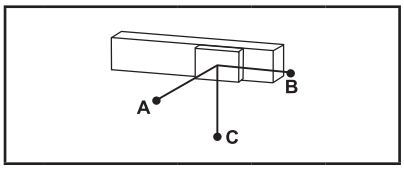

(單位 Unit : mm)

水平安裝 Horizontal Installation※2

	荷重 Load	A	B	C
LCF2-75	60 kg	450	70	70
	80 kg	340	50	45
	100 kg	260	35	35
	120 kg	200	25	25

(單位 Unit : mm)

壁掛安裝 Wall Installation※2

	荷重 Load	A	B	C
LCF2-75	60 kg	70	70	450
	80 kg	45	50	340
	100 kg	35	35	260
	120 kg	25	25	200

※2 相同速度下加速度時間不同，加速度及荷重也隨之改變，表為加速度時間 0.2s。
Even the speed is same, if acceleration and acceleration time is changed, the payload willbe different.
Above chart is based on acceleration time 0.2 sec.

靜態容許負載慣量 Static Loading Moment

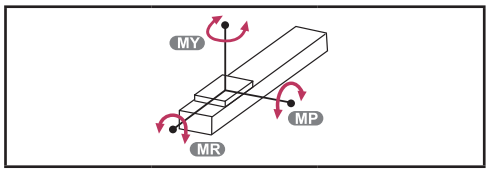

(單位 Unit : N.m)

LCF2-75	MY	3625
	MP	3625
	MR	3757

對應驅控器一覽表 Corresponding Controller Chart

外觀 Exterior	控制器型號 Controller Model	電氣規格 Electrical Spec	詳細參閱 Reference Page
	LC100	單相 / 三相 Single-phase/Three-phase 220V	P.291

LCF2-75 無塵環境 Clean room Type

無塵平板式 With Iron Core

LCF2-75-RHS2-N

2D CAD 3D CAD

● CAD圖面可至www.toyorobot.com下載 ●
Please do wnload the CAD file from TOYO's website：www.toyorobot.com

單位 Unit ： mm

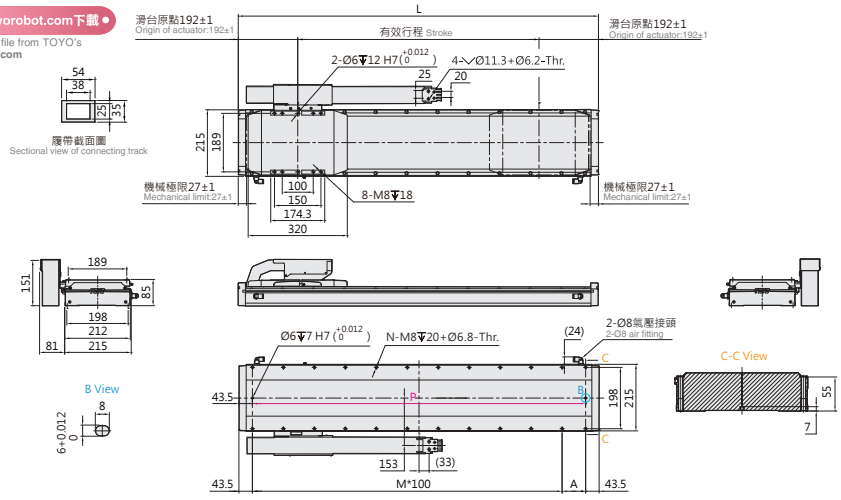

有效行程 Stroke	203	267	331	395	459	523	587	651	715	779	843	907	971	1035	1099	1163	1227	1291	1355	1419	1483	1547
L	587	651	715	779	843	907	971	1035	1099	1163	1227	1291	1355	1419	1483	1547	1611	1675	1739	1803	1867	1931
A	100	64	128	92	56	120	84	48	112	76	40	104	68	32	96	60	124	88	52	116	80	44
M	4	5	5	6	7	7	8	9	9	10	11	11	12	13	13	14	14	15	16	16	17	18
N	12	14	14	16	18	18	20	22	22	24	26	26	28	30	30	32	32	34	36	36	38	40
P	500	564	628	692	756	820	884	948	1012	1076	1140	1204	1268	1332	1396	1460	1524	1588	1652	1716	1780	1844
KG	22.7	23.8	24.8	25.8	26.9	27.9	29.0	30.0	31.0	32.1	33.1	34.2	35.2	36.3	37.3	38.3	39.4	40.4	41.5	42.5	43.5	44.6

有效行程 Stroke	1611	1675	1739	1803	1867	1931	1995	2059	2123	2187	2251	2315	2379	2443	2507	2571	2635	2699	2763	2827	2891	2955	3019
L	1995	2059	2123	2187	2251	2315	2379	2443	2507	2571	2635	2699	2763	2827	2891	2955	3019	3083	3147	3211	3275	3339	3403
A	108	72	36	100	64	128	92	56	120	84	48	112	76	40	104	68	32	96	60	124	88	52	116
M	18	19	20	20	21	21	22	23	23	24	25	25	26	27	27	28	29	29	30	30	31	32	32
N	40	42	44	44	46	46	48	50	50	52	54	54	56	58	58	60	62	62	64	64	66	68	68
P	1908	1972	2036	2100	2164	2228	2292	2356	2420	2484	2548	2612	2676	2740	2804	2868	2932	2996	3060	3124	3188	3252	3316
KG	45.6	46.7	47.7	48.7	49.8	50.8	51.9	52.9	53.9	55.0	56.0	57.0	58.1	59.1	60.2	61.2	62.2	63.3	64.3	65.4	66.4	67.4	68.5

LCF2-75-RHL2-N

2D CAD 3D CAD

● CAD圖面可至www.toyorobot.com下載 ●
Please do wnload the CAD file from TOYO's website：www.toyorobot.com

單位 Unit ： mm

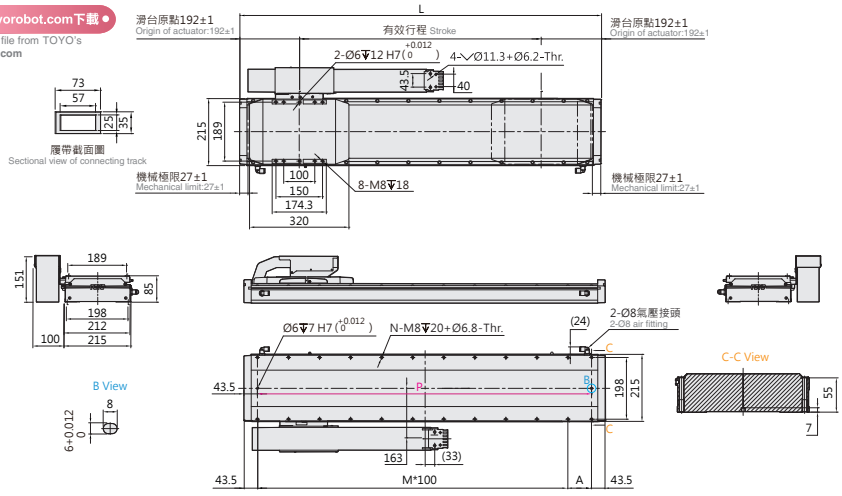

有效行程 Stroke	203	267	331	395	459	523	587	651	715	779	843	907	971	1035	1099	1163	1227	1291	1355	1419	1483	1547
L	587	651	715	779	843	907	971	1035	1099	1163	1227	1291	1355	1419	1483	1547	1611	1675	1739	1803	1867	1931
A	100	64	128	92	56	120	84	48	112	76	40	104	68	32	96	60	124	88	52	116	80	44
M	4	5	5	6	7	7	8	9	9	10	11	11	12	13	13	14	14	15	16	16	17	18
N	12	14	14	16	18	18	20	22	22	24	26	26	28	30	30	32	32	34	36	36	38	40
P	500	564	628	692	756	820	884	948	1012	1076	1140	1204	1268	1332	1396	1460	1524	1588	1652	1716	1780	1844
KG	22.7	23.8	24.8	25.8	26.9	27.9	29.0	30.0	31.0	32.1	33.1	34.2	35.2	36.3	37.3	38.3	39.4	40.4	41.5	42.5	43.5	44.6

有效行程 Stroke	1611	1675	1739	1803	1867	1931	1995	2059	2123	2187	2251	2315	2379	2443	2507	2571	2635	2699	2763	2827	2891	2955	3019
L	1995	2059	2123	2187	2251	2315	2379	2443	2507	2571	2635	2699	2763	2827	2891	2955	3019	3083	3147	3211	3275	3339	3403
A	108	72	36	100	64	128	92	56	120	84	48	112	76	40	104	68	32	96	60	124	88	52	116
M	18	19	20	20	21	21	22	23	23	24	25	25	26	27	27	28	29	29	30	30	31	32	32
N	40	42	44	44	46	46	48	50	50	52	54	54	56	58	58	60	62	62	64	64	66	68	68
P	1908	1972	2036	2100	2164	2228	2292	2356	2420	2484	2548	2612	2676	2740	2804	2868	2932	2996	3060	3124	3188	3252	3316
KG	45.6	46.7	47.7	48.7	49.8	50.8	51.9	52.9	53.9	55.0	56.0	57.0	58.1	59.1	60.2	61.2	62.2	63.3	64.3	65.4	66.4	67.4	68.5

LCF2-75-LHS2-N

2D CAD 3D CAD

● CAD圖面可至www.toyorobot.com下載 ●
Please do wnload the CAD file from TOYO's website : www.toyorobot.com

單位 Unit : mm

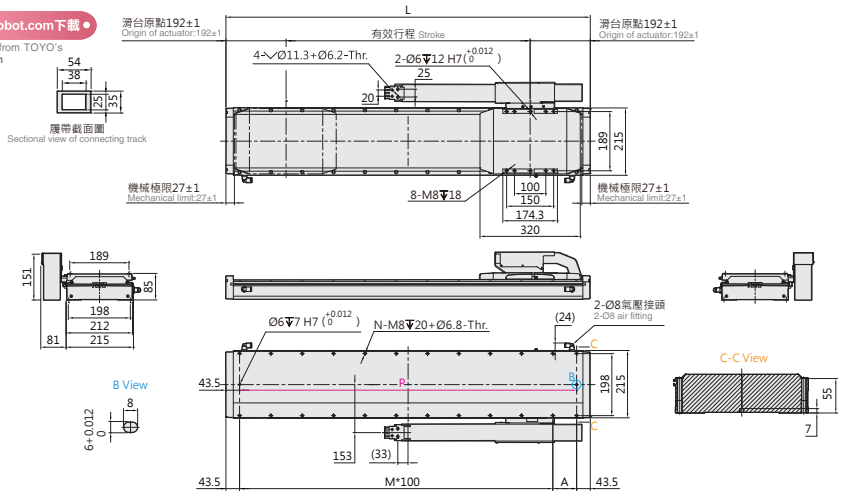

有效行程 Stroke	203	267	331	395	459	523	587	651	715	779	843	907	971	1035	1099	1163	1227	1291	1355	1419	1483	1547
L	587	651	715	779	843	907	971	1035	1099	1163	1227	1291	1355	1419	1483	1547	1611	1675	1739	1803	1867	1931
A	100	64	128	92	56	120	84	48	112	76	40	104	68	32	96	60	124	88	52	116	80	44
M	4	5	5	6	7	7	8	9	9	10	11	11	12	13	13	14	14	15	16	16	17	18
N	12	14	14	16	18	18	20	22	22	24	26	26	28	30	30	32	32	34	36	36	38	40
P	500	564	628	692	756	820	884	948	1012	1076	1140	1204	1268	1332	1396	1460	1524	1588	1652	1716	1780	1844
KG	22.7	23.8	24.8	25.8	26.9	27.9	29.0	30.0	31.0	32.1	33.1	34.2	35.2	36.3	37.3	38.3	39.4	40.4	41.5	42.5	43.5	44.6

有效行程 Stroke	1611	1675	1739	1803	1867	1931	1995	2059	2123	2187	2251	2315	2379	2443	2507	2571	2635	2699	2763	2827	2891	2955	3019
L	1995	2059	2123	2187	2251	2315	2379	2443	2507	2571	2635	2699	2763	2827	2891	2955	3019	3083	3147	3211	3275	3339	3403
A	108	72	36	100	64	128	92	56	120	84	48	112	76	40	104	68	32	96	60	124	88	52	116
M	18	19	20	20	21	21	22	23	23	24	25	25	26	27	27	28	29	29	30	30	31	32	32
N	40	42	44	44	46	46	48	50	50	52	54	54	56	58	58	60	62	62	64	64	66	68	68
P	1908	1972	2036	2100	2164	2228	2292	2356	2420	2484	2548	2612	2676	2740	2804	2868	2932	2996	3060	3124	3188	3252	3316
KG	45.6	46.7	47.7	48.7	49.8	50.8	51.9	52.9	53.9	55.0	56.0	57.0	58.1	59.1	60.2	61.2	62.2	63.3	64.3	65.4	66.4	67.4	68.5

LCF2-75-LHL2-N

2D CAD 3D CAD

● CAD圖面可至www.toyorobot.com下載 ●
Please do wnload the CAD file from TOYO's website : www.toyorobot.com

單位 Unit : mm

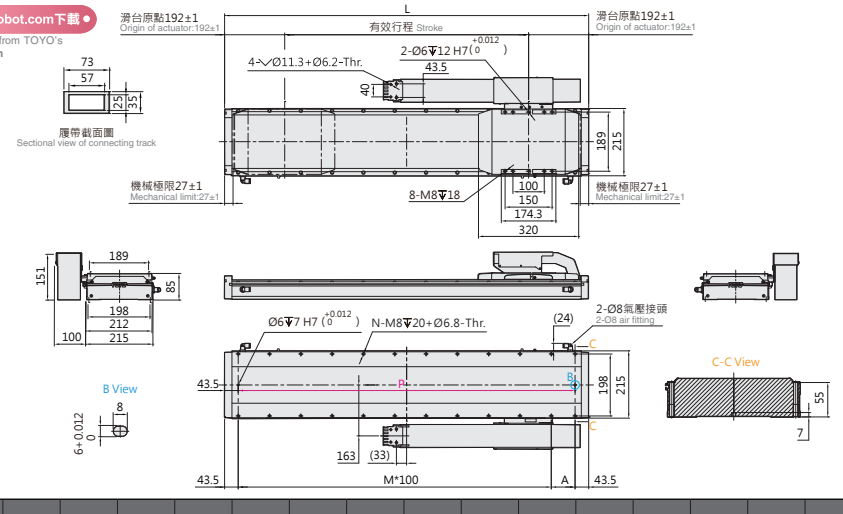

有效行程 Stroke	203	267	331	395	459	523	587	651	715	779	843	907	971	1035	1099	1163	1227	1291	1355	1419	1483	1547
L	587	651	715	779	843	907	971	1035	1099	1163	1227	1291	1355	1419	1483	1547	1611	1675	1739	1803	1867	1931
A	100	64	128	92	56	120	84	48	112	76	40	104	68	32	96	60	124	88	52	116	80	44
M	4	5	5	6	7	7	8	9	9	10	11	11	12	13	13	14	14	15	16	16	17	18
N	12	14	14	16	18	18	20	22	22	24	26	26	28	30	30	32	32	34	36	36	38	40
P	500	564	628	692	756	820	884	948	1012	1076	1140	1204	1268	1332	1396	1460	1524	1588	1652	1716	1780	1844
KG	22.7	23.8	24.8	25.8	26.9	27.9	29.0	30.0	31.0	32.1	33.1	34.2	35.2	36.3	37.3	38.3	39.4	40.4	41.5	42.5	43.5	44.6

有效行程 Stroke	1611	1675	1739	1803	1867	1931	1995	2059	2123	2187	2251	2315	2379	2443	2507	2571	2635	2699	2763	2827	2891	2955	3019
L	1995	2059	2123	2187	2251	2315	2379	2443	2507	2571	2635	2699	2763	2827	2891	2955	3019	3083	3147	3211	3275	3339	3403
A	108	72	36	100	64	128	92	56	120	84	48	112	76	40	104	68	32	96	60	124	88	52	116
M	18	19	20	20	21	21	22	23	23	24	25	25	26	27	27	28	29	29	30	30	31	32	32
N	40	42	44	44	46	46	48	50	50	52	54	54	56	58	58	60	62	62	64	64	66	68	68
P	1908	1972	2036	2100	2164	2228	2292	2356	2420	2484	2548	2612	2676	2740	2804	2868	2932	2996	3060	3124	3188	3252	3316
KG	45.6	46.7	47.7	48.7	49.8	50.8	51.9	52.9	53.9	55.0	56.0	57.0	58.1	59.1	60.2	61.2	62.2	63.3	64.3	65.4	66.4	67.4	68.5

LCF2-75 無塵環境 Clean room Type

無塵平板式 With Iron Core

LCF2-75-RWS2-N

2D CAD 3D CAD

● CAD圖面可至www.toyorobot.com下載 ●
Please do wnload the CAD file from TOYO's website：www.toyorobot.com

單位 Unit ： mm

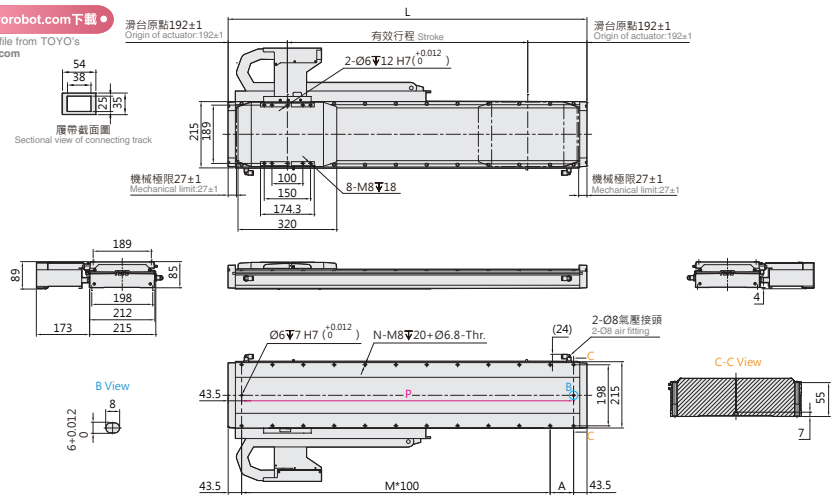

有效行程 Stroke	203	267	331	395	459	523	587	651	715	779	843	907	971	1035	1099	1163	1227	1291	1355
L	587	651	715	779	843	907	971	1035	1099	1163	1227	1291	1355	1419	1483	1547	1611	1675	1739
A	100	64	128	92	56	120	84	48	112	76	40	104	68	32	96	60	124	88	52
M	4	5	5	6	7	7	8	9	9	10	11	11	12	13	13	14	14	15	16
N	12	14	14	16	18	18	20	22	22	24	26	26	28	30	30	32	32	34	36
P	500	564	628	692	756	820	884	948	1012	1076	1140	1204	1268	1332	1396	1460	1524	1588	1652
KG	22.7	23.8	24.8	25.8	26.9	27.9	29.0	30.0	31.0	32.1	33.1	34.2	35.2	36.3	37.3	38.3	39.4	40.4	41.5

有效行程 Stroke	1419	1483	1547	1611	1675	1739	1803	1867	1931	1995	2059	2123	2187	2251	2315	2379	2443	2507	2571	2635
L	1803	1867	1931	1995	2059	2123	2187	2251	2315	2379	2443	2507	2571	2635	2699	2763	2827	2891	2955	3019
A	116	80	44	108	72	36	100	64	128	92	56	120	84	48	112	76	40	104	68	32
M	16	17	18	18	19	20	20	21	21	22	23	23	24	25	25	26	27	27	28	29
N	36	38	40	40	42	44	44	46	46	48	50	50	52	54	54	56	58	58	60	62
P	1716	1780	1844	1908	1972	2036	2100	2164	2228	2292	2356	2420	2484	2548	2612	2676	2740	2804	2868	2932
KG	42.5	43.5	44.6	45.6	46.7	47.7	48.7	49.8	50.8	51.9	52.9	53.9	55.0	56.0	57.0	58.1	59.1	60.2	61.2	62.2

LCF2-75-RWL2-N

2D CAD 3D CAD

● CAD圖面可至www.toyorobot.com下載 ●
Please do wnload the CAD file from TOYO's website：www.toyorobot.com

單位 Unit ： mm

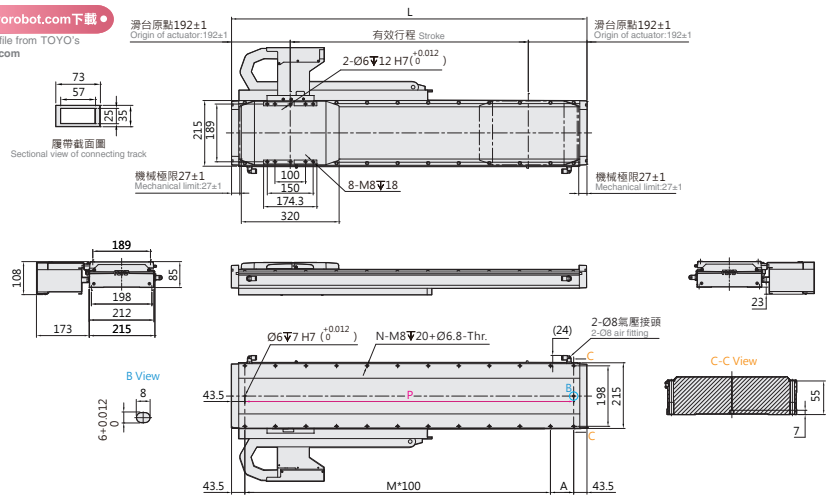

有效行程 Stroke	203	267	331	395	459	523	587	651	715	779	843	907	971	1035	1099	1163	1227	1291	1355
L	587	651	715	779	843	907	971	1035	1099	1163	1227	1291	1355	1419	1483	1547	1611	1675	1739
A	100	64	128	92	56	120	84	48	112	76	40	104	68	32	96	60	124	88	52
M	4	5	5	6	7	7	8	9	9	10	11	11	12	13	13	14	14	15	16
N	12	14	14	16	18	18	20	22	22	24	26	26	28	30	30	32	32	34	36
P	500	564	628	692	756	820	884	948	1012	1076	1140	1204	1268	1332	1396	1460	1524	1588	1652
KG	22.7	23.8	24.8	25.8	26.9	27.9	29.0	30.0	31.0	32.1	33.1	34.2	35.2	36.3	37.3	38.3	39.4	40.4	41.5

有效行程 Stroke	1419	1483	1547	1611	1675	1739	1803	1867	1931	1995	2059	2123	2187	2251	2315	2379	2443	2507	2571	2635
L	1803	1867	1931	1995	2059	2123	2187	2251	2315	2379	2443	2507	2571	2635	2699	2763	2827	2891	2955	3019
A	116	80	44	108	72	36	100	64	128	92	56	120	84	48	112	76	40	104	68	32
M	16	17	18	18	19	20	20	21	21	22	23	23	24	25	25	26	27	27	28	29
N	36	38	40	40	42	44	44	46	46	48	50	50	52	54	54	56	58	58	60	62
P	1716	1780	1844	1908	1972	2036	2100	2164	2228	2292	2356	2420	2484	2548	2612	2676	2740	2804	2868	2932
KG	42.5	43.5	44.6	45.6	46.7	47.7	48.7	49.8	50.8	51.9	52.9	53.9	55.0	56.0	57.0	58.1	59.1	60.2	61.2	62.2

LCF2-75-LWS2-N

2D CAD 3D CAD

● CAD圖面可至www.toyorobot.com下載 ●
Please do wnload the CAD file from TOYO's website : www.toyorobot.com

單位 Unit : mm

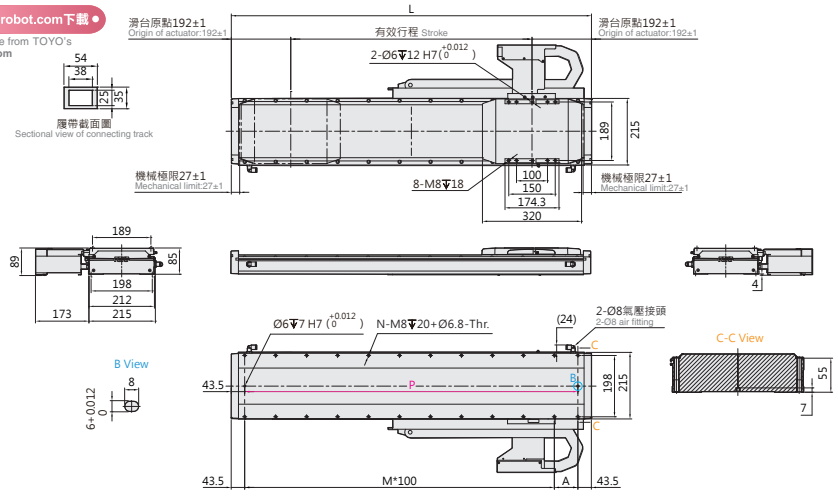

有效行程 Stroke	203	267	331	395	459	523	587	651	715	779	843	907	971	1035	1099	1163	1227	1291	1355
L	587	651	715	779	843	907	971	1035	1099	1163	1227	1291	1355	1419	1483	1547	1611	1675	1739
A	100	64	128	92	56	120	84	48	112	76	40	104	68	32	96	60	124	88	52
M	4	5	5	6	7	7	8	9	9	10	11	11	12	13	13	14	14	15	16
N	12	14	14	16	18	18	20	22	22	24	26	26	28	30	30	32	32	34	36
P	500	564	628	692	756	820	884	948	1012	1076	1140	1204	1268	1332	1396	1460	1524	1588	1652
KG	22.7	23.8	24.8	25.8	26.9	27.9	29.0	30.0	31.0	32.1	33.1	34.2	35.2	36.3	37.3	38.3	39.4	40.4	41.5

有效行程 Stroke	1419	1483	1547	1611	1675	1739	1803	1867	1931	1995	2059	2123	2187	2251	2315	2379	2443	2507	2571	2635
L	1803	1867	1931	1995	2059	2123	2187	2251	2315	2379	2443	2507	2571	2635	2699	2763	2827	2891	2955	3019
A	116	80	44	108	72	36	100	64	128	92	56	120	84	48	112	76	40	104	68	32
M	16	17	18	18	19	20	20	21	21	22	23	23	24	25	25	26	27	27	28	29
N	36	38	40	40	42	44	44	46	46	48	50	50	52	54	54	56	58	58	60	62
P	1716	1780	1844	1908	1972	2036	2100	2164	2228	2292	2356	2420	2484	2548	2612	2676	2740	2804	2868	2932
KG	42.5	43.5	44.6	45.6	46.7	47.7	48.7	49.8	50.8	51.9	52.9	53.9	55.0	56.0	57.0	58.1	59.1	60.2	61.2	62.2

LCF2-75-LWL2-N

2D CAD 3D CAD

● CAD圖面可至www.toyorobot.com下載 ●
Please do wnload the CAD file from TOYO's website : www.toyorobot.com

單位 Unit : mm

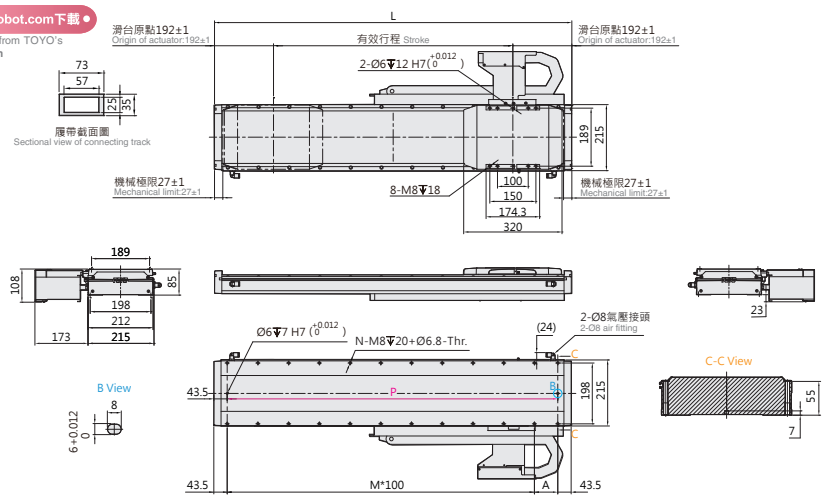

有效行程 Stroke	203	267	331	395	459	523	587	651	715	779	843	907	971	1035	1099	1163	1227	1291	1355
L	587	651	715	779	843	907	971	1035	1099	1163	1227	1291	1355	1419	1483	1547	1611	1675	1739
A	100	64	128	92	56	120	84	48	112	76	40	104	68	32	96	60	124	88	52
M	4	5	5	6	7	7	8	9	9	10	11	11	12	13	13	14	14	15	16
N	12	14	14	16	18	18	20	22	22	24	26	26	28	30	30	32	32	34	36
P	500	564	628	692	756	820	884	948	1012	1076	1140	1204	1268	1332	1396	1460	1524	1588	1652
KG	22.7	23.8	24.8	25.8	26.9	27.9	29.0	30.0	31.0	32.1	33.1	34.2	35.2	36.3	37.3	38.3	39.4	40.4	41.5

有效行程 Stroke	1419	1483	1547	1611	1675	1739	1803	1867	1931	1995	2059	2123	2187	2251	2315	2379	2443	2507	2571	2635
L	1803	1867	1931	1995	2059	2123	2187	2251	2315	2379	2443	2507	2571	2635	2699	2763	2827	2891	2955	3019
A	116	80	44	108	72	36	100	64	128	92	56	120	84	48	112	76	40	104	68	32
M	16	17	18	18	19	20	20	21	21	22	23	23	24	25	25	26	27	27	28	29
N	36	38	40	40	42	44	44	46	46	48	50	50	52	54	54	56	58	58	60	62
P	1716	1780	1844	1908	1972	2036	2100	2164	2228	2292	2356	2420	2484	2548	2612	2676	2740	2804	2868	2932
KG	42.5	43.5	44.6	45.6	46.7	47.7	48.7	49.8	50.8	51.9	52.9	53.9	55.0	56.0	57.0	58.1	59.1	60.2	61.2	62.2

LCF2-75 無塵環境 Clean room Type

無塵平板式 With Iron Core

LCF2-75-DHS2-D

2D CAD 3D CAD

● CAD圖面可至www.toyorobot.com下載 ●
Please do wnload the CAD file from TOYO's website：www.toyorobot.com

單位 Unit ： mm

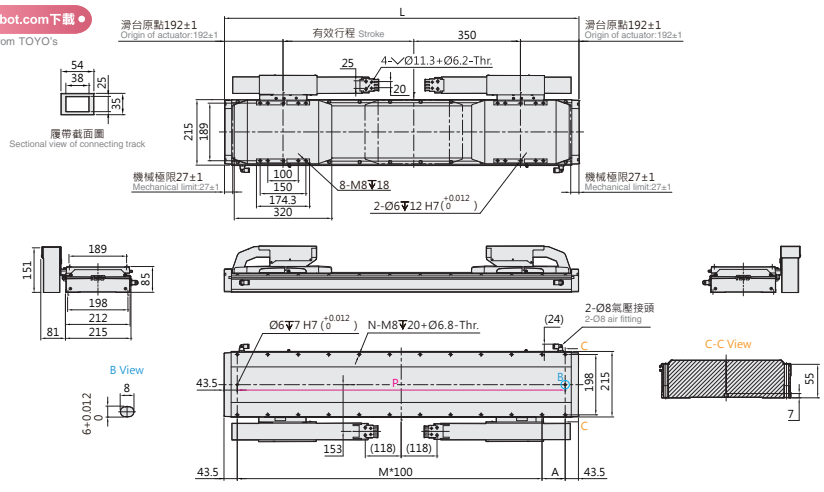

有效行程 Stroke	429	493	557	621	685	749	813	877	941	1005	1069	1133	1197	1261	1325	1389	1453	1517	1581	1645	1709
L	1163	1227	1291	1355	1419	1483	1547	1611	1675	1739	1803	1867	1931	1995	2059	2123	2187	2251	2315	2379	2443
A	76	40	104	68	32	96	60	124	88	52	116	80	44	108	72	36	100	64	128	92	56
M	10	11	11	12	13	13	14	14	15	16	16	17	18	18	19	20	20	21	21	22	23
N	24	26	26	28	30	30	32	32	34	36	36	38	40	40	42	44	44	46	46	48	50
P	1076	1140	1204	1268	1332	1396	1460	1524	1588	1652	1716	1780	1844	1908	1972	2036	2100	2164	2228	2292	2356
KG	40.6	41.7	42.7	43.8	44.8	45.8	46.9	47.9	49.0	50.0	51.0	52.1	53.1	54.2	55.2	56.2	57.3	58.3	59.4	60.4	61.4

有效行程 Stroke	1773	1837	1901	1965	2029	2093	2157	2221	2285	2349	2413	2477	2541	2605	2669	2733	2797	2861	2925	2989	3053
L	2507	2571	2635	2699	2763	2827	2891	2955	3019	3083	3147	3211	3275	3339	3403	3467	3531	3595	3659	3723	3787
A	120	84	48	112	76	40	104	68	32	96	60	124	88	52	116	80	44	108	72	36	100
M	23	24	25	25	26	27	27	28	29	29	30	30	31	32	32	33	34	34	35	36	36
N	50	52	54	54	56	58	58	60	62	62	64	64	66	68	68	70	72	72	74	76	76
P	2420	2484	2548	2612	2676	2740	2804	2868	2932	2996	3060	3124	3188	3252	3316	3380	3444	3508	3572	3636	3700
KG	62.5	63.5	64.6	65.6	66.6	67.7	68.7	69.8	70.8	71.8	72.9	73.9	75.0	76.0	77.0	78.1	79.1	80.2	81.2	82.2	83.3

LCF2-75-DHL2-D

2D CAD 3D CAD

● CAD圖面可至www.toyorobot.com下載 ●
Please do wnload the CAD file from TOYO's website：www.toyorobot.com

單位 Unit ： mm

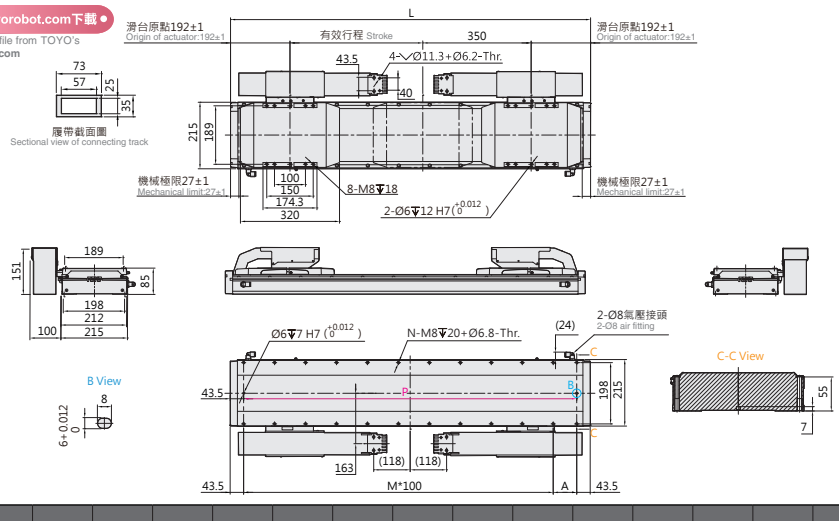

有效行程 Stroke	429	493	557	621	685	749	813	877	941	1005	1069	1133	1197	1261	1325	1389	1453	1517	1581	1645	1709
L	1163	1227	1291	1355	1419	1483	1547	1611	1675	1739	1803	1867	1931	1995	2059	2123	2187	2251	2315	2379	2443
A	76	40	104	68	32	96	60	124	88	52	116	80	44	108	72	36	100	64	128	92	56
M	10	11	11	12	13	13	14	14	15	16	16	17	18	18	19	20	20	21	21	22	23
N	24	26	26	28	30	30	32	32	34	36	36	38	40	40	42	44	44	46	46	48	50
P	1076	1140	1204	1268	1332	1396	1460	1524	1588	1652	1716	1780	1844	1908	1972	2036	2100	2164	2228	2292	2356
KG	40.6	41.7	42.7	43.8	44.8	45.8	46.9	47.9	49.0	50.0	51.0	52.1	53.1	54.2	55.2	56.2	57.3	58.3	59.4	60.4	61.4

有效行程 Stroke	1773	1837	1901	1965	2029	2093	2157	2221	2285	2349	2413	2477	2541	2605	2669	2733	2797	2861	2925	2989	3053
L	2507	2571	2635	2699	2763	2827	2891	2955	3019	3083	3147	3211	3275	3339	3403	3467	3531	3595	3659	3723	3787
A	120	84	48	112	76	40	104	68	32	96	60	124	88	52	116	80	44	108	72	36	100
M	23	24	25	25	26	27	27	28	29	29	30	30	31	32	32	33	34	34	35	36	36
N	50	52	54	54	56	58	58	60	62	62	64	64	66	68	68	70	72	72	74	76	76
P	2420	2484	2548	2612	2676	2740	2804	2868	2932	2996	3060	3124	3188	3252	3316	3380	3444	3508	3572	3636	3700
KG	62.5	63.5	64.6	65.6	66.6	67.7	68.7	69.8	70.8	71.8	72.9	73.9	75.0	76.0	77.0	78.1	79.1	80.2	81.2	82.2	83.3

LCF2-75-DWS2-D

2D CAD 3D CAD

● CAD圖面可至www.toyorobot.com下載 ●

Please do wnload the CAD file from TOYO's website：www.toyorobot.com

單位 Unit ： mm

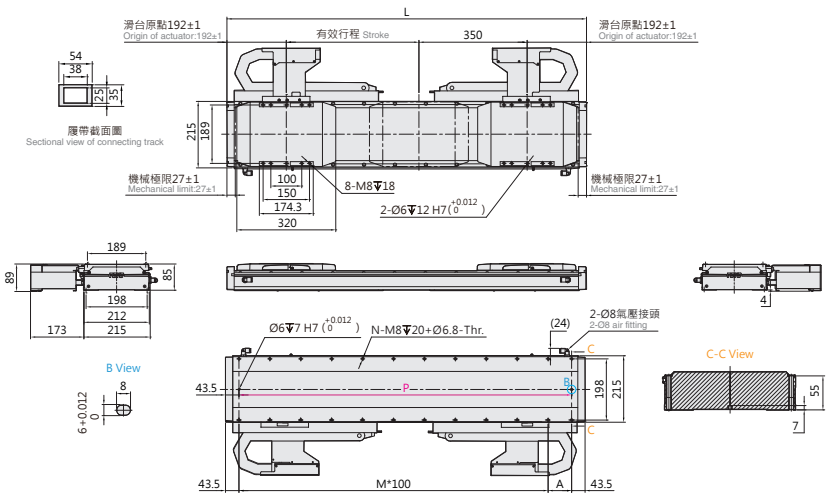

有效行程 Stroke	429	493	557	621	685	749	813	877	941	1005	1069	1133	1197	1261	1325	1389	1453	1517	1581	1645	1709	1773	1837	1901	1965	2029	2093	2157	2221	2285
L	1163	1227	1291	1355	1419	1483	1547	1611	1675	1739	1803	1867	1931	1995	2059	2123	2187	2251	2315	2379	2443	2507	2571	2635	2699	2763	2827	2891	2955	3019
A	76	40	104	68	32	96	60	124	88	52	116	80	44	108	72	36	100	64	128	92	56	120	84	48	112	76	40	104	68	32
M	10	11	11	12	13	13	14	14	15	16	16	17	18	18	19	20	20	21	21	22	23	23	24	25	25	26	27	27	28	29
N	24	26	26	28	30	30	32	32	34	36	36	38	40	40	42	44	44	46	46	48	50	50	52	54	54	56	58	58	60	62
P	1076	1140	1204	1268	1332	1396	1460	1524	1588	1652	1716	1780	1844	1908	1972	2036	2100	2164	2228	2292	2356	2420	2484	2548	2612	2676	2740	2804	2868	2932
KG	40.6	41.7	42.7	43.8	44.8	45.8	46.9	47.9	49.0	50.0	51.0	52.1	53.1	54.2	55.2	56.2	57.3	58.3	59.4	60.4	61.4	62.5	63.5	64.6	65.6	66.6	67.7	68.7	69.8	70.8

LCF2-75-DWL2-D

2D CAD 3D CAD

● CAD圖面可至www.toyorobot.com下載 ●

Please do wnload the CAD file from TOYO's website：www.toyorobot.com

單位 Unit ： mm

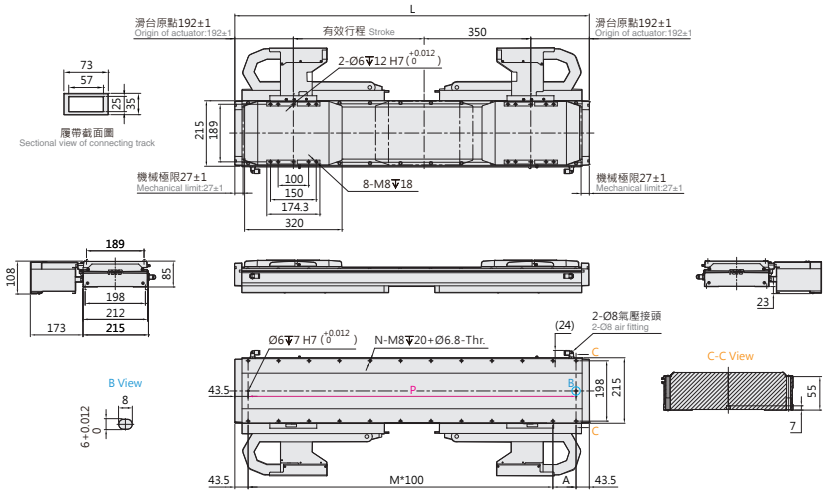

有效行程 Stroke	429	493	557	621	685	749	813	877	941	1005	1069	1133	1197	1261	1325	1389	1453	1517	1581	1645	1709	1773	1837	1901	1965	2029	2093	2157	2221	2285
L	1163	1227	1291	1355	1419	1483	1547	1611	1675	1739	1803	1867	1931	1995	2059	2123	2187	2251	2315	2379	2443	2507	2571	2635	2699	2763	2827	2891	2955	3019
A	76	40	104	68	32	96	60	124	88	52	116	80	44	108	72	36	100	64	128	92	56	120	84	48	112	76	40	104	68	32
M	10	11	11	12	13	13	14	14	15	16	16	17	18	18	19	20	20	21	21	22	23	23	24	25	25	26	27	27	28	29
N	24	26	26	28	30	30	32	32	34	36	36	38	40	40	42	44	44	46	46	48	50	50	52	54	54	56	58	58	60	62
P	1076	1140	1204	1268	1332	1396	1460	1524	1588	1652	1716	1780	1844	1908	1972	2036	2100	2164	2228	2292	2356	2420	2484	2548	2612	2676	2740	2804	2868	2932
KG	40.6	41.7	42.7	43.8	44.8	45.8	46.9	47.9	49.0	50.0	51.0	52.1	53.1	54.2	55.2	56.2	57.3	58.3	59.4	60.4	61.4	62.5	63.5	64.6	65.6	66.6	67.7	68.7	69.8	70.8

LCF2-75 無塵環境 Clean room Type

無塵平板式 With Iron Core

LCF2-75-N-N

2D CAD 3D CAD

● CAD圖面可至www.toyorobot.com下載 ●
Please do wnload the CAD file from TOYO's website：www.toyorobot.com

單位 Unit：mm

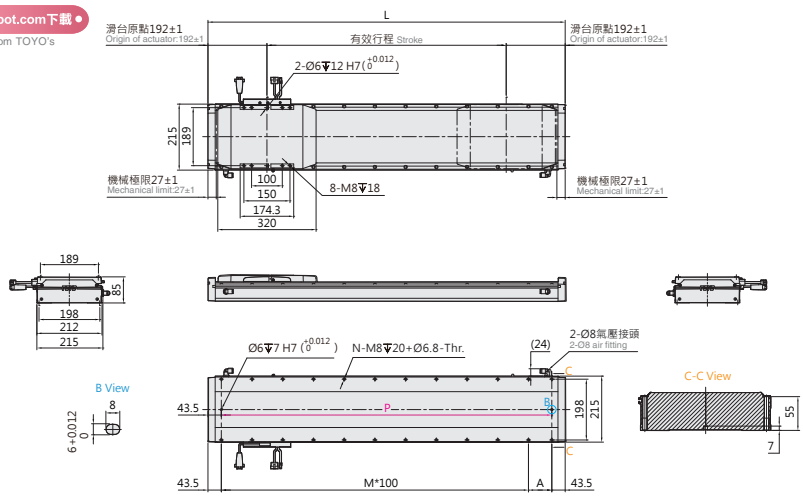

有效行程 Stroke	203	267	331	395	459	523	587	651	715	779	843	907	971	1035	1099	1163	1227	1291	1355	1419	1483	1547
L	587	651	715	779	843	907	971	1035	1099	1163	1227	1291	1355	1419	1483	1547	1611	1675	1739	1803	1867	1931
A	100	64	128	92	56	120	84	48	112	76	40	104	68	32	96	60	124	88	52	116	80	44
M	4	5	5	6	7	7	8	9	9	10	11	11	12	13	13	14	14	15	16	16	17	18
N	12	14	14	16	18	18	20	22	22	24	26	26	28	30	30	32	32	34	36	36	38	40
P	500	564	628	692	756	820	884	948	1012	1076	1140	1204	1268	1332	1396	1460	1524	1588	1652	1716	1780	1844
KG	22.7	23.8	24.8	25.8	26.9	27.9	29.0	30.0	31.0	32.1	33.1	34.2	35.2	36.3	37.3	38.3	39.4	40.4	41.5	42.5	43.5	44.6

有效行程 Stroke	1611	1675	1739	1803	1867	1931	1995	2059	2123	2187	2251	2315	2379	2443	2507	2571	2635	2699	2763	2827	2891	2955	3019
L	1995	2059	2123	2187	2251	2315	2379	2443	2507	2571	2635	2699	2763	2827	2891	2955	3019	3083	3147	3211	3275	3339	3403
A	108	72	36	100	64	128	92	56	120	84	48	112	76	40	104	68	32	96	60	124	88	52	116
M	18	19	20	20	21	21	22	23	23	24	25	25	26	27	27	28	29	29	30	30	31	32	32
N	40	42	44	44	46	46	48	50	50	52	54	54	56	58	58	60	62	62	64	64	66	68	68
P	1908	1972	2036	2100	2164	2228	2292	2356	2420	2484	2548	2612	2676	2740	2804	2868	2932	2996	3060	3124	3188	3252	3316
KG	45.6	46.7	47.7	48.7	49.8	50.8	51.9	52.9	53.9	55.0	56.0	57.0	58.1	59.1	60.2	61.2	62.2	63.3	64.3	65.4	66.4	67.4	68.5

LCF2-75-N-D

2D CAD 3D CAD

● CAD圖面可至www.toyorobot.com下載 ●
Please do wnload the CAD file from TOYO's website：www.toyorobot.com

單位 Unit：mm

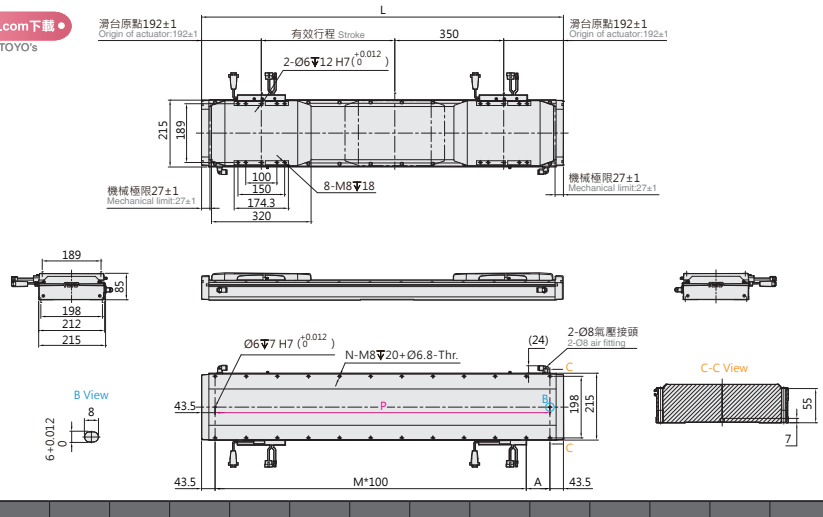

有效行程 Stroke	429	493	557	621	685	749	813	877	941	1005	1069	1133	1197	1261	1325	1389	1453	1517	1581	1645	1709
L	1163	1227	1291	1355	1419	1483	1547	1611	1675	1739	1803	1867	1931	1995	2059	2123	2187	2251	2315	2379	2443
A	76	40	104	68	32	96	60	124	88	52	116	80	44	108	72	36	100	64	128	92	56
M	10	11	11	12	13	13	14	14	15	16	16	17	18	18	19	20	20	21	21	22	23
N	24	26	26	28	30	30	32	32	34	36	36	38	40	40	42	44	44	46	46	48	50
P	1076	1140	1204	1268	1332	1396	1460	1524	1588	1652	1716	1780	1844	1908	1972	2036	2100	2164	2228	2292	2356
KG	40.6	41.7	42.7	43.8	44.8	45.8	46.9	47.9	49.0	50.0	51.0	52.1	53.1	54.2	55.2	56.2	57.3	58.3	59.4	60.4	61.4

有效行程 Stroke	1773	1837	1901	1965	2029	2093	2157	2221	2285	2349	2413	2477	2541	2605	2669	2733	2797	2861	2925	2989	3053
L	2507	2571	2635	2699	2763	2827	2891	2955	3019	3083	3147	3211	3275	3339	3403	3467	3531	3595	3659	3723	3787
A	120	84	48	112	76	40	104	68	32	96	60	124	88	52	116	80	44	108	72	36	100
M	23	24	25	25	26	27	27	28	29	29	30	30	31	32	32	33	34	34	35	36	36
N	50	52	54	54	56	58	58	60	62	62	64	64	66	68	68	70	72	72	74	76	76
P	2420	2484	2548	2612	2676	2740	2804	2868	2932	2996	3060	3124	3188	3252	3316	3380	3444	3508	3572	3636	3700
KG	62.5	63.5	64.6	65.6	66.6	67.7	68.7	69.8	70.8	71.8	72.9	73.9	75.0	76.0	77.0	78.1	79.1	80.2	81.2	82.2	83.3

Memo

Memo

鐵芯平板式線性馬達

LAF（鋁板型） LSF（鐵板型）

Iron Core Linear Motor Robot (Aluminum / Steel type)

Contents

規格索引

Spec Index

LAF 有鐵芯線馬模組 (鋁板型)

LAF iron core linear motor module (Aluminum type)

使用環境 Environment	傳動方式 Driven Mode	本體寬幅 Width of profile (mm)	仕樣 Specification	馬達數量 No. of motor	控制器容量 Controller capacity	重複精度 Repeatability (mm)	動子規格 Outer dia. (mm)	連續推力 Continuous thrust (N)	連續可搬重量* Continuous payload (kg)	最高速度 Maximum speed (mm/s)
標準式 (鋁板) Standard(Aluminum)	平板式線性馬達 Linear Motor Robot	82	LAF7	單動子 Single motor	3A	±0.002	LMF15	59	10	2500
		124	LAF15			±0.002	LMF15	59	20	2500
		146	LAF20			±0.002	LMF20	113	40	2500
		146	LAF30			±0.002	LMF30	158	54	2500

※LAF7 連續可搬重量為線速度 1m/s，最大加速度 4m/s2 之數據。
LAF7 type, the data of continuous payload can be speed 1m/s and maximum acceleration 4m/s^2.
※LAF15、LAF20、LAF30 連續可搬重量為線速度 1m/s，最大加速度 3m/s^2 之數據。
LAF15, LAF20, LAF30 these three types, the data of continuous payload can be speed 1m/s and maximum acceleration 3m/s^2.
※ 若超過標準行程場合，請與本公司業務聯絡。
Please consult with our sales department for customized stroke.

LSF 有鐵芯線馬模組 (鐵板型)

LSF iron core linear motor module (Steel type)

使用環境 Environment	傳動方式 Driven Mode	本體寬幅 Width of profile (mm)	仕樣 Specification	馬達數量 No. of motor	控制器容量 Controller capacity	重複精度 Repeatability (mm)	動子規格 Outer dia. (mm)	連續推力 Continuous thrust (N)	連續可搬重量* Continuous payload (kg)	最高速度 Maximum speed (mm/s)
標準式 (鐵板) Standard (Steel)	平板式線性馬達 Linear Motor Robot	82	LSF7	單動子 Single motor	3A	±0.002	LMF15	59	10	2500
		124	LSF15			±0.002	LMF15	59	20	2500
		146	LSF20			±0.002	LMF20	113	40	2500
		146	LSF30			±0.002	LMF30	158	54	2500

※LSF7 連續可搬重量為線速度 1m/s，最大加速度 4m/s^2 之數據。
LSF7 type, the data of continuous payload can be speed 1m/s and maximum acceleration 4m/s^2.
※LSF15、LSF20、LSF30 連續可搬重量為線速度 1m/s，最大加速度 3m/s^2 之數據。
LSF15, LSF20, LSF30 these three types, the data of continuous payload can be speed 1m/s and maximum acceleration 3m/s^2.
※ 若超過標準行程場合，請與本公司業務聯絡。
Please consult with our sales department for customized stroke.

最高速度 Maximum Speed(mm/s) / 代表速度 speesd																	頁數 Page
行程 Stroke	0	100	200	300	400	500	600	700	800	900	1000	1200	1300	1400	1500	1600	
			2500														233
			2500														239
			2500														245
			2500														251

最高速度 Maximum Speed(mm/s) / 代表速度 speesd																	頁數 Page
行程 Stroke	0	100	200	300	400	500	600	700	800	900	1000	1200	1300	1400	1500	1600	
			2500														233
			2500														239
			2500														245
			2500														251

LAF7 / LSF7

標準環境 Standard type

鐵芯平板式 With Iron Core

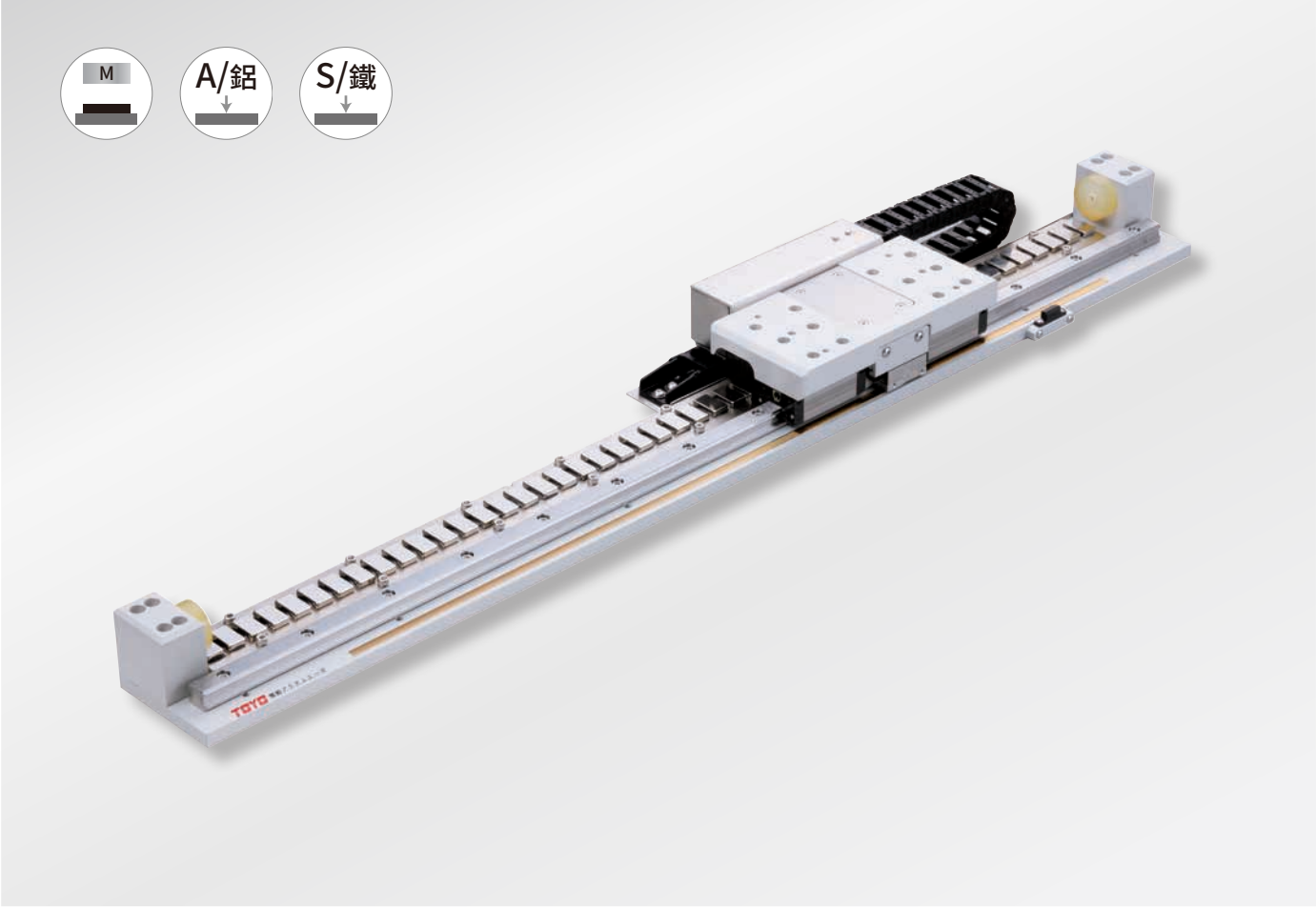

最大行程 Maximum Stroke	最高速度 Maximum Speed	連續推力 Continuous Force	連續可搬重量 Continuous Payload
1590mm	3500mm/s	59N	10kg

型號表示方式 Ordering Method

LA(S)F7 - RHS2 - N - 1590 - LS10 - R - 05H - LC100 - A001

本體型號 Model

LAF	本體鋁板 Body Aluminum
LSF	本體鐵板 Body Steel

線槽固定方式 Cable chain fixing method

RHS2	小型線槽 Small cable track	水平安裝右方出線 Horizontally, right
LHS2		水平安裝左方出線 Horizontally, left
RWS2		壁掛安裝右方出線 Wall mount, right
LES2		壁掛安裝左方出線 Wall mount, left
RHL2	大型線槽 Large cable track	水平安裝右方出線 Horizontally, right
LHL2		水平安裝左方出線 Horizontally, left
RWL2		壁掛安裝右方出線 Wall mount, right
LWL2		壁掛安裝左方出線 Wall mount, left

雙線圈 Double coil

N	單動子 Single mover

行程 Stroke

160~1590mm
間隔130 Pitch 130mm

編碼器 Encoder

LS10	1μm光學尺 Optical encoder
LS05	0.5μm光學尺 Optical encoder
LS01	0.1μm光學尺 Optical encoder
MS10	1μm磁性尺-SIKO Magnetic encoder
TS10	1μm磁性尺-TOYO Magnetic encoder

原點位置 Position of origin

R	右 Right
L	左 Left

線長 Cable length

N	無線材 None
05	5m
08	8m
12	12m
XX	XXm特殊長度 Customized length

霍爾線材 Hall Cable

-	無 None
H	霍爾 Hall

特注式樣 Customization order no.

對應驅動器 Controller type

LC100	TOYO (Pulse)
LC100E	TOYO (EtherCAT)
S	Servotronix
M	三菱 Mitsubishi
P	松下 Panasonic
D	台達 Delta
Z	其他 Other
N	無選配 None

※標配5m，長度包含履帶線槽段。
※ Standard:5m, including the length of cable chain.
※特殊線長特注，請與本公司業務聯絡。
※ Please consult with our sales department for customized cable length.
※選擇線長N時，控制器需選N。
※ It is compulsory to select N for the controller while choosing cable length N.

基本仕樣 Specification

規格 Spec		
	型號 Model	LAF7 / LSF7
	重複精度 Repeatability (mm)	±0.002
	最大推力 Max. Force (N)	270
	連續推力 Rated Force (N)	59
	連續可搬重量 Max. Payload (kg) ※1	10
	標準行程 Stroke (mm)	160~1590
	最高速度 Maximum Speed (mm/s)	3500

※1 連續可搬重量為線速度 1m/s, 最大加速度 5m/s² 固定行程來回，不同情況會有不同。
The continuous payload is the data when the robot runs with maximum speed 1m/s and acceleration 5m/s².
Different application will have different result.

可搬質量與速度 Payload & Speed

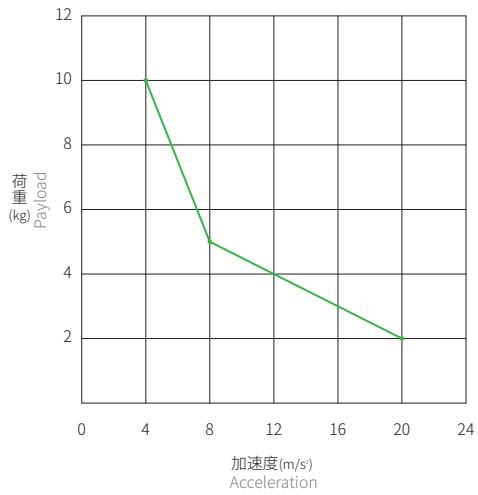

容許負載力距表 Allowable Overhang

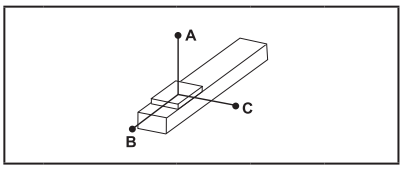

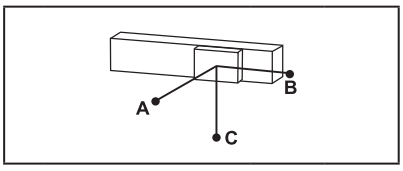

(單位 Unit : mm)

水平安裝 Horizontal Installation※2

	荷重 Load	A	B	C
LAF7 / LSF7	1kg	2900	2900	650
	3kg	2900	1300	200
	5kg	2800	800	100
	7kg	2300	550	80
	9kg	2000	450	50
	10kg	2000	400	50

(單位 Unit : mm)

壁掛安裝 Wall Installation※2

	荷重 Load	A	B	C
LAF7 / LSF7	1kg	600	2900	2900
	3kg	190	1200	2900
	5kg	80	600	2400
	7kg	50	350	1650

※2 相同速度下加速度時間不同，加速度及荷重也隨之改變，表為加速度時間 0.2s。
Even the speed is same, if acceleration and acceleration time is changed, the payload will be different. Above chart is based on acceleration time 0.2 sec.

靜態容許負載慣量 Static Loading Moment

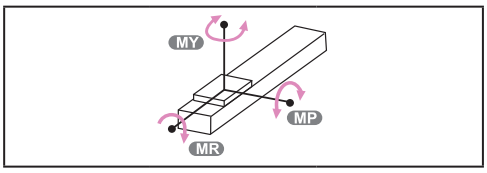

(單位 Unit : N.m)

LAF7 / LSF7	MY	155
	MP	155
	MR	190

對應驅控器一覽表 Corresponding Controller Chart

外觀 Exterior	驅控器型號 Controller Model	電氣規格 Electrical Spec	詳細參閱 Reference Page
	LC100	單相 / 三相 Single-phase/Three-phase 220V	P.291

LAF7 / LSF7

標準環境 Standard type

鐵芯平板式 With Iron Core

LAF7/ LSF7-RHS

2D CAD 3D CAD

● CAD圖面可至www.toyorobot.com下載 ●
Please do wnload the CAD file from TOYO's website : www.toyorobot.com

單位 Unit : mm

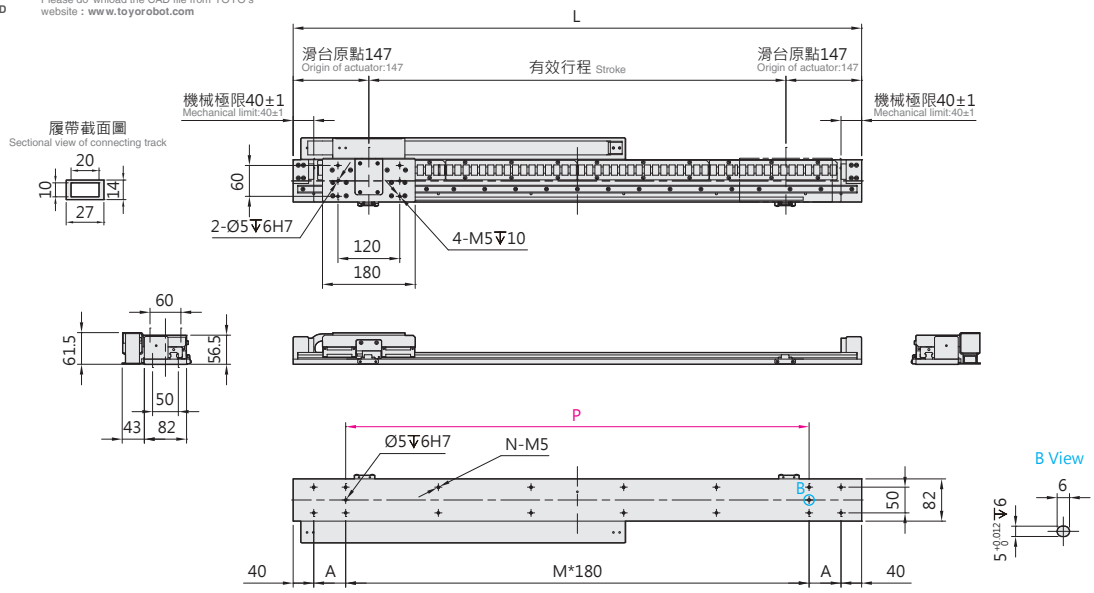

有效行程 Stroke	160	290	420	550	680	810	940	1070	1200	1330	1460	1590
L	454	584	714	844	974	1104	1234	1364	1494	1624	1754	1884
A	97	162	47	112	177	62	127	12	77	142	27	92
M	1	1	3	3	3	5	5	7	7	7	9	9
N	8	8	12	12	12	16	16	20	20	20	24	24
P	180	180	540	540	540	900	900	1260	1260	1260	1620	1620
KG	5.2	5.8	6.5	7.2	7.8	8.4	9.2	9.9	10.6	11.2	11.9	12.6

LAF7/ LSF7-RHL

2D CAD 3D CAD

● CAD圖面可至www.toyorobot.com下載 ●
Please do wnload the CAD file from TOYO's website : www.toyorobot.com

單位 Unit : mm

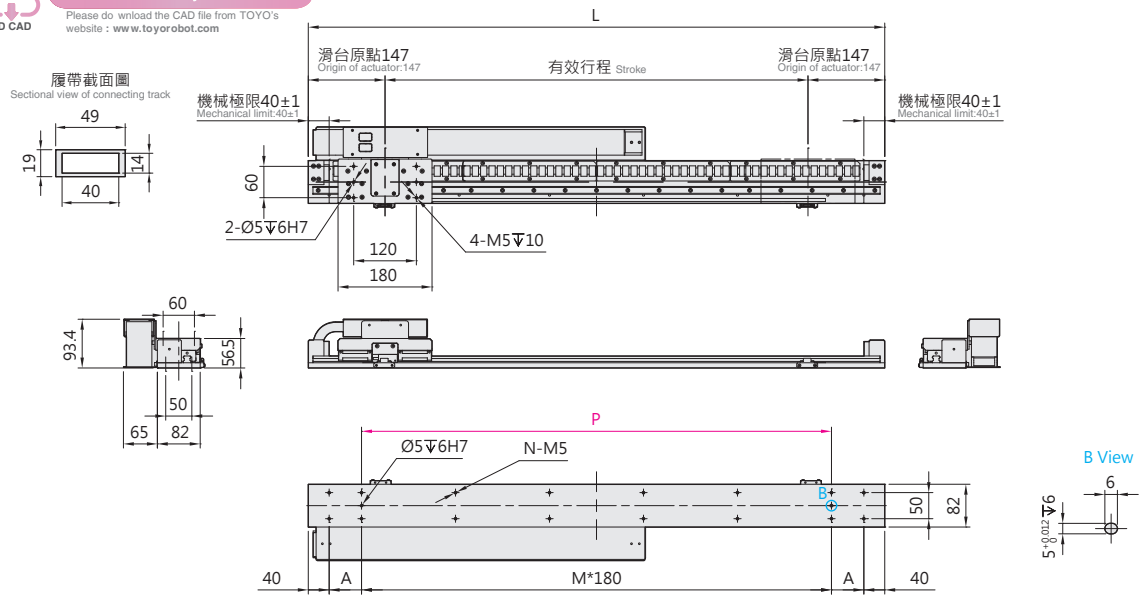

有效行程 Stroke	160	290	420	550	680	810	940	1070	1200	1330	1460	1590
L	454	584	714	844	974	1104	1234	1364	1494	1624	1754	1884
A	97	162	47	112	177	62	127	12	77	142	27	92
M	1	1	3	3	3	5	5	7	7	7	9	9
N	8	8	12	12	12	16	16	20	20	20	24	24
P	180	180	540	540	540	900	900	1260	1260	1260	1620	1620
KG	5.2	5.8	6.5	7.2	7.8	8.4	9.2	9.9	10.6	11.2	11.9	12.6

LAF7/ LSF7-LHS

2D CAD 3D CAD

● CAD圖面可至www.toyorobot.com下載 ●
Please do wnload the CAD file from TOYO's website : www.toyorobot.com

單位 Unit : mm

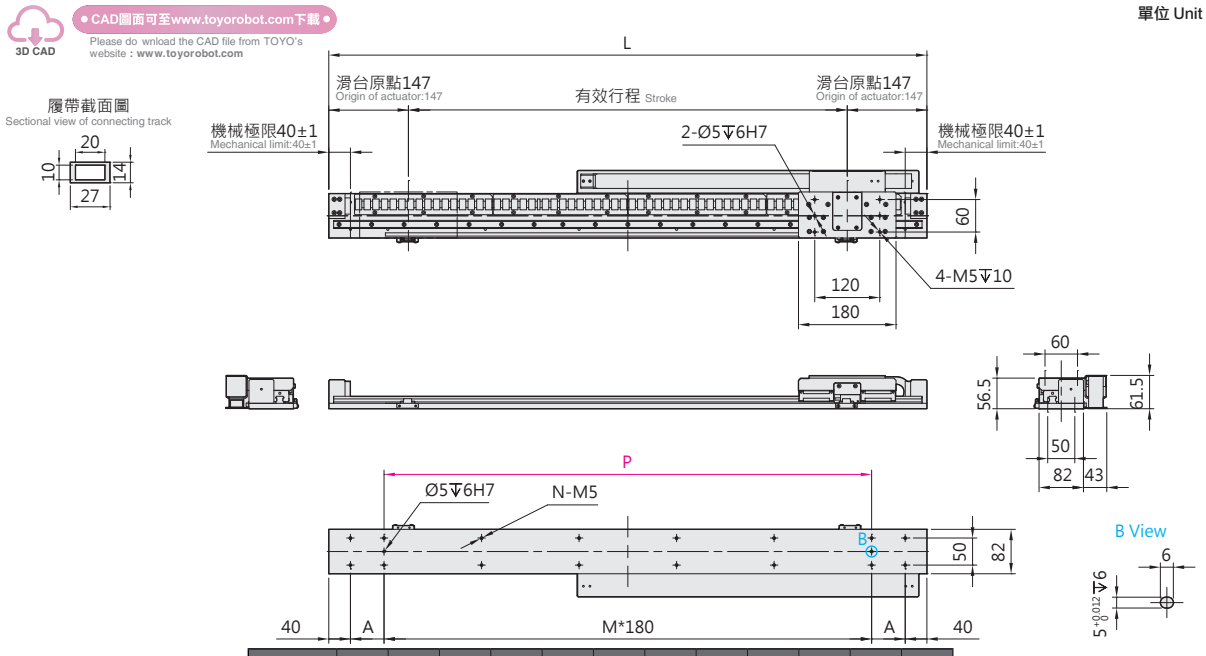

有效行程 Stroke	160	290	420	550	680	810	940	1070	1200	1330	1460	1590
L	454	584	714	844	974	1104	1234	1364	1494	1624	1754	1884
A	97	162	47	112	177	62	127	12	77	142	27	92
M	1	1	3	3	3	5	5	7	7	7	9	9
N	8	8	12	12	12	16	16	20	20	20	24	24
P	180	180	540	540	540	900	900	1260	1260	1260	1620	1620
KG	5.2	5.8	6.5	7.2	7.8	8.4	9.2	9.9	10.6	11.2	11.9	12.6

LAF7/ LSF7-LHL

2D CAD 3D CAD

● CAD圖面可至www.toyorobot.com下載 ●
Please do wnload the CAD file from TOYO's website : www.toyorobot.com

單位 Unit : mm

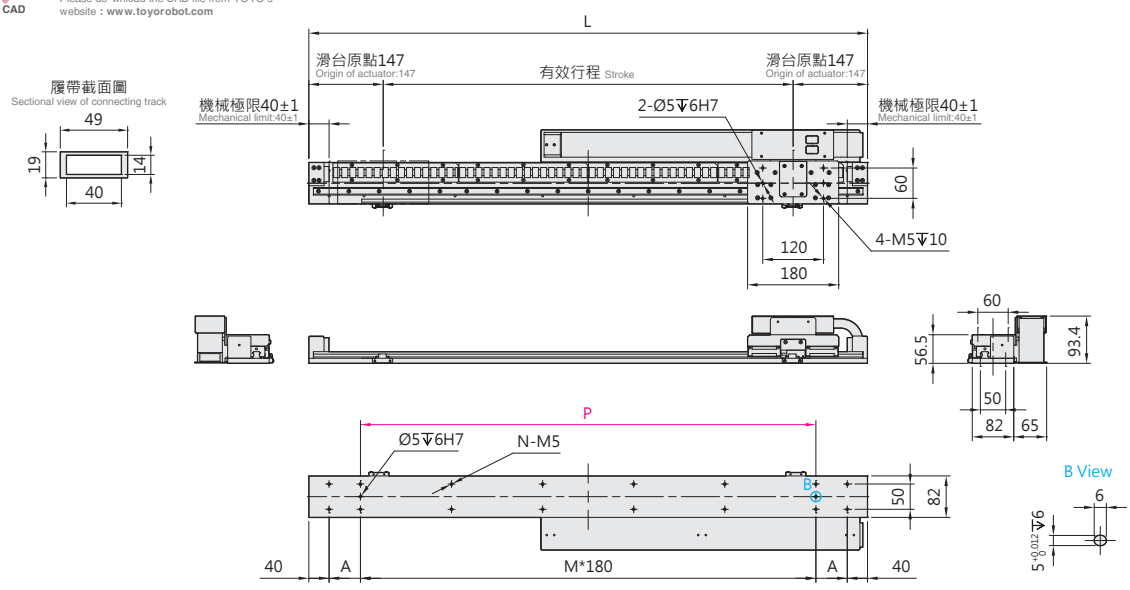

有效行程 Stroke	160	290	420	550	680	810	940	1070	1200	1330	1460	1590
L	454	584	714	844	974	1104	1234	1364	1494	1624	1754	1884
A	97	162	47	112	177	62	127	12	77	142	27	92
M	1	1	3	3	3	5	5	7	7	7	9	9
N	8	8	12	12	12	16	16	20	20	20	24	24
P	180	180	540	540	540	900	900	1260	1260	1260	1620	1620
KG	5.2	5.8	6.5	7.2	7.8	8.4	9.2	9.9	10.6	11.2	11.9	12.6

LAF7 / LSF7 標準環境 Standard type

鐵芯平板式 With Iron Core

LAF7/ LSF7-RWS

2D CAD 3D CAD
● CAD圖面可至www.toyorobot.com下載 ●
Please do wnload the CAD file from TOYO's website : www.toyorobot.com

單位 Unit : mm

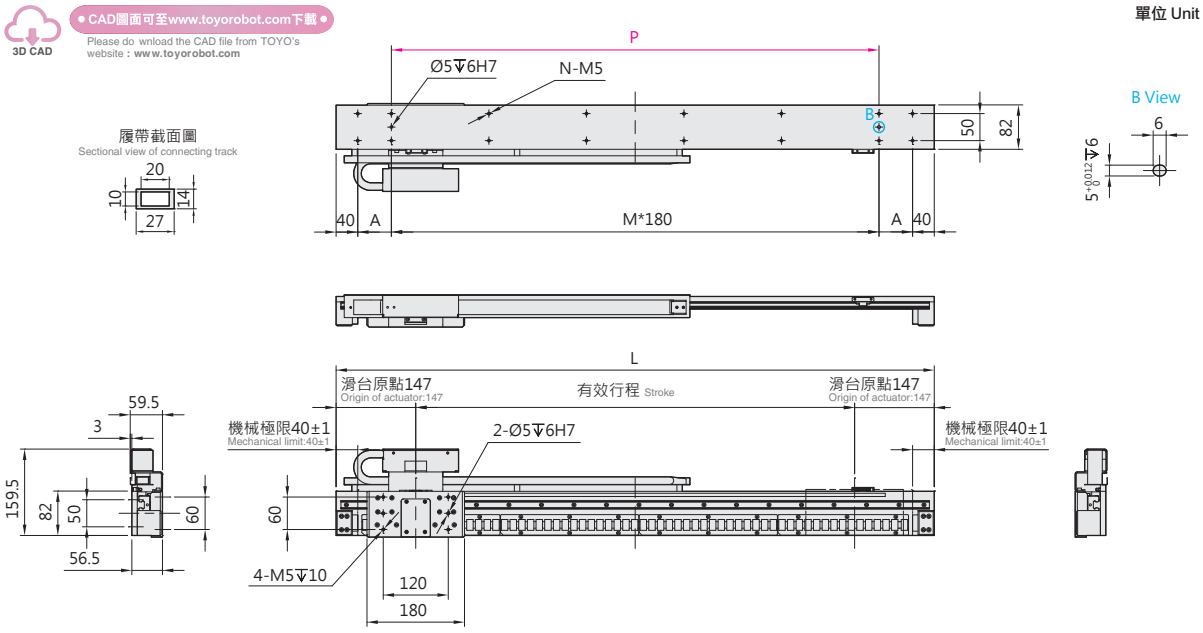

有效行程 Stroke	160	290	420	550	680	810	940	1070	1200	1330	1460	1590
L	454	584	714	844	974	1104	1234	1364	1494	1624	1754	1884
A	97	162	47	112	177	62	127	12	77	142	27	92
M	1	1	3	3	3	5	5	7	7	7	9	9
N	8	8	12	12	12	16	16	20	20	20	24	24
P	180	180	540	540	540	900	900	1260	1260	1260	1620	1620
KG	5.2	5.8	6.5	7.2	7.8	8.4	9.2	9.9	10.6	11.2	11.9	12.6

LAF7/ LSF7-RWL

2D CAD 3D CAD
● CAD圖面可至www.toyorobot.com下載 ●
Please do wnload the CAD file from TOYO's website : www.toyorobot.com

單位 Unit : mm

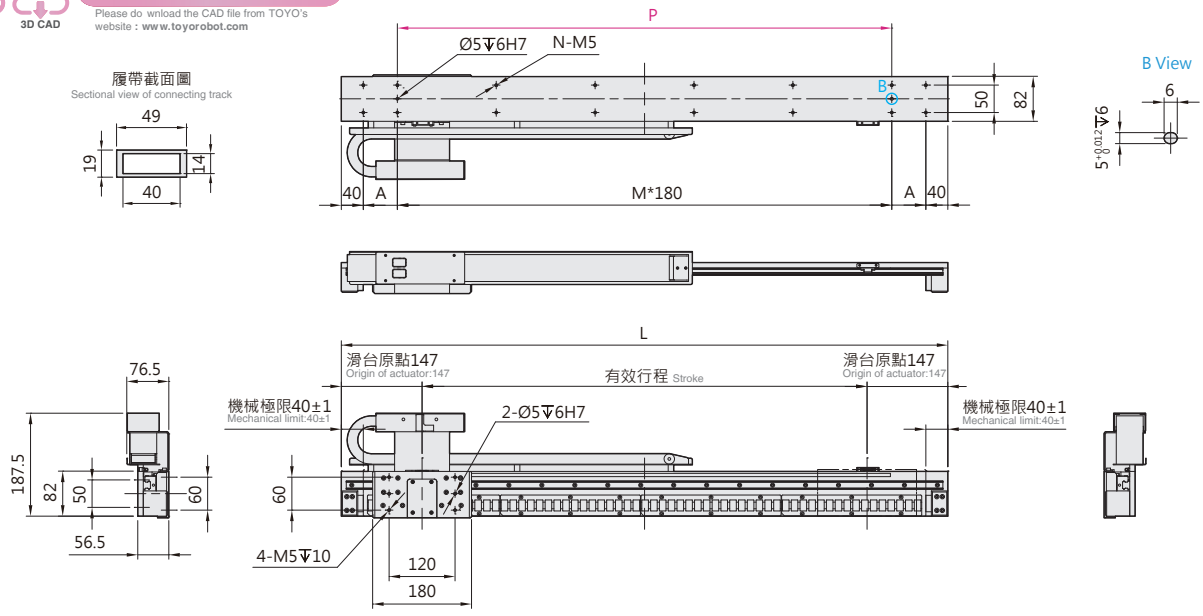

有效行程 Stroke	160	290	420	550	680	810	940	1070	1200	1330	1460	1590
L	454	584	714	844	974	1104	1234	1364	1494	1624	1754	1884
A	97	162	47	112	177	62	127	12	77	142	27	92
M	1	1	3	3	3	5	5	7	7	7	9	9
N	8	8	12	12	12	16	16	20	20	20	24	24
P	180	180	540	540	540	900	900	1260	1260	1260	1620	1620
KG	5.2	5.8	6.5	7.2	7.8	8.4	9.2	9.9	10.6	11.2	11.9	12.6

LAF7/ LSF7-LWS

2D CAD 3D CAD

● CAD圖面可至www.toyorobot.com下載 ●

Please do wnload the CAD file from TOYO's website : www.toyorobot.com

單位 Unit : mm

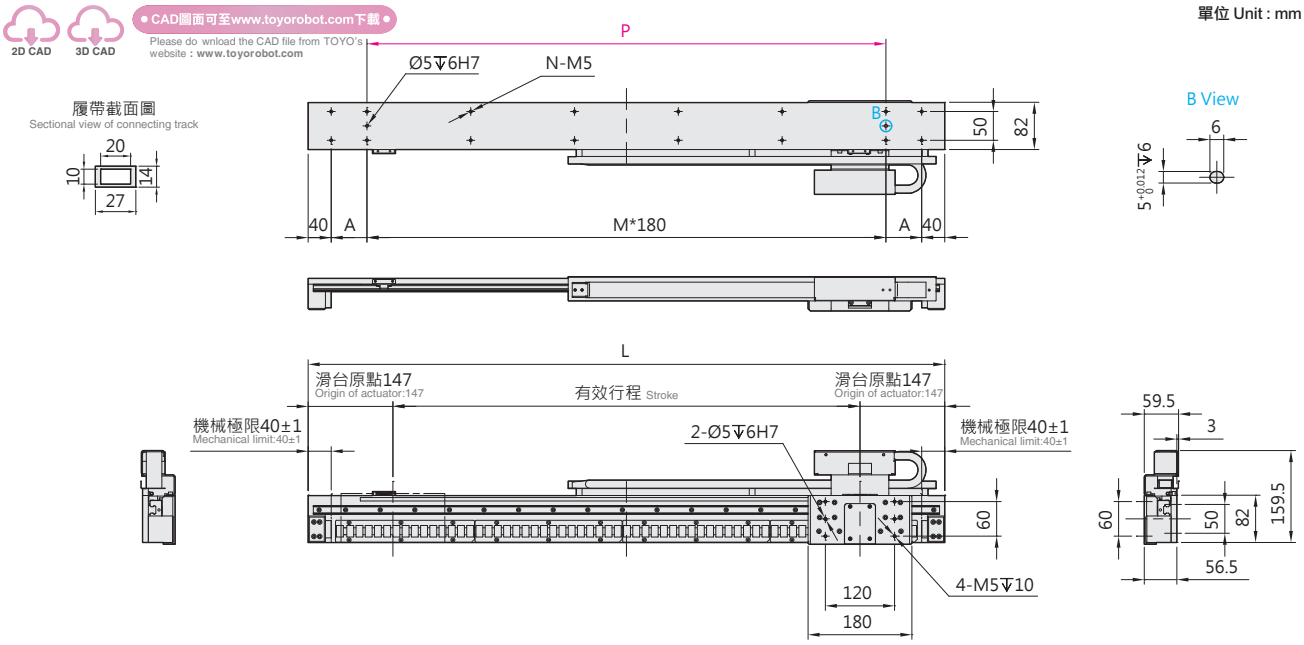

有效行程 Stroke	160	290	420	550	680	810	940	1070	1200	1330	1460	1590
L	454	584	714	844	974	1104	1234	1364	1494	1624	1754	1884
A	97	162	47	112	177	62	127	12	77	142	27	92
M	1	1	3	3	3	5	5	7	7	7	9	9
N	8	8	12	12	12	16	16	20	20	20	24	24
P	180	180	540	540	540	900	900	1260	1260	1260	1620	1620
KG	5.2	5.8	6.5	7.2	7.8	8.4	9.2	9.9	10.6	11.2	11.9	12.6

LAF7/ LSF7-LWL

2D CAD 3D CAD

● CAD圖面可至www.toyorobot.com下載 ●

Please do wnload the CAD file from TOYO's website : www.toyorobot.com

單位 Unit : mm

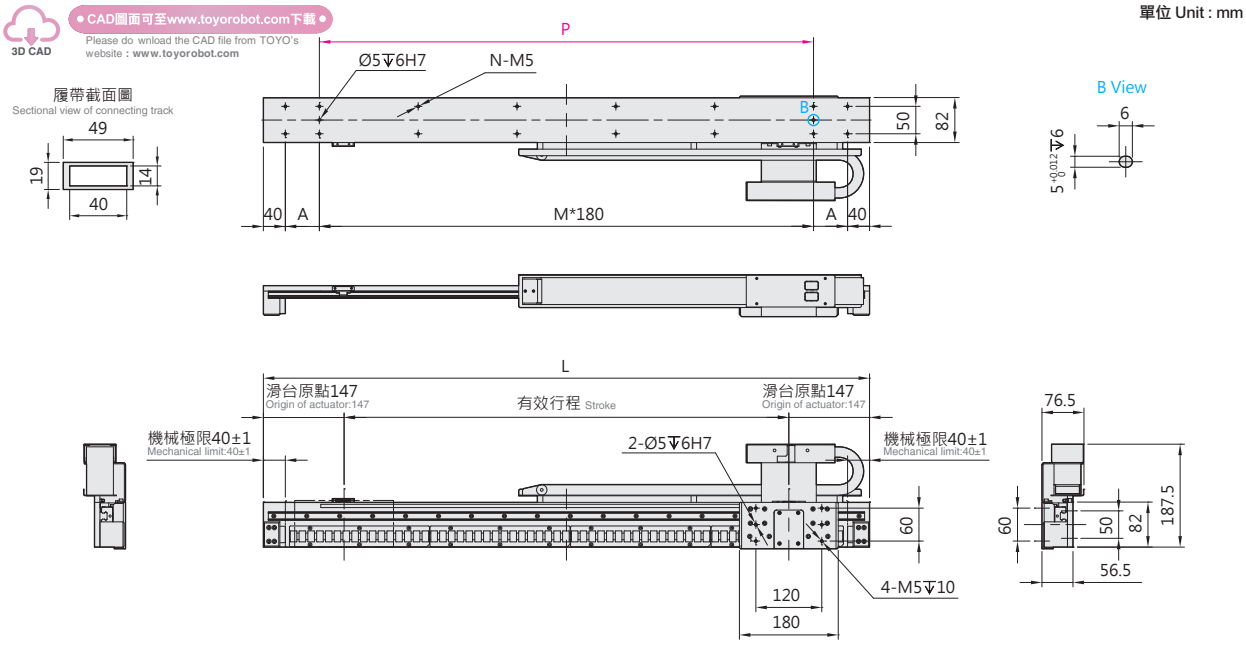

有效行程 Stroke	160	290	420	550	680	810	940	1070	1200	1330	1460	1590
L	454	584	714	844	974	1104	1234	1364	1494	1624	1754	1884
A	97	162	47	112	177	62	127	12	77	142	27	92
M	1	1	3	3	3	5	5	7	7	7	9	9
N	8	8	12	12	12	16	16	20	20	20	24	24
P	180	180	540	540	540	900	900	1260	1260	1260	1620	1620
KG	5.2	5.8	6.5	7.2	7.8	8.4	9.2	9.9	10.6	11.2	11.9	12.6

LAF15 / LSF15 標準環境 Standard type

鐵芯平板式 With Iron Core

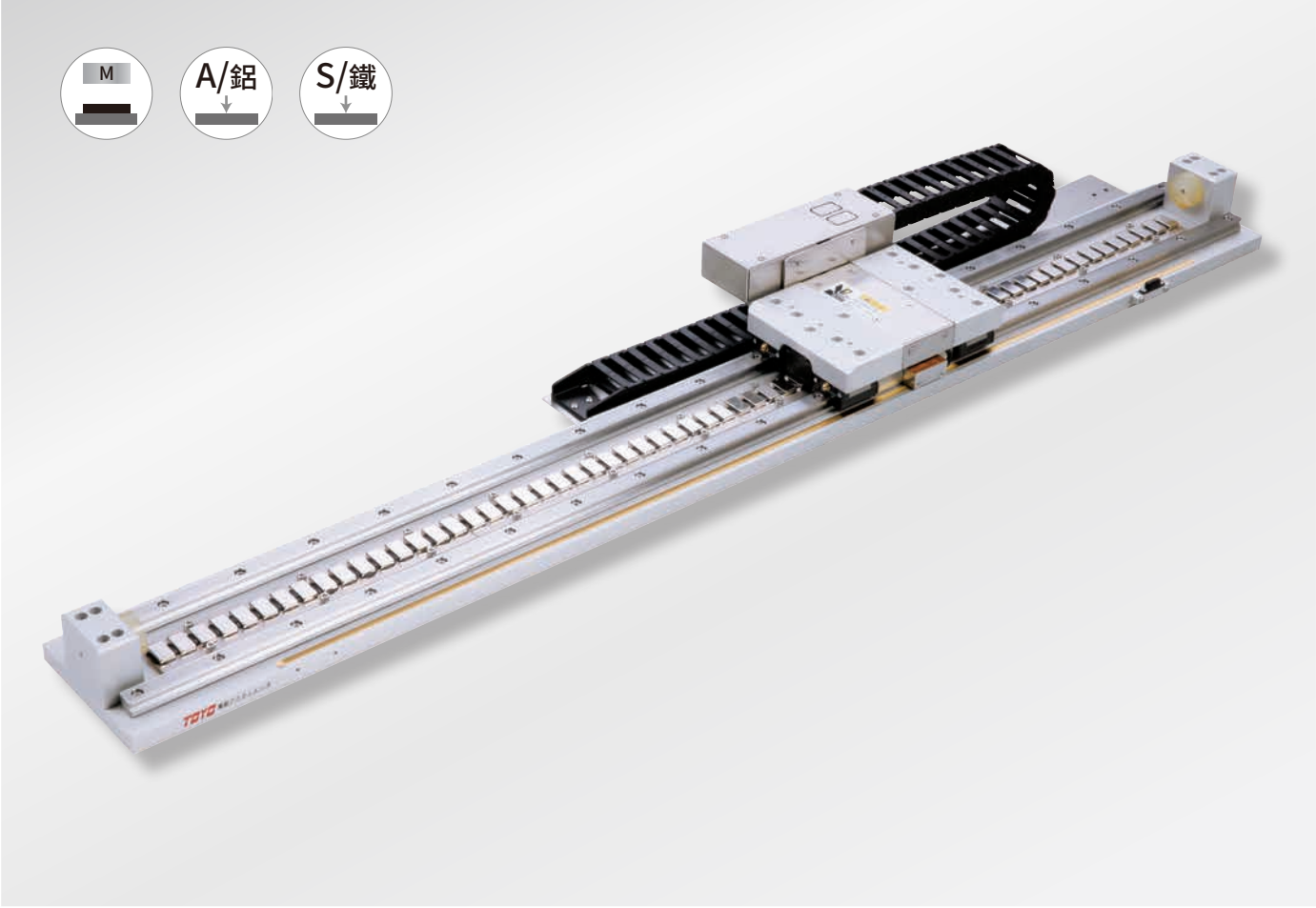

最大行程 Maximum Stroke	最高速度 Maximum Speed	連續推力 Continuous Force	連續可搬重量 Continuous Payload
1600mm	3500mm/s	59N	20kg

型號表示方式 Ordering Method

LA(S)F15 - RHS2 - N - 1600 - LS10 - R - 05H - LC100 - A001

本體型號 Model

LAF	本體鋁板 Body Aluminum
LSF	本體鐵板 Body Steel

線槽固定方式 Cable chain fixing method

RHS2	小型線槽 Small cable track	水平安裝右方出線 Horizontally, right
LHS2		水平安裝左方出線 Horizontally, left
RWS2		壁掛安裝右方出線 Wall mount, right
LES2		壁掛安裝左方出線 Wall mount, left
RHL2	大型線槽 Large cable track	水平安裝右方出線 Horizontally, right
LHL2		水平安裝左方出線 Horizontally, left
RWL2		壁掛安裝右方出線 Wall mount, right
LWL2		壁掛安裝左方出線 Wall mount, left

雙線圈 Double coil

N	單動子 Single mover

行程 Stroke

170~1600mm
間隔130 Pitch 130mm

編碼器 Encoder

LS10	1μm光學尺 Optical encoder
LS05	0.5μm光學尺 Optical encoder
LS01	0.1μm光學尺 Optical encoder
MS10	1μm磁性尺-SIKO Magnetic encoder
TS10	1μm磁性尺-TOYO Magnetic encoder

原點位置 Position of origin

R	右 Right
L	左 Left

線長 Cable length

N	無線材 None
05	5m
08	8m
12	12m
XX	XXm特殊長度 Customized length

霍爾線材 Hall Cable

-	無 None
H	霍爾 Hall

特注式樣 Customization order no.

對應驅動器 Controller type

LC100	TOYO (Pulse)
LC100E	TOYO (EtherCAT)
S	Servotronix
M	三菱 Mitsubishi
P	松下 Panasonic
D	台達 Delta
Z	其他 Other
N	無選配 None

※標配5m，長度包含履帶線槽段。
※ Standard:5m, including the length of cable chain.
※特殊線長特注，請與本公司業務聯絡。
※ Please consult with our sales department for customized cable length.
※選擇線長N時，控制器需選N。
※ It is compulsory to select N for the controller while choosing cable length N.

基本仕樣 Specification

規格 Spec	型號 Model	LAF15 / LSF15
	重複精度 Repeatability (mm)	±0.002
	最大推力 Max. Force (N)	270
	連續推力 Rated Force (N)	59
	連續可搬重量 Max. Payload (kg) ※1	20
	標準行程 Stroke (mm)	170~1600
	最高速度 Maximum Speed (mm/s)	3500

※1 連續可搬重量為線速度 1m/s, 最大加速度 5m/s² 固定行程來回，不同情況會有不同。
The continuous payload is the data when the robot runs with maximum speed 1m/s and acceleration 5m/s².
Different application will have different result.

可搬質量與速度 Payload & Speed

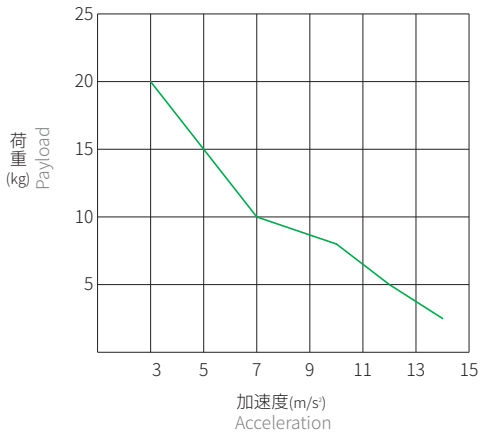

容許負載力距表 Allowable Overhang

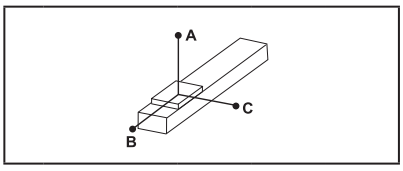

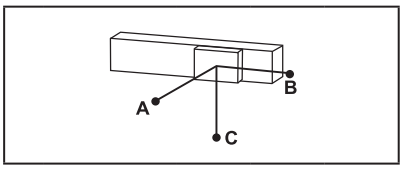

(單位 Unit : mm)

水平安裝 Horizontal Installation ※2

	荷重 Load	A	B	C
LAF15 / LSF15	5kg	2900	2900	900
	10kg	2500	1500	450
	15kg	2300	1000	300
	20kg	1750	500	200

(單位 Unit : mm)

壁掛安裝 Wall Installation ※2

	荷重 Load	A	B	C
LAF15 / LSF15	5kg	850	1800	3000
	10kg	400	900	2100
	15kg	250	550	1900
	20kg	160	400	1750

※2 相同速度下加速度時間不同，加速度及荷重也隨之改變，表為加速度時間 0.2s。
Even the speed is same, if acceleration and acceleration time is changed, the payload will be different. Above chart is based on acceleration time 0.2 sec.

靜態容許負載慣量 Static Loading Moment

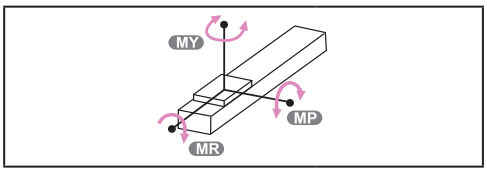

(單位 Unit : N.m)

LAF15 / LSF15	MY	280
	MP	280
	MR	250

對應驅控器一覽表 Corresponding Controller Chart

外觀 Exterior	驅控器型號 Controller Model	電氣規格 Electrical Spec	詳細參閱 Reference Page
	LC100	單相 / 三相 Single-phase/Three-phase 220V	P.291

LAF15 / LSF15 標準環境 Standard type

鐵芯平板式 With Iron Core

LAF15 / LSF15-RHS

2D CAD 3D CAD

● CAD圖面可至www.toyorobot.com下載 ●
Please do wnload the CAD file from TOYO's website : www.toyorobot.com

單位 Unit : mm

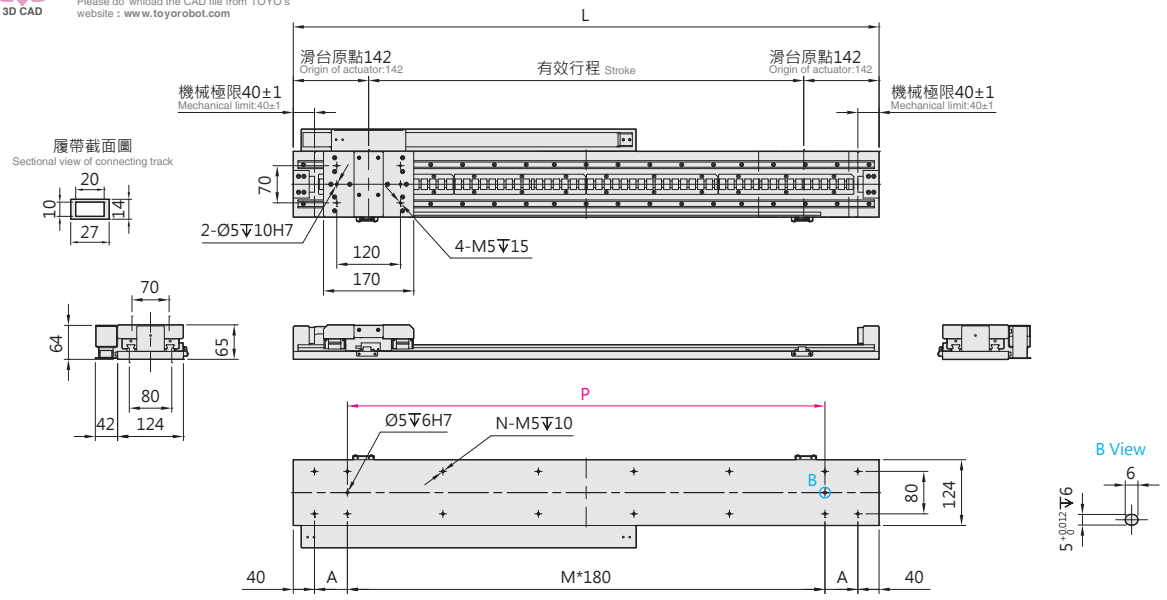

有效行程 Stroke	170	300	430	560	690	820	950	1080	1210	1340	1470	1600
L	454	584	714	844	974	1104	1234	1364	1494	1624	1754	1884
A	97	162	47	112	177	62	127	12	77	142	27	92
M	1	1	3	3	3	5	5	7	7	7	9	9
N	8	8	12	12	12	16	16	20	20	20	24	24
P	180	180	540	540	540	900	900	1260	1260	1260	1620	1620
KG	7.9	9.2	10.3	11.6	12.9	14.1	15.4	16.7	18.0	19.3	20.6	22.0

LAF15 / LSF15-RHL

2D CAD 3D CAD

● CAD圖面可至www.toyorobot.com下載 ●
Please do wnload the CAD file from TOYO's website : www.toyorobot.com

單位 Unit : mm

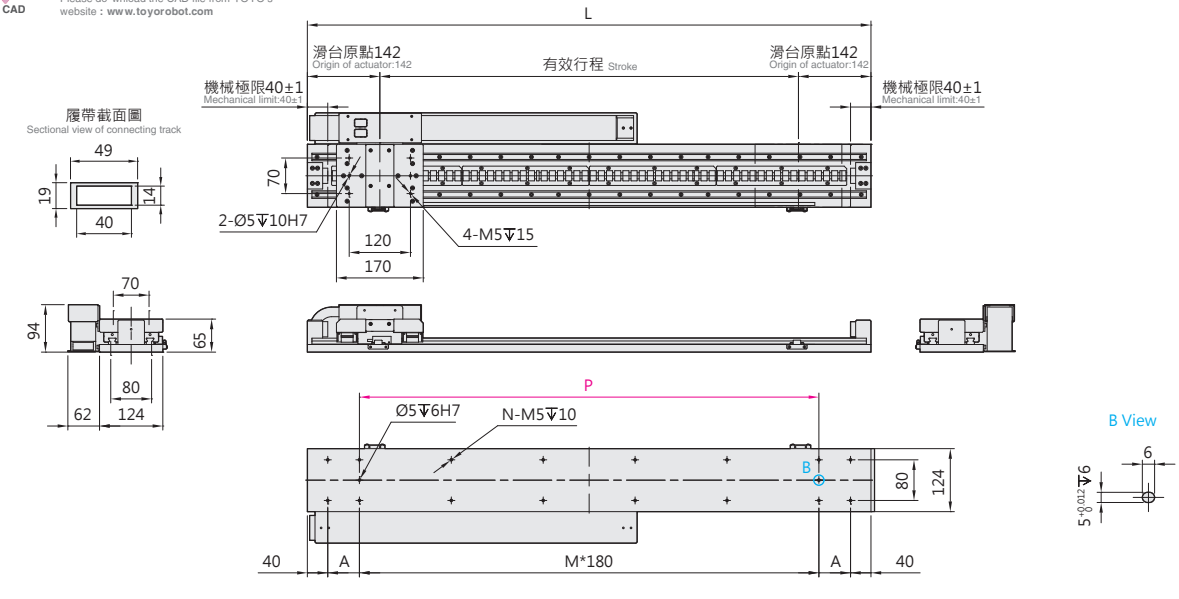

有效行程 Stroke	170	300	430	560	690	820	950	1080	1210	1340	1470	1600
L	454	584	714	844	974	1104	1234	1364	1494	1624	1754	1884
A	97	162	47	112	177	62	127	12	77	142	27	92
M	1	1	3	3	3	5	5	7	7	7	9	9
N	8	8	12	12	12	16	16	20	20	20	24	24
P	180	180	540	540	540	900	900	1260	1260	1260	1620	1620
KG	7.9	9.2	10.3	11.6	12.9	14.1	15.4	16.7	18.0	19.3	20.6	22.0

LAF15 / LSF15-LHS

2D CAD 3D CAD

● CAD圖面可至www.toyorobot.com下載 ●
Please do wnload the CAD file from TOYO's website : www.toyorobot.com

單位 Unit : mm

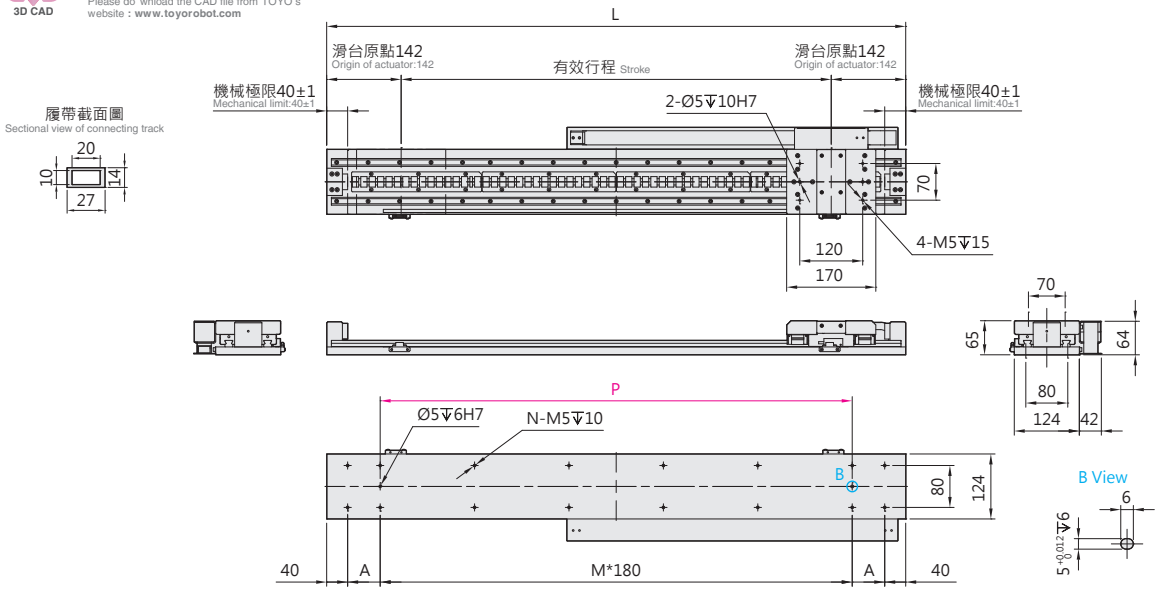

有效行程 Stroke	170	300	430	560	690	820	950	1080	1210	1340	1470	1600
L	454	584	714	844	974	1104	1234	1364	1494	1624	1754	1884
A	97	162	47	112	177	62	127	12	77	142	27	92
M	1	1	3	3	3	5	5	7	7	7	9	9
N	8	8	12	12	12	16	16	20	20	20	24	24
P	180	180	540	540	540	900	900	1260	1260	1260	1620	1620
KG	7.9	9.2	10.3	11.6	12.9	14.1	15.4	16.7	18.0	19.3	20.6	22.0

LAF15 / LSF15-LHL

2D CAD 3D CAD

● CAD圖面可至www.toyorobot.com下載 ●
Please do wnload the CAD file from TOYO's website : www.toyorobot.com

單位 Unit : mm

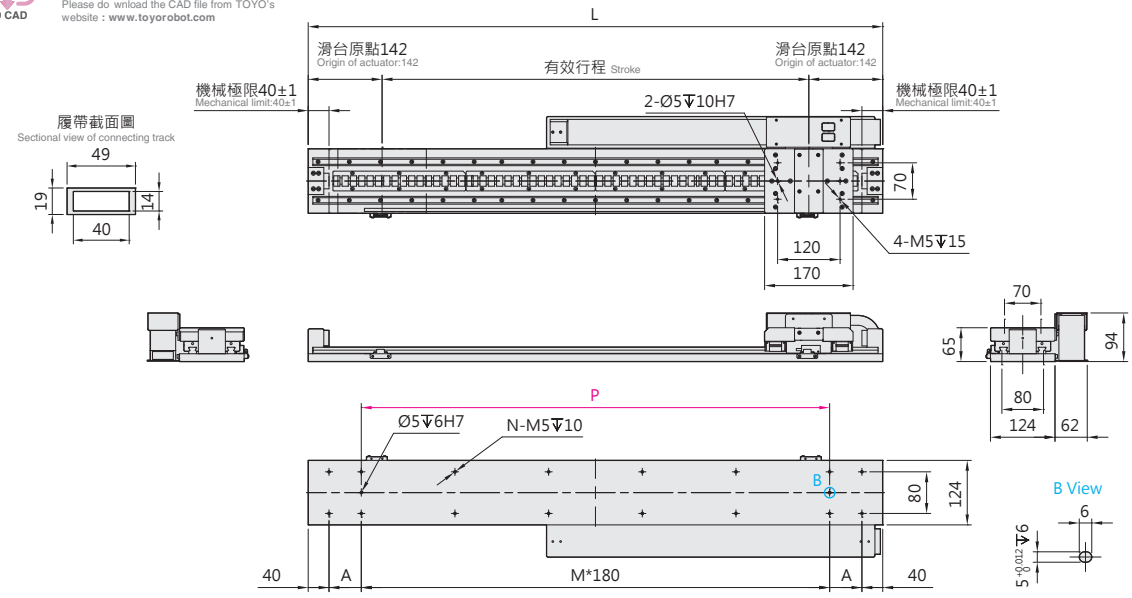

有效行程 Stroke	170	300	430	560	690	820	950	1080	1210	1340	1470	1600
L	454	584	714	844	974	1104	1234	1364	1494	1624	1754	1884
A	97	162	47	112	177	62	127	12	77	142	27	92
M	1	1	3	3	3	5	5	7	7	7	9	9
N	8	8	12	12	12	16	16	20	20	20	24	24
P	180	180	540	540	540	900	900	1260	1260	1260	1620	1620
KG	7.9	9.2	10.3	11.6	12.9	14.1	15.4	16.7	18.0	19.3	20.6	22.0

LAF15 / LSF15 標準環境 Standard type

鐵芯平板式 With Iron Core

LAF15 / LSF15-RWS

2D CAD 3D CAD ● CAD圖面可至www.toyorobot.com下載 ●
Please do wnload the CAD file from TOYO's website : www.toyorobot.com

單位 Unit : mm

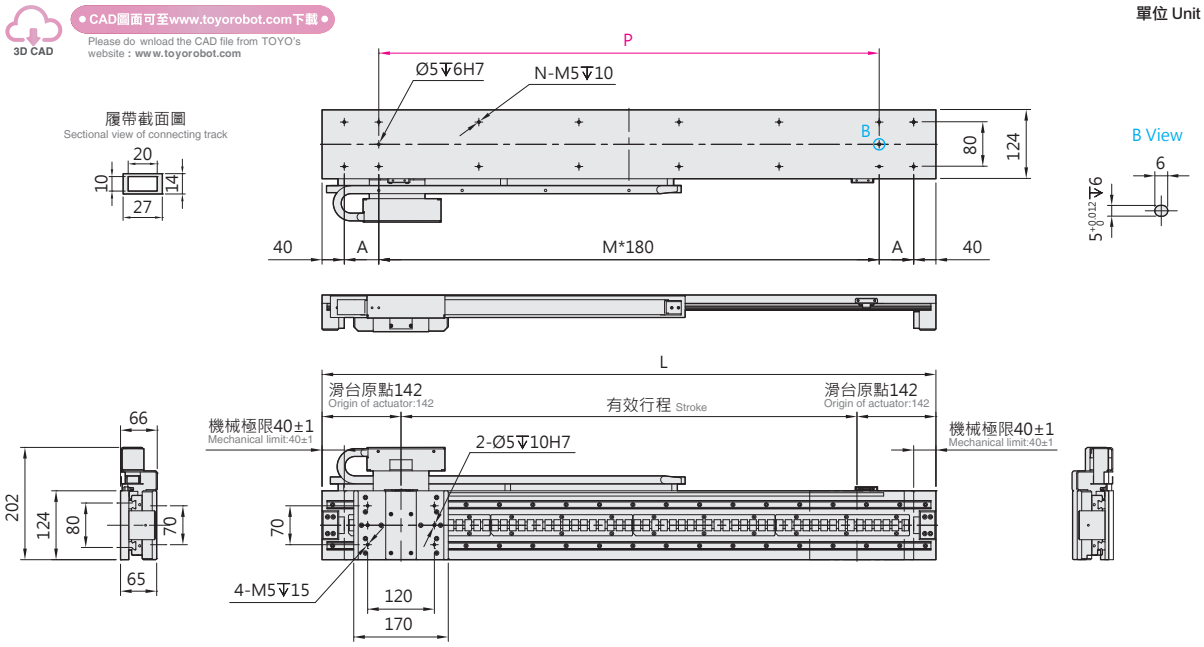

有效行程 Stroke	170	300	430	560	690	820	950	1080	1210	1340	1470	1600
L	454	584	714	844	974	1104	1234	1364	1494	1624	1754	1884
A	97	162	47	112	177	62	127	12	77	142	27	92
M	1	1	3	3	3	5	5	7	7	7	9	9
N	8	8	12	12	12	16	16	20	20	20	24	24
P	180	180	540	540	540	900	900	1260	1260	1260	1620	1620
KG	7.9	9.2	10.3	11.6	12.9	14.1	15.4	16.7	18.0	19.3	20.6	22.0

LAF15 / LSF15-RWL

2D CAD 3D CAD ● CAD圖面可至www.toyorobot.com下載 ●
Please do wnload the CAD file from TOYO's website : www.toyorobot.com

單位 Unit : mm

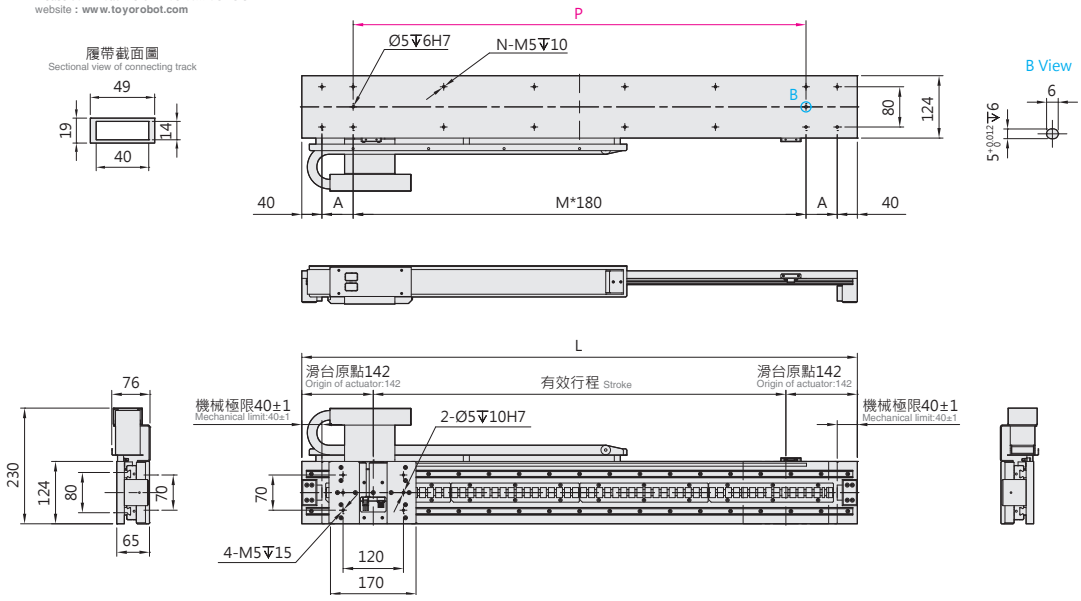

有效行程 Stroke	170	300	430	560	690	820	950	1080	1210	1340	1470	1600
L	454	584	714	844	974	1104	1234	1364	1494	1624	1754	1884
A	97	162	47	112	177	62	127	12	77	142	27	92
M	1	1	3	3	3	5	5	7	7	7	9	9
N	8	8	12	12	12	16	16	20	20	20	24	24
P	180	180	540	540	540	900	900	1260	1260	1260	1620	1620
KG	7.9	9.2	10.3	11.6	12.9	14.1	15.4	16.7	18.0	19.3	20.6	22.0

LAF15 / LSF15-LWS

2D CAD 3D CAD

● CAD圖面可至www.toyorobot.com下載 ●
Please do wnload the CAD file from TOYO's website : www.toyorobot.com

單位 Unit : mm

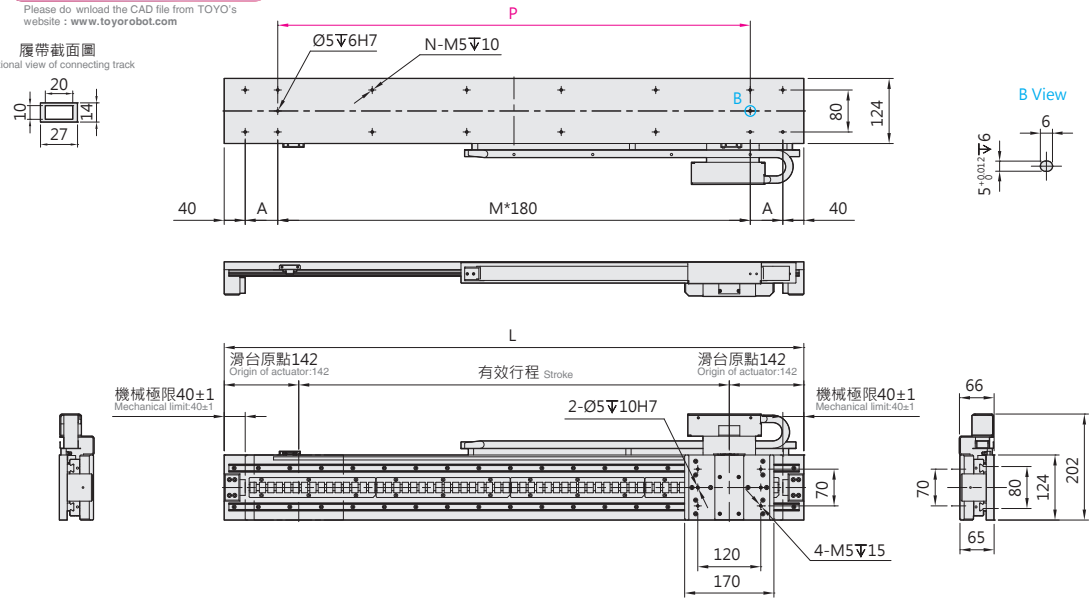

有效行程 Stroke	170	300	430	560	690	820	950	1080	1210	1340	1470	1600
L	454	584	714	844	974	1104	1234	1364	1494	1624	1754	1884
A	97	162	47	112	177	62	127	12	77	142	27	92
M	1	1	3	3	3	5	5	7	7	7	9	9
N	8	8	12	12	12	16	16	20	20	20	24	24
P	180	180	540	540	540	900	900	1260	1260	1260	1620	1620
KG	7.9	9.2	10.3	11.6	12.9	14.1	15.4	16.7	18.0	19.3	20.6	22.0

LAF15 / LSF15-LWL

2D CAD 3D CAD

● CAD圖面可至www.toyorobot.com下載 ●
Please do wnload the CAD file from TOYO's website : www.toyorobot.com

單位 Unit : mm

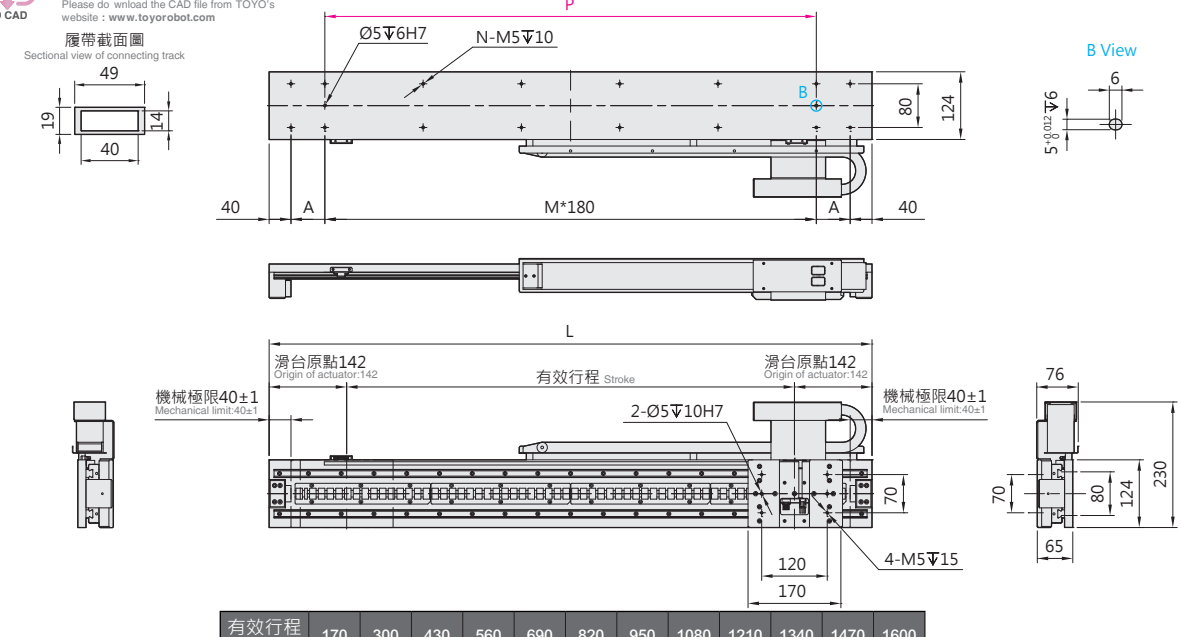

有效行程 Stroke	170	300	430	560	690	820	950	1080	1210	1340	1470	1600
L	454	584	714	844	974	1104	1234	1364	1494	1624	1754	1884
A	97	162	47	112	177	62	127	12	77	142	27	92
M	1	1	3	3	3	5	5	7	7	7	9	9
N	8	8	12	12	12	16	16	20	20	20	24	24
P	180	180	540	540	540	900	900	1260	1260	1260	1620	1620
KG	7.9	9.2	10.3	11.6	12.9	14.1	15.4	16.7	18.0	19.3	20.6	22.0

LAF20 / LSF20

標準環境 Standard type

鐵芯平板式 With Iron Core

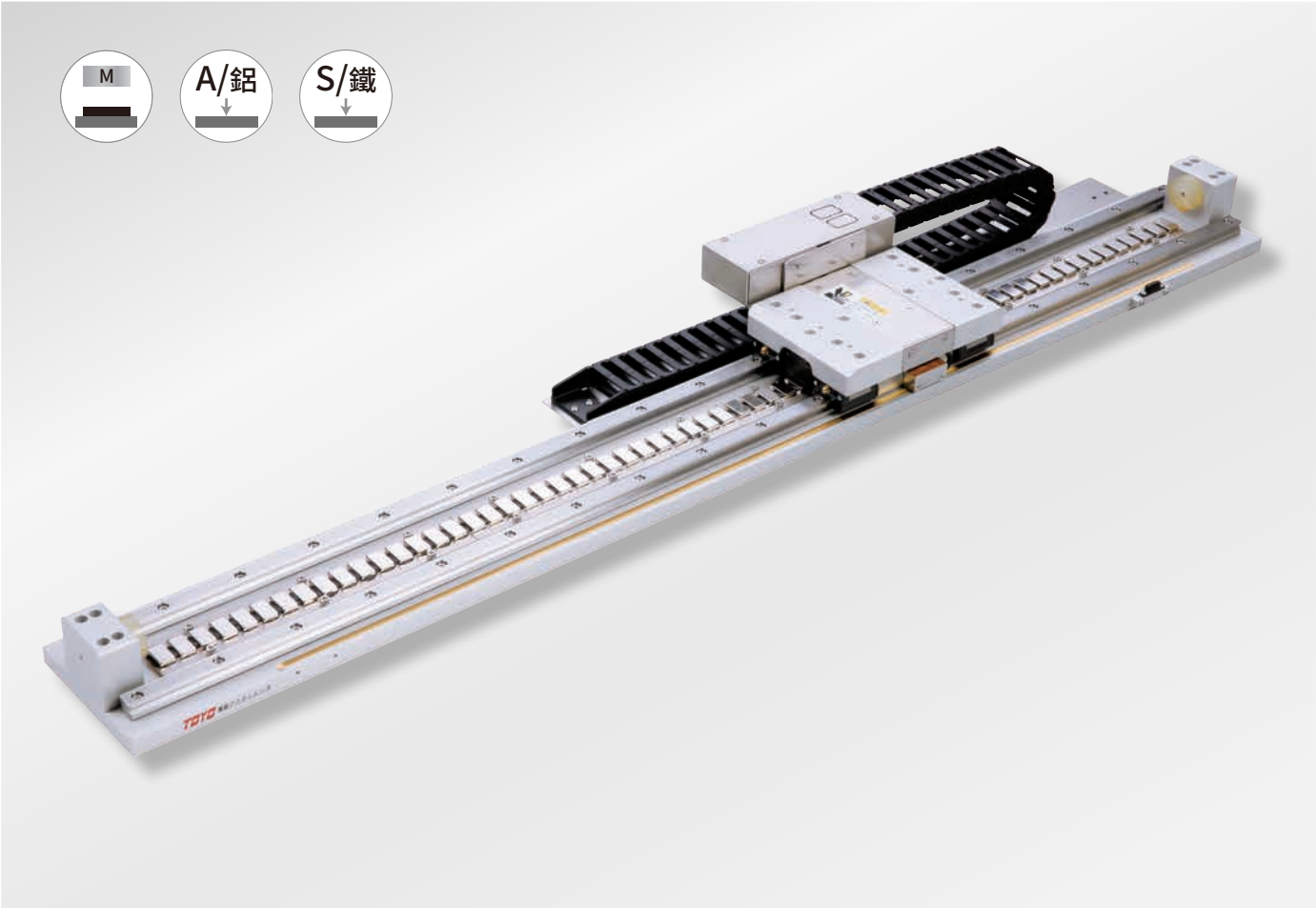

最大行程 Maximum Stroke	最高速度 Maximum Speed	連續推力 Continuous Force	連續可搬重量 Continuous Payload
1600mm	3500mm/s	113N	40kg

型號表示方式 Ordering Method

LA(S)F20 - RHS2 - N - 1600 - LS10 - R - 05H - LC100 - A001

本體型號 Model

LAF	本體鋁板 Body Aluminum
LSF	本體鐵板 Body Steel

線槽固定方式 Cable chain fixing method

RHS2	小型線槽 Small cable track	水平安裝右方出線 Horizontally, right
LHS2		水平安裝左方出線 Horizontally, left
RWS2		壁掛安裝右方出線 Wall mount, right
LES2		壁掛安裝左方出線 Wall mount, left
RHL2	大型線槽 Large cable track	水平安裝右方出線 Horizontally, right
LHL2		水平安裝左方出線 Horizontally, left
RWL2		壁掛安裝右方出線 Wall mount, right
LWL2		壁掛安裝左方出線 Wall mount, left

雙線圈 Double coil

N	單動子 Single mover

行程 Stroke

170~1600mm
間隔130 Pitch 130mm

編碼器 Encoder

LS10	1μm光學尺 Optical encoder
LS05	0.5μm光學尺 Optical encoder
LS01	0.1μm光學尺 Optical encoder
MS10	1μm磁性尺-SIKO Magnetic encoder
TS10	1μm磁性尺-TOYO Magnetic encoder

原點位置 Position of origin

R	右 Right
L	左 Left

線長 Cable length

N	無線材 None
05	5m
08	8m
12	12m
XX	XXm特殊長度 Customized length

※標配5m，長度包含履帶線槽段。
※ Standard:5m, including the length of cable chain.
※特殊線長特注，請與本公司業務聯絡。
※ Please consult with our sales department for customized cable length.
※選擇線長N時，控制器需選N。
※ It is compulsory to select N for the controller while choosing cable length N.

霍爾線材 Hall Cable

-	無 None
H	霍爾 Hall

特注式樣 Customization order no.

對應驅動器 Controller type

LC100	TOYO (Pulse)
LC100E	TOYO (EtherCAT)
S	Servotronix
M	三菱 Mitsubishi
P	松下 Panasonic
D	台達 Delta
Z	其他 Other
N	無選配 None

基本仕樣 Specification

規格 Spec	型號 Model	LAF20 / LSF20
	重複精度 Repeatability (mm)	±0.002
	最大推力 Max. Force (N)	510
	連續推力 Rated Force (N)	113
	連續可搬重量 Max. Payload (kg) ※1	40
	標準行程 Stroke (mm)	170~1600
	最高速度 Maximum Speed (mm/s)	3500

※1 連續可搬重量為線速度 1m/s, 最大加速度 5m/s² 固定行程來回，不同情況會有不同。
The continuous payload is the data when the robot runs with maximum speed 1m/s and acceleration 5m/s².
Different application will have different result.

可搬質量與速度 Payload & Speed

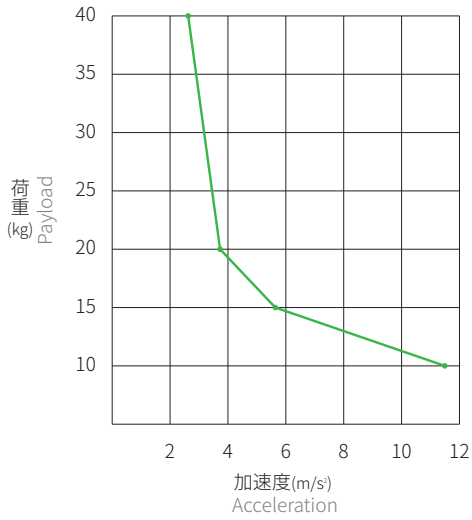

容許負載力距表 Allowable Overhang

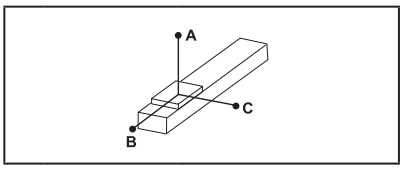

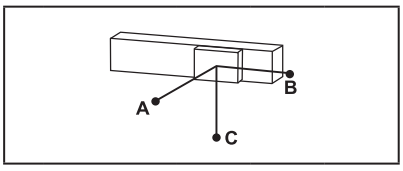

(單位 Unit : mm)

水平安裝 Horizontal Installation※2

	荷重 Load	A	B	C
LAF20 / LSF20	10kg	3100	1700	1150
	15kg	2800	1100	850
	20kg	2600	850	700
	25kg	2100	700	500
	30kg	1800	600	350
	35kg	1500	520	250
	40kg	1300	450	200

(單位 Unit : mm)

壁掛安裝 Wall Installation※2

	荷重 Load	A	B	C
LAF20 / LSF20	10kg	1200	1300	2500
	15kg	850	800	2000
	20kg	650	600	2000
	25kg	450	390	1200
	30kg	300	300	1000
	35kg	250	250	850
	40kg	200	200	750

※2 相同速度下加速度時間不同，加速度及荷重也隨之改變，表為加速度時間 0.2s。
Even the speed is same, if acceleration and acceleration time is changed, the payload will be different. Above chart is based on acceleration time 0.2 sec.

靜態容許負載慣量 Static Loading Moment

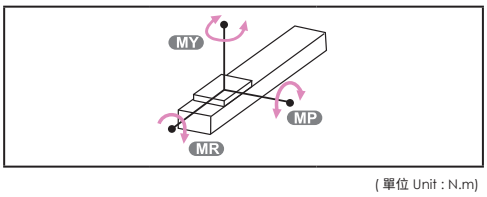

(單位 Unit : N.m)

LAF20 / LSF20	MY	350
	MP	350
	MR	300

對應驅控器一覽表 Corresponding Controller Chart

外觀 Exterior	驅控器型號 Controller Model	電氣規格 Electrical Spec	詳細參閱 Reference Page
	LC100	單相 / 三相 Single-phase/Three-phase 220V	P.291

LAF20 / LSF20 標準環境 Standard type

鐵芯平板式 With Iron Core

LAF20 / LSF20-RHS

2D CAD 3D CAD ● CAD圖面可至www.toyorobot.com下載 ●
Please do wnload the CAD file from TOYO's website : www.toyorobot.com

單位 Unit : mm

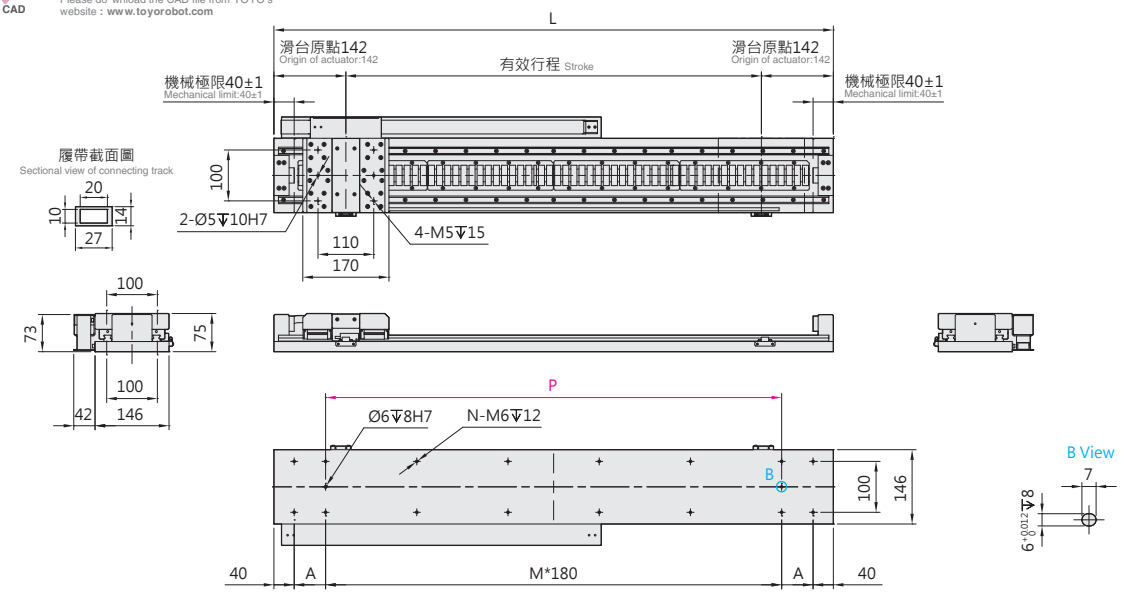

有效行程 Stroke	170	300	430	560	690	820	950	1080	1210	1340	1470	1600
L	454	584	714	844	974	1104	1234	1364	1494	1624	1754	1884
A	97	162	47	112	177	62	127	12	77	142	27	92
M	1	1	3	3	3	5	5	7	7	7	9	9
N	8	8	12	12	12	16	16	20	20	20	24	24
P	180	180	540	540	540	900	900	1260	1260	1260	1620	1620
KG	11.2	12.7	14.5	16.1	17.8	19.5	21.3	23.0	24.7	26.3	28.1	29.8

LAF20 / LSF20-RHL

2D CAD 3D CAD ● CAD圖面可至www.toyorobot.com下載 ●
Please do wnload the CAD file from TOYO's website : www.toyorobot.com

單位 Unit : mm

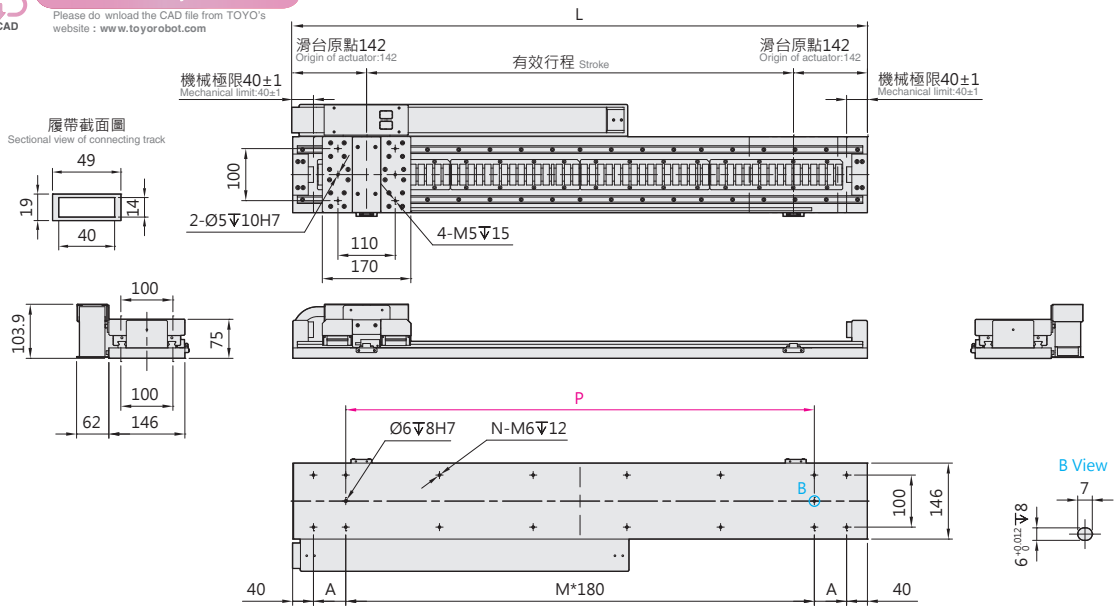

有效行程 Stroke	170	300	430	560	690	820	950	1080	1210	1340	1470	1600
L	454	584	714	844	974	1104	1234	1364	1494	1624	1754	1884
A	97	162	47	112	177	62	127	12	77	142	27	92
M	1	1	3	3	3	5	5	7	7	7	9	9
N	8	8	12	12	12	16	16	20	20	20	24	24
P	180	180	540	540	540	900	900	1260	1260	1260	1620	1620
KG	11.2	12.7	14.5	16.1	17.8	19.5	21.3	23.0	24.7	26.3	28.1	29.8

LAF20 / LSF20-LHS

2D CAD 3D CAD

● CAD圖面可至www.toyorobot.com下載 ●

Please do wnload the CAD file from TOYO's website : www.toyorobot.com

單位 Unit : mm

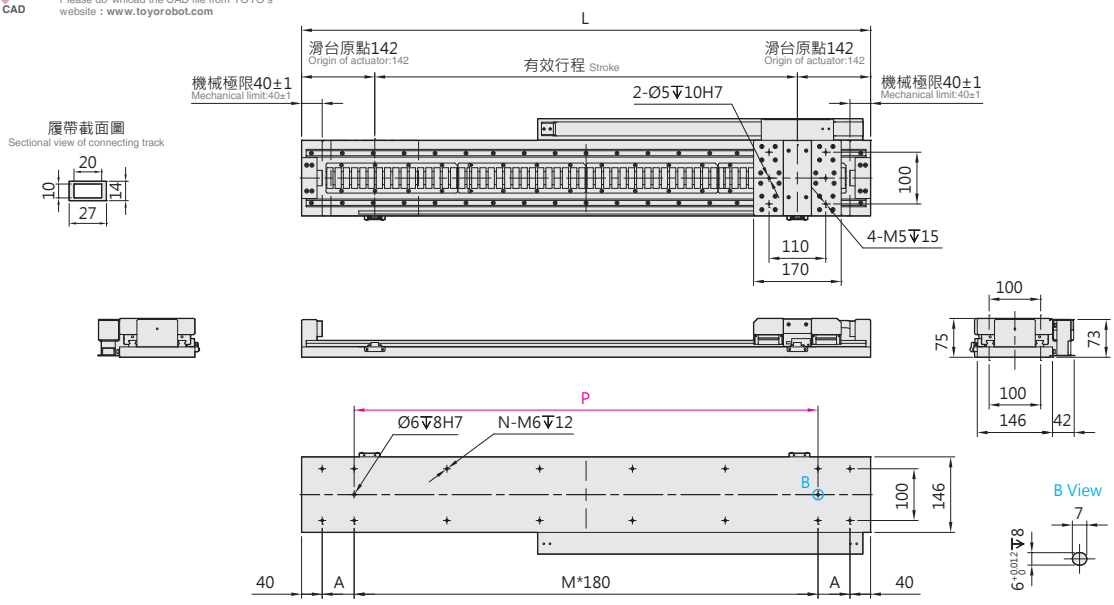

有效行程 Stroke	170	300	430	560	690	820	950	1080	1210	1340	1470	1600
L	454	584	714	844	974	1104	1234	1364	1494	1624	1754	1884
A	97	162	47	112	177	62	127	12	77	142	27	92
M	1	1	3	3	3	5	5	7	7	7	9	9
N	8	8	12	12	12	16	16	20	20	20	24	24
P	180	180	540	540	540	900	900	1260	1260	1260	1620	1620
KG	11.2	12.7	14.5	16.1	17.8	19.5	21.3	23.0	24.7	26.3	28.1	29.8

LAF20 / LSF20-LHL

2D CAD 3D CAD

● CAD圖面可至www.toyorobot.com下載 ●

Please do wnload the CAD file from TOYO's website : www.toyorobot.com

單位 Unit : mm

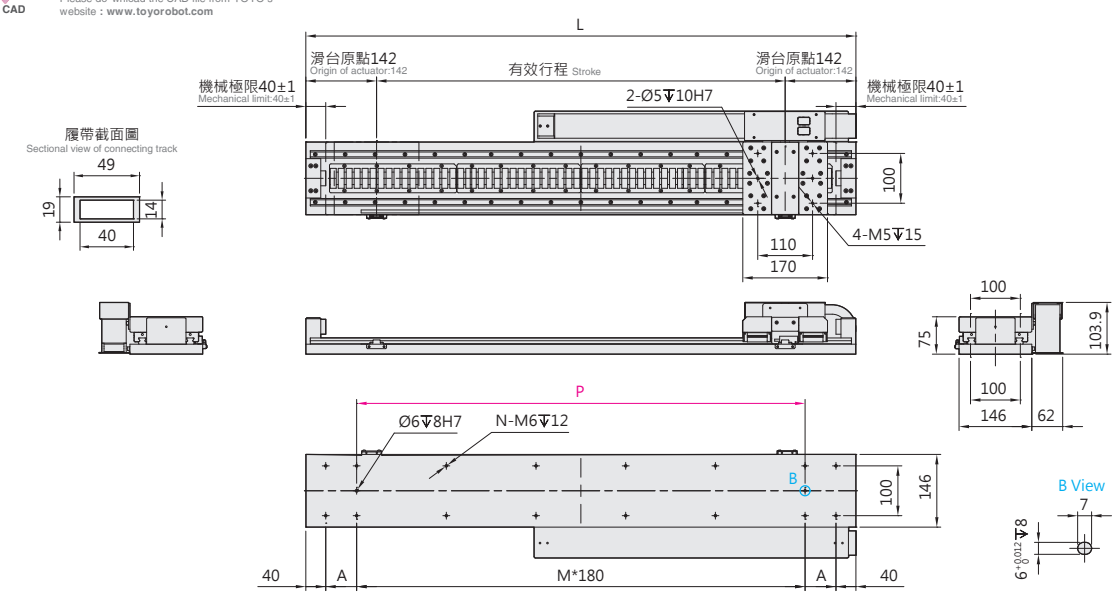

有效行程 Stroke	170	300	430	560	690	820	950	1080	1210	1340	1470	1600
L	454	584	714	844	974	1104	1234	1364	1494	1624	1754	1884
A	97	162	47	112	177	62	127	12	77	142	27	92
M	1	1	3	3	3	5	5	7	7	7	9	9
N	8	8	12	12	12	16	16	20	20	20	24	24
P	180	180	540	540	540	900	900	1260	1260	1260	1620	1620
KG	11.2	12.7	14.5	16.1	17.8	19.5	21.3	23.0	24.7	26.3	28.1	29.8

LAF20 / LSF20

標準環境 Standard type

鐵芯平板式 With Iron Core

LAF20 / LSF20-RWS

2D CAD 3D CAD

● CAD圖面可至www.toyorobot.com下載 ●
Please do wnload the CAD file from TOYO's website : www.toyorobot.com

單位 Unit : mm

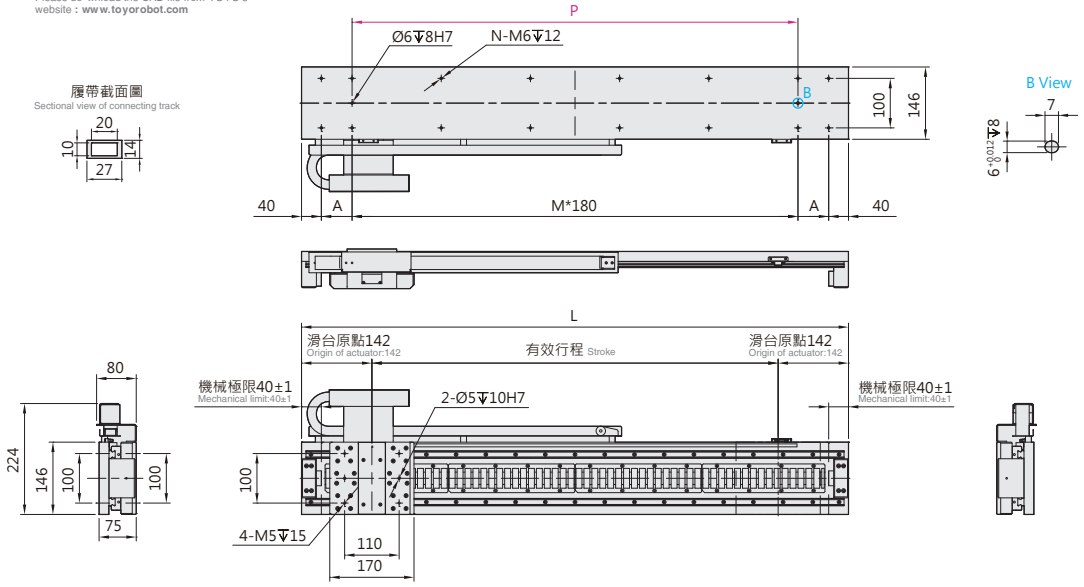

有效行程 Stroke	170	300	430	560	690	820	950	1080	1210	1340	1470	1600
L	454	584	714	844	974	1104	1234	1364	1494	1624	1754	1884
A	97	162	47	112	177	62	127	12	77	142	27	92
M	1	1	3	3	3	5	5	7	7	7	9	9
N	8	8	12	12	12	16	16	20	20	20	24	24
P	180	180	540	540	540	900	900	1260	1260	1260	1620	1620
KG	11.2	12.7	14.5	16.1	17.8	19.5	21.3	23.0	24.7	26.3	28.1	29.8

LAF20 / LSF20-RWL

2D CAD 3D CAD

● CAD圖面可至www.toyorobot.com下載 ●
Please do wnload the CAD file from TOYO's website : www.toyorobot.com

單位 Unit : mm

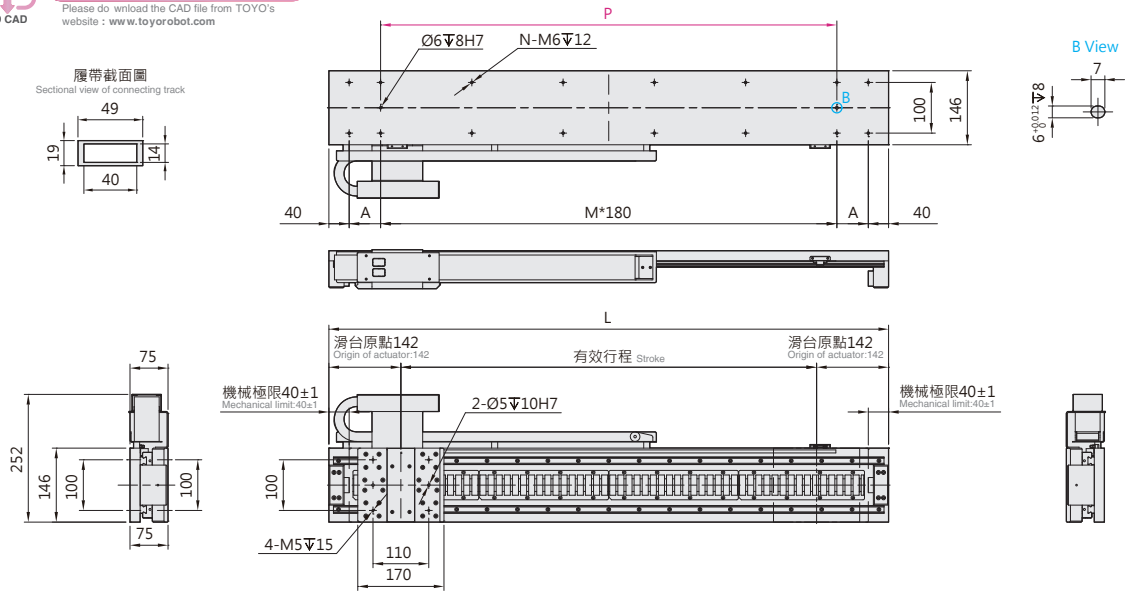

有效行程 Stroke	170	300	430	560	690	820	950	1080	1210	1340	1470	1600
L	454	584	714	844	974	1104	1234	1364	1494	1624	1754	1884
A	97	162	47	112	177	62	127	12	77	142	27	92
M	1	1	3	3	3	5	5	7	7	7	9	9
N	8	8	12	12	12	16	16	20	20	20	24	24
P	180	180	540	540	540	900	900	1260	1260	1260	1620	1620
KG	11.2	12.7	14.5	16.1	17.8	19.5	21.3	23.0	24.7	26.3	28.1	29.8

LAF20 / LSF20-LWS

2D CAD 3D CAD

● CAD圖面可至www.toyorobot.com下載 ●
Please do wnload the CAD file from TOYO's website : www.toyorobot.com

單位 Unit : mm

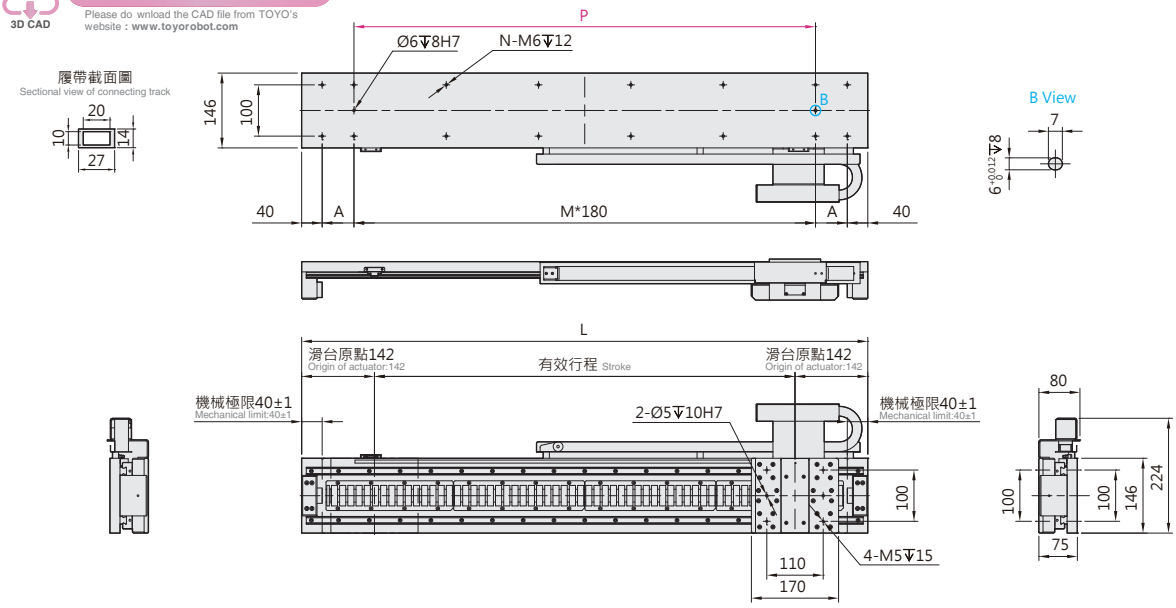

有效行程 Stroke	170	300	430	560	690	820	950	1080	1210	1340	1470	1600
L	454	584	714	844	974	1104	1234	1364	1494	1624	1754	1884
A	97	162	47	112	177	62	127	12	77	142	27	92
M	1	1	3	3	3	5	5	7	7	7	9	9
N	8	8	12	12	12	16	16	20	20	20	24	24
P	180	180	540	540	540	900	900	1260	1260	1260	1620	1620
KG	11.2	12.7	14.5	16.1	17.8	19.5	21.3	23.0	24.7	26.3	28.1	29.8

LAF20 / LSF20-LWL

2D CAD 3D CAD

● CAD圖面可至www.toyorobot.com下載 ●
Please do wnload the CAD file from TOYO's website : www.toyorobot.com

單位 Unit : mm

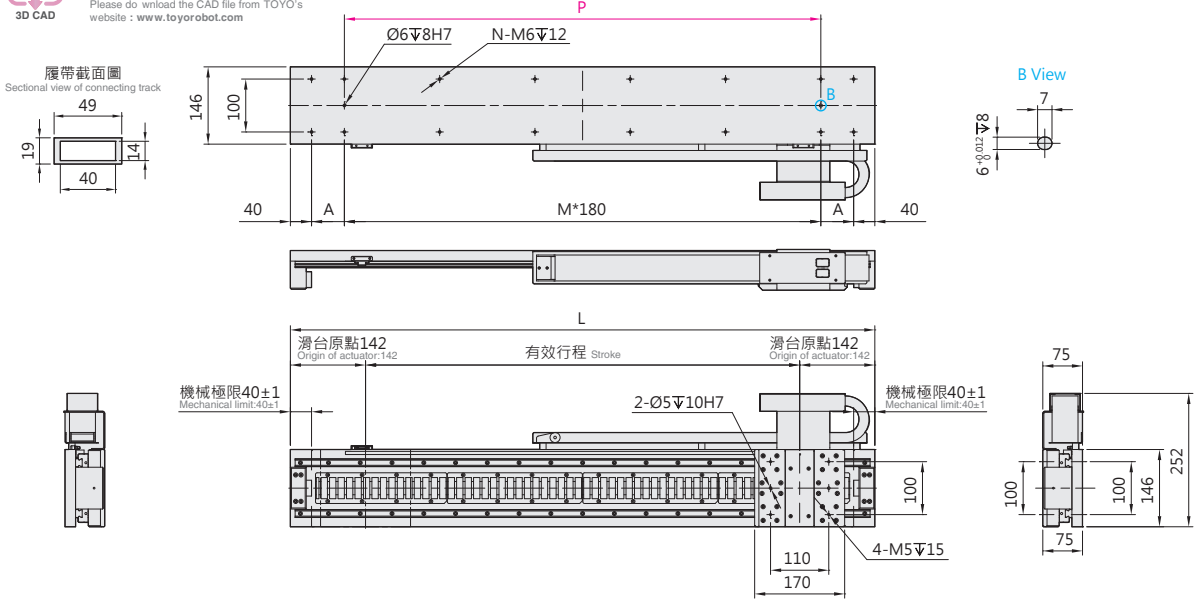

有效行程 Stroke	170	300	430	560	690	820	950	1080	1210	1340	1470	1600
L	454	584	714	844	974	1104	1234	1364	1494	1624	1754	1884
A	97	162	47	112	177	62	127	12	77	142	27	92
M	1	1	3	3	3	5	5	7	7	7	9	9
N	8	8	12	12	12	16	16	20	20	20	24	24
P	180	180	540	540	540	900	900	1260	1260	1260	1620	1620
KG	11.2	12.7	14.5	16.1	17.8	19.5	21.3	23.0	24.7	26.3	28.1	29.8

LAF30 / LSF30

標準環境 Standard type

鐵芯平板式 With Iron Core

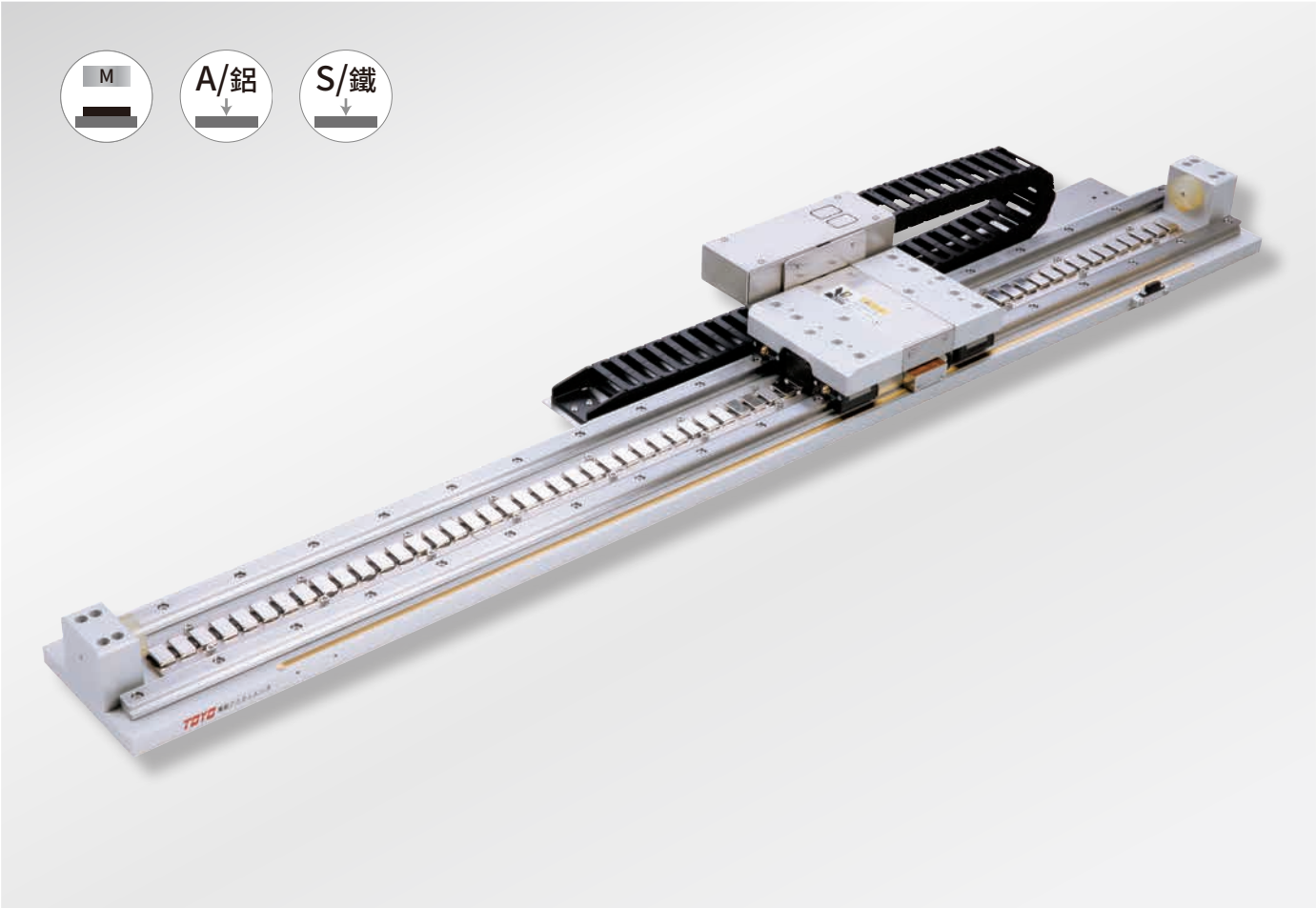

最大行程 Maximum Stroke	最高速度 Maximum Speed	連續推力 Continuous Force	連續可搬重量 Continuous Payload
1540mm	3500mm/s	158N	50kg

型號表示方式 Ordering Method

LA(S)F30 - RHS2 - N - 1540 - LS10 - R - 05H - LC100 - A001

本體型號 Model

LAF	本體鋁板 Body Aluminum
LSF	本體鐵板 Body Steel

線槽固定方式 Cable chain fixing method

RHS2	小型線槽 Small cable track	水平安裝右方出線 Horizontally, right
LHS2		水平安裝左方出線 Horizontally, left
RWS2		壁掛安裝右方出線 Wall mount, right
LES2		壁掛安裝左方出線 Wall mount, left
RHL2	大型線槽 Large cable track	水平安裝右方出線 Horizontally, right
LHL2		水平安裝左方出線 Horizontally, left
RWL2		壁掛安裝右方出線 Wall mount, right
LWL2		壁掛安裝左方出線 Wall mount, left

雙線圈 Double coil

N	單動子 Single mover

行程 Stroke

110~1540mm
間隔130 Pitch 130mm

編碼器 Encoder

LS10	1μm光學尺 Optical encoder
LS05	0.5μm光學尺 Optical encoder
LS01	0.1μm光學尺 Optical encoder
MS10	1μm磁性尺-SIKO Magnetic encoder
TS10	1μm磁性尺-TOYO Magnetic encoder

原點位置 Position of origin

R	右 Right
L	左 Left

線長 Cable length

N	無線材 None
05	5m
08	8m
12	12m
XX	XXm特殊長度 Customized length

霍爾線材 Hall Cable

-	無 None
H	霍爾 Hall

對應驅動器 Controller type

LC100	TOYO (Pulse)
LC100E	TOYO (EtherCAT)
S	Servotronix
M	三菱 Mitsubishi
P	松下 Panasonic
D	台達 Delta
Z	其他 Other
N	無選配 None

特注式樣 Customization order no.

※標配5m，長度包含履帶線槽段。
※ Standard:5m, including the length of cable chain.
※特殊線長特注，請與本公司業務聯絡。
※ Please consult with our sales department for customized cable length.
※選擇線長N時，控制器需選N。
※ It is compulsory to select N for the controller while choosing cable length N.

基本仕樣 Specification

規格 Spec	型號 Model	LAF30 / LSF30
	重複精度 Repeatability (mm)	±0.002
	最大推力 Max. Force (N)	713
	連續推力 Rated Force (N)	158
	連續可搬重量 Max. Payload (kg) ※1	50
	標準行程 Stroke (mm)	110~1540
	最高速度 Maximum Speed (mm/s)	3500

※1 連續可搬重量為線速度 1m/s, 最大加速度 5m/s² 固定行程來回，不同情況會有不同。
The continuous payload is the data when the robot runs with maximum speed 1m/s and acceleration 5m/s².
Different application will have different result.

可搬質量與速度 Payload & Speed

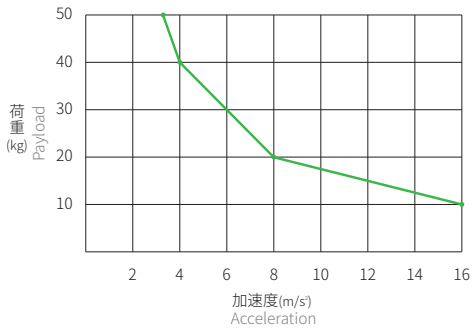

容許負載力距表 Allowable Overhang

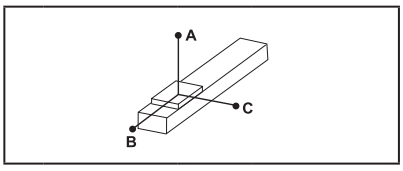

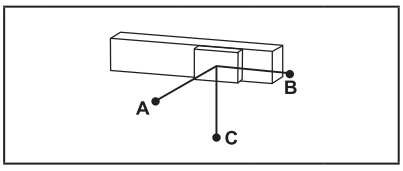

(單位 Unit : mm)

水平安裝 Horizontal Installation※2

	荷重 Load	A	B	C
LAF30 / LSF30	10kg	3300	2400	1200
	20kg	2200	1200	650
	30kg	2000	800	500
	40kg	1550	550	300
	50kg	1200	350	150
	35kg	1500	520	250
	40kg	1300	450	200

(單位 Unit : mm)

壁掛安裝 Wall Installation※2

	荷重 Load	A	B	C
LAF30 / LSF30	10kg	1250	1300	2700
	20kg	600	600	1700
	30kg	400	350	1400
	40kg	200	200	600
	50kg	140	150	450
	35kg	250	250	850
	40kg	200	200	750

※2 相同速度下加速度時間不同，加速度及荷重也隨之改變，表為加速度時間 0.2s。
Even the speed is same, if acceleration and acceleration time is changed, the payload will be different. Above chart is based on acceleration time 0.2 sec.

靜態容許負載慣量 Static Loading Moment

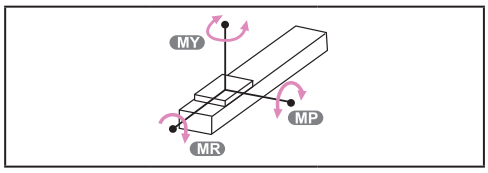

(單位 Unit : N.m)

LAF30 / LSF30	MY	370
	MP	370
	MR	300

對應驅控器一覽表 Corresponding Controller Chart

外觀 Exterior	驅控器型號 Controller Model	電氣規格 Electrical Spec	詳細參閱 Reference Page
	LC100	單相 / 三相 Single-phase/Three-phase 220V	P.291

LAF30 / LSF30 標準環境 Standard type

鐵芯平板式 With Iron Core

LAF30 / LSF30-RHS

2D CAD 3D CAD

● CAD圖面可至www.toyorobot.com下載 ●
Please do wnload the CAD file from TOYO's website : www.toyorobot.com

單位 Unit : mm

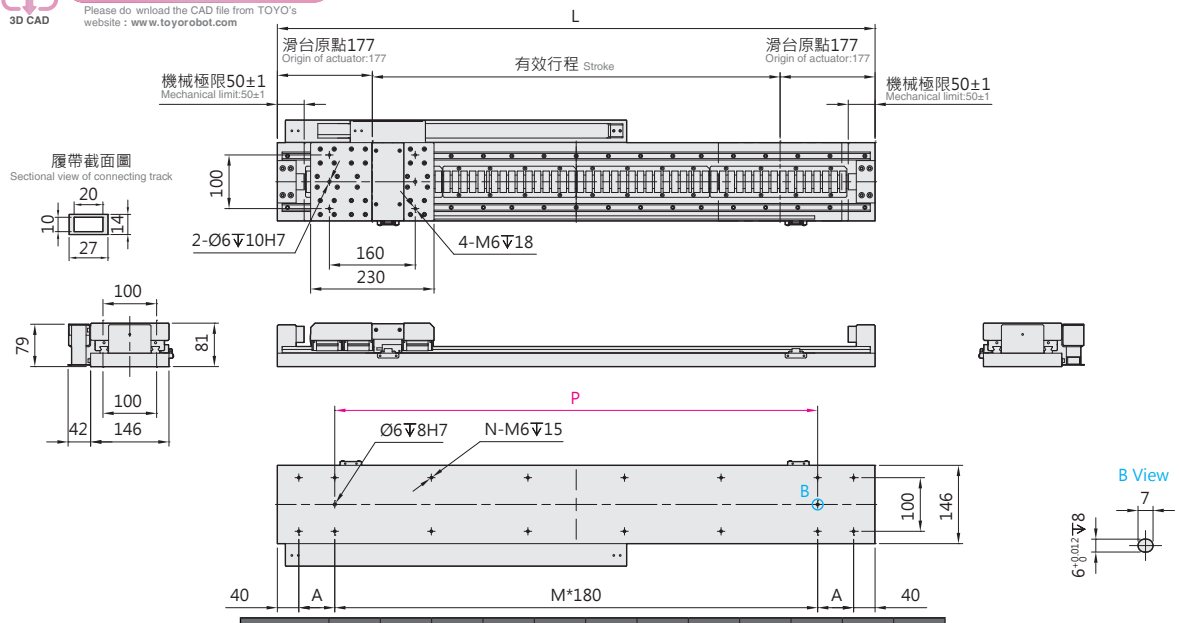

有效行程 Stroke	110	240	370	500	630	760	890	1020	1150	1280	1410	1540
L	464	594	724	854	984	1114	1244	1374	1504	1634	1764	1894
A	102	167	52	117	182	67	132	17	82	147	32	97
M	1	1	3	3	3	5	5	7	7	7	9	9
N	8	8	12	12	12	16	16	20	20	20	24	24
P	180	180	540	540	540	900	900	1260	1260	1260	1620	1620
KG	14.6	16.5	18.5	20.3	22.3	24.3	26.3	28.1	30.1	32.1	34.1	36.1

LAF30 / LSF30-RHL

2D CAD 3D CAD

● CAD圖面可至www.toyorobot.com下載 ●
Please do wnload the CAD file from TOYO's website : www.toyorobot.com

單位 Unit : mm

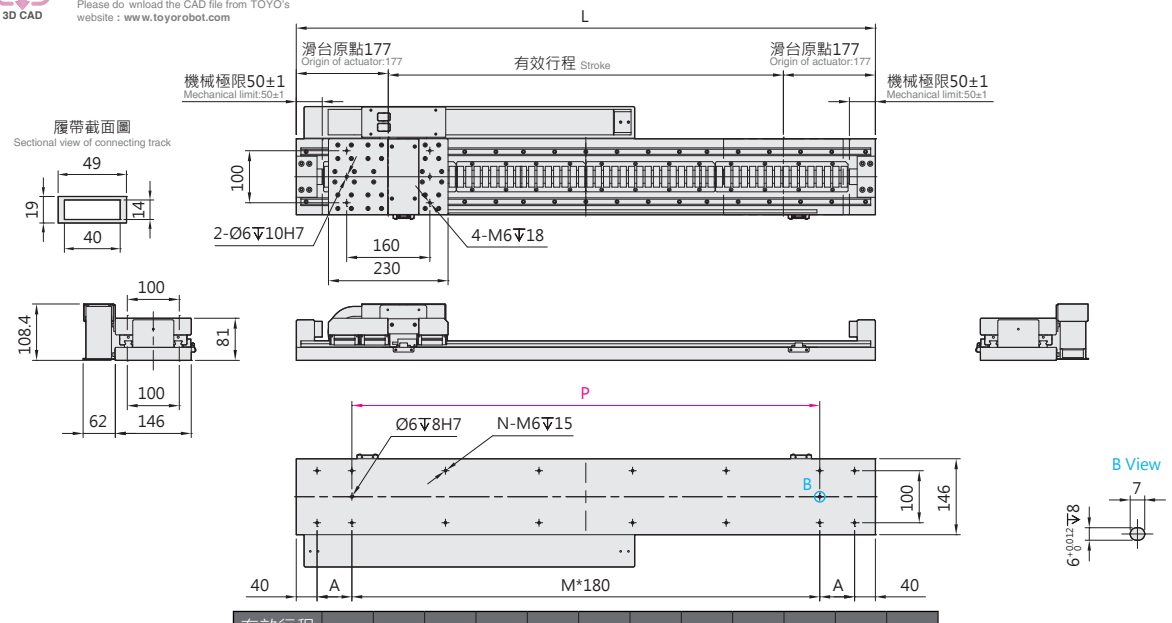

有效行程 Stroke	110	240	370	500	630	760	890	1020	1150	1280	1410	1540
L	464	594	724	854	984	1114	1244	1374	1504	1634	1764	1894
A	102	167	52	117	182	67	132	17	82	147	32	97
M	1	1	3	3	3	5	5	7	7	7	9	9
N	8	8	12	12	12	16	16	20	20	20	24	24
P	180	180	540	540	540	900	900	1260	1260	1260	1620	1620
KG	14.6	16.5	18.5	20.3	22.3	24.3	26.3	28.1	30.1	32.1	34.1	36.1

LAF30 / LSF30-LHS

2D CAD 3D CAD

● CAD圖面可至www.toyorobot.com下載 ●

Please do wnload the CAD file from TOYO's website : www.toyorobot.com

單位 Unit : mm

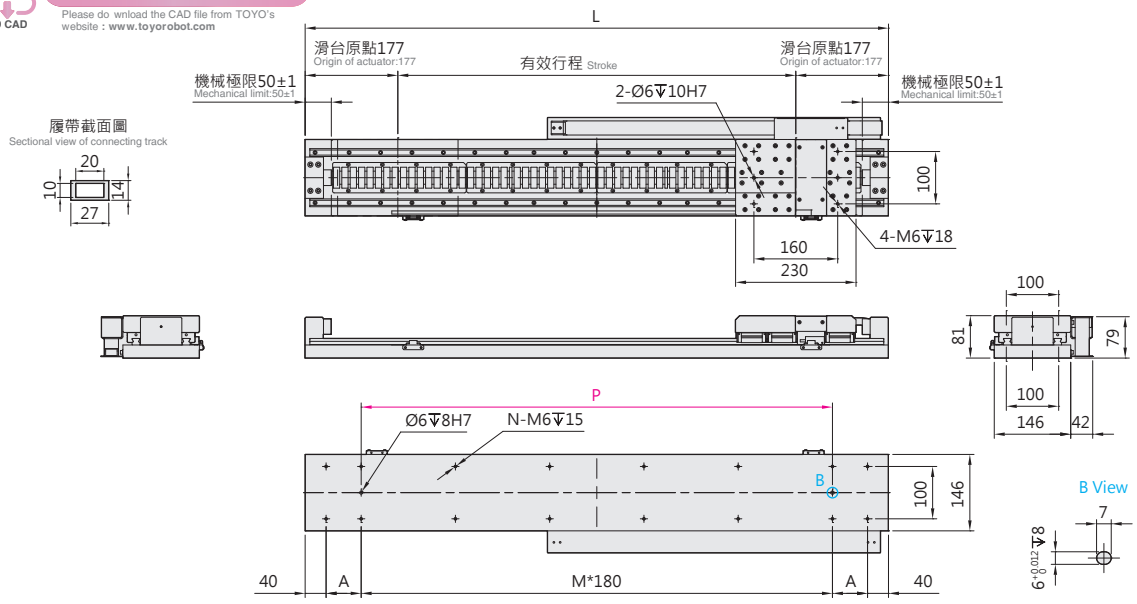

有效行程 Stroke	110	240	370	500	630	760	890	1020	1150	1280	1410	1540
L	464	594	724	854	984	1114	1244	1374	1504	1634	1764	1894
A	102	167	52	117	182	67	132	17	82	147	32	97
M	1	1	3	3	3	5	5	7	7	7	9	9
N	8	8	12	12	12	16	16	20	20	20	24	24
P	180	180	540	540	540	900	900	1260	1260	1260	1620	1620
KG	14.6	16.5	18.5	20.3	22.3	24.3	26.3	28.1	30.1	32.1	34.1	36.1

LAF30 / LSF30-LHL

2D CAD 3D CAD

● CAD圖面可至www.toyorobot.com下載 ●

Please do wnload the CAD file from TOYO's website : www.toyorobot.com

單位 Unit : mm

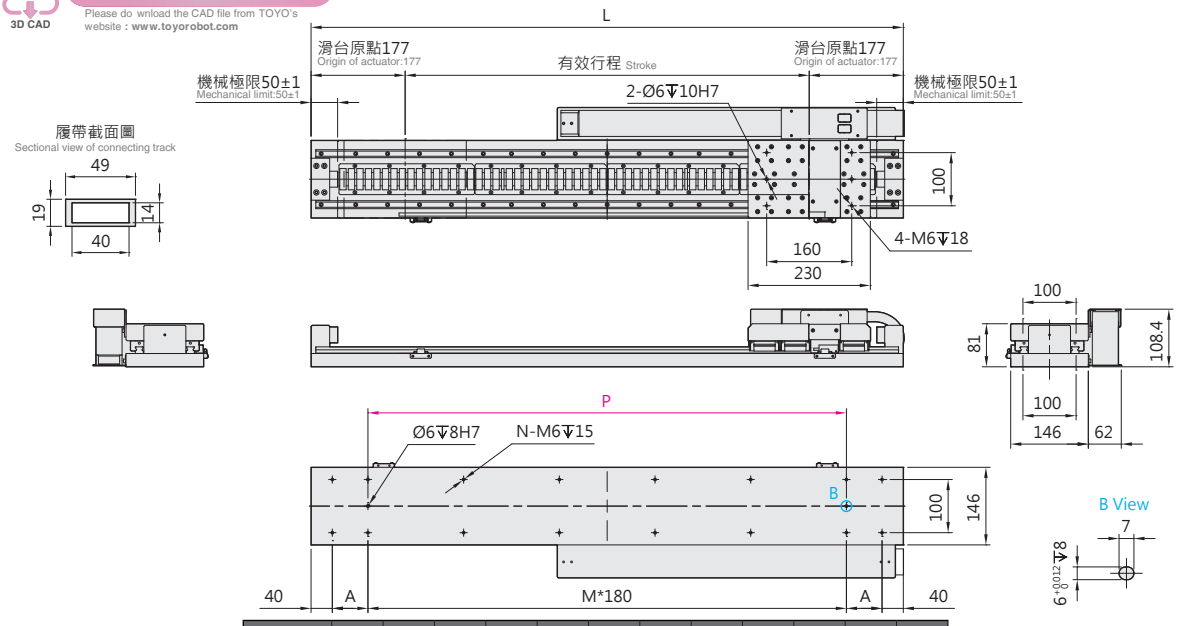

有效行程 Stroke	110	240	370	500	630	760	890	1020	1150	1280	1410	1540
L	464	594	724	854	984	1114	1244	1374	1504	1634	1764	1894
A	102	167	52	117	182	67	132	17	82	147	32	97
M	1	1	3	3	3	5	5	7	7	7	9	9
N	8	8	12	12	12	16	16	20	20	20	24	24
P	180	180	540	540	540	900	900	1260	1260	1260	1620	1620
KG	14.6	16.5	18.5	20.3	22.3	24.3	26.3	28.1	30.1	32.1	34.1	36.1

LAF30 / LSF30 標準環境 Standard type 鐵芯平板式 With Iron Core

LAF30 / LSF30-RWS

2D CAD 3D CAD ● CAD圖面可至www.toyorobot.com下載 ●
Please do wnload the CAD file from TOYO's website : www.toyorobot.com

單位 Unit : mm

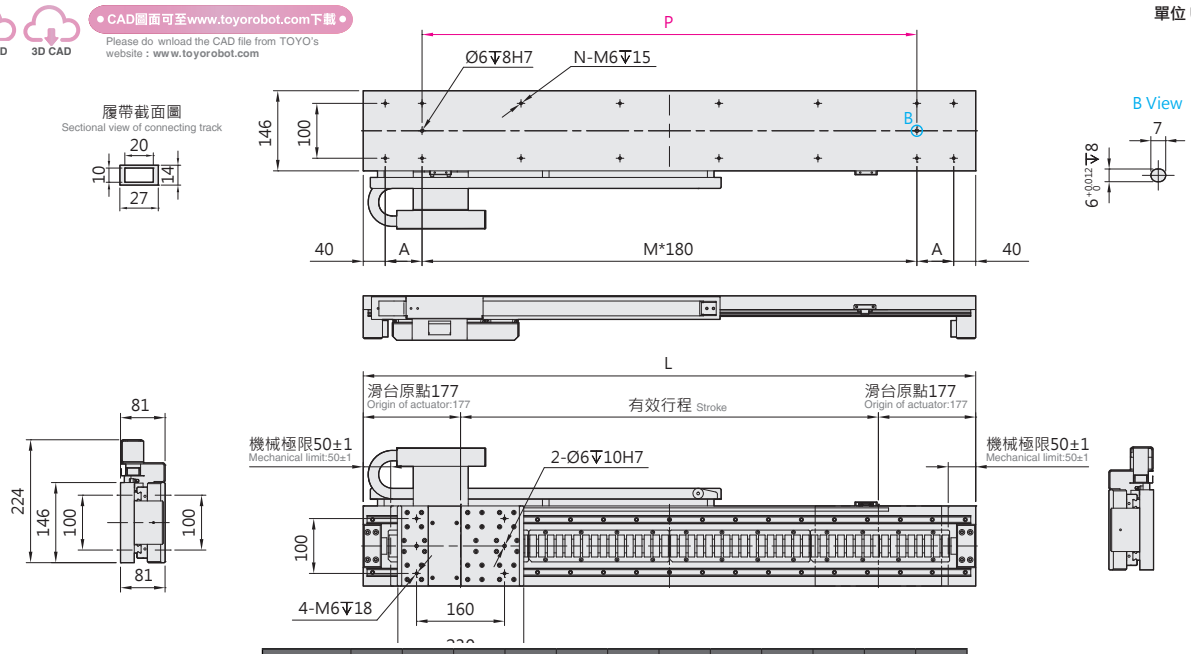

有效行程 Stroke	110	240	370	500	630	760	890	1020	1150	1280	1410	1540
L	464	594	724	854	984	1114	1244	1374	1504	1634	1764	1894
A	102	167	52	117	182	67	132	17	82	147	32	97
M	1	1	3	3	3	5	5	7	7	7	9	9
N	8	8	12	12	12	16	16	20	20	20	24	24
P	180	180	540	540	540	900	900	1260	1260	1260	1620	1620
KG	14.6	16.5	18.5	20.3	22.3	24.3	26.3	28.1	30.1	32.1	34.1	36.1

LAF30 / LSF30-RWL

2D CAD 3D CAD ● CAD圖面可至www.toyorobot.com下載 ●
Please do wnload the CAD file from TOYO's website : www.toyorobot.com

單位 Unit : mm

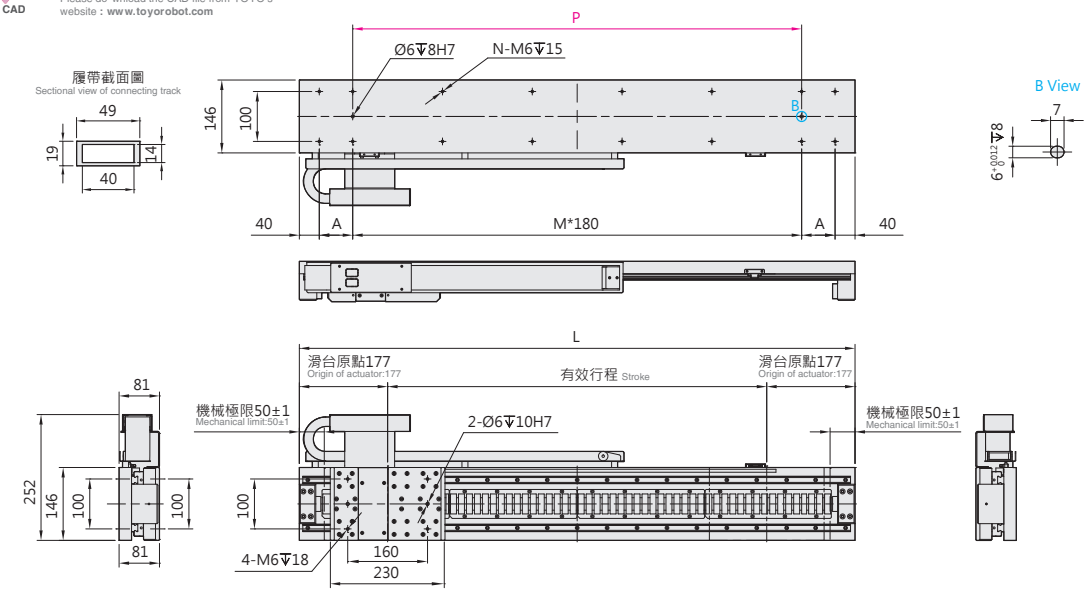

有效行程 Stroke	110	240	370	500	630	760	890	1020	1150	1280	1410	1540
L	464	594	724	854	984	1114	1244	1374	1504	1634	1764	1894
A	102	167	52	117	182	67	132	17	82	147	32	97
M	1	1	3	3	3	5	5	7	7	7	9	9
N	8	8	12	12	12	16	16	20	20	20	24	24
P	180	180	540	540	540	900	900	1260	1260	1260	1620	1620
KG	14.6	16.5	18.5	20.3	22.3	24.3	26.3	28.1	30.1	32.1	34.1	36.1

LAF30 / LSF30-LWS

2D CAD 3D CAD

● CAD圖面可至www.toyorobot.com下載 ●
Please do wnload the CAD file from TOYO's website : www.toyorobot.com

單位 Unit : mm

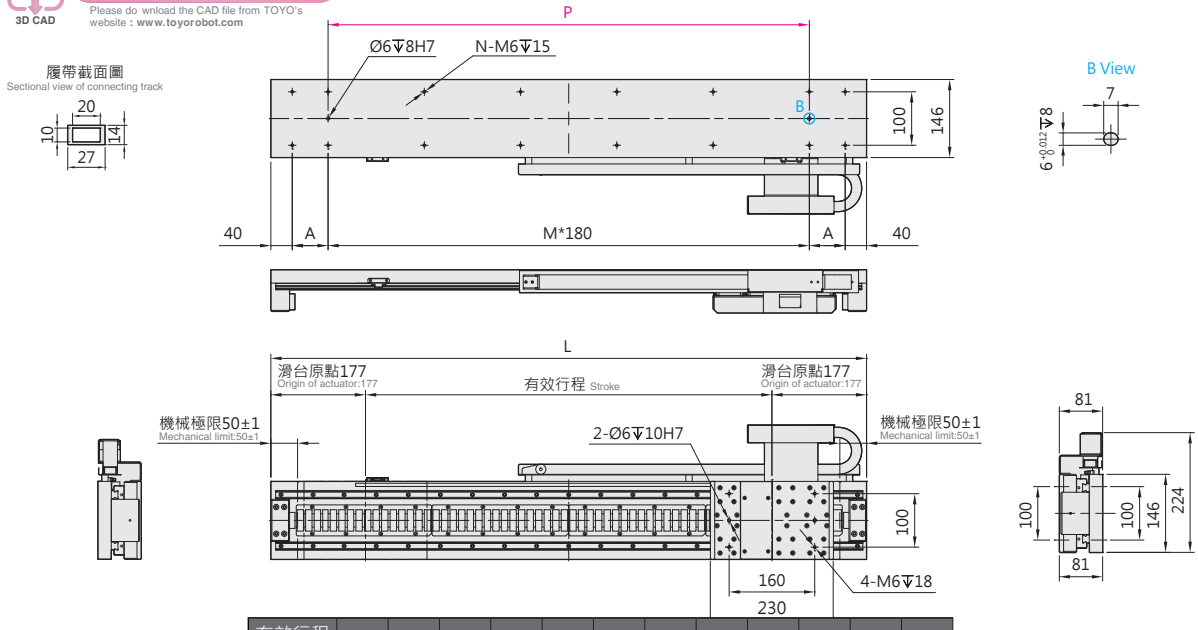

有效行程 Stroke	110	240	370	500	630	760	890	1020	1150	1280	1410	1540
L	464	594	724	854	984	1114	1244	1374	1504	1634	1764	1894
A	102	167	52	117	182	67	132	17	82	147	32	97
M	1	1	3	3	3	5	5	7	7	7	9	9
N	8	8	12	12	12	16	16	20	20	20	24	24
P	180	180	540	540	540	900	900	1260	1260	1260	1620	1620
KG	14.6	16.5	18.5	20.3	22.3	24.3	26.3	28.1	30.1	32.1	34.1	36.1

LAF30 / LSF30-LWL

2D CAD 3D CAD

● CAD圖面可至www.toyorobot.com下載 ●
Please do wnload the CAD file from TOYO's website : www.toyorobot.com

單位 Unit : mm

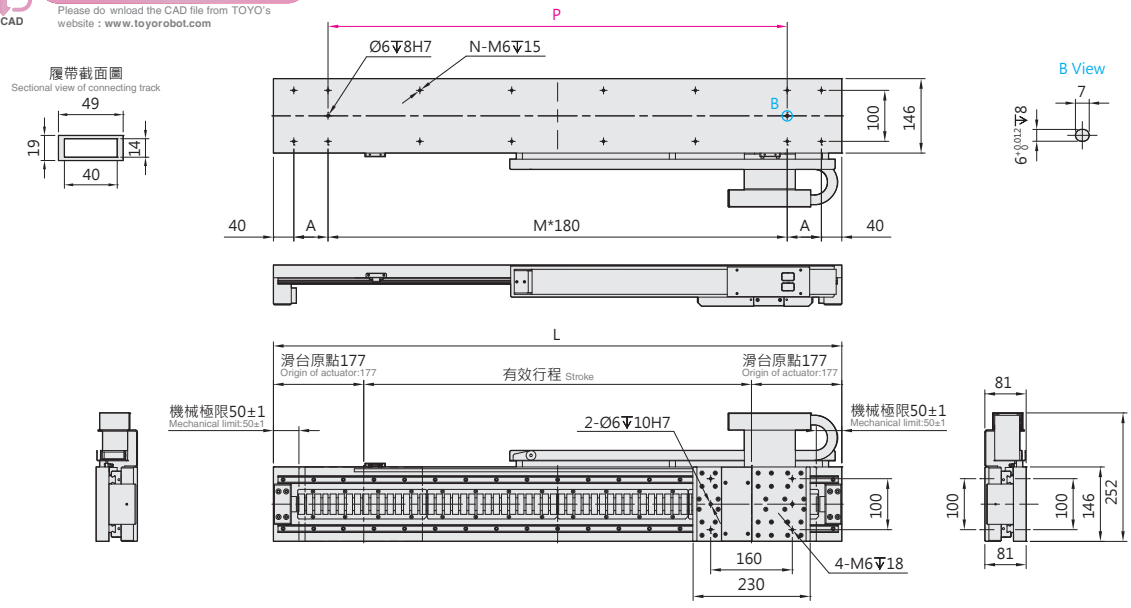

有效行程 Stroke	110	240	370	500	630	760	890	1020	1150	1280	1410	1540
L	464	594	724	854	984	1114	1244	1374	1504	1634	1764	1894
A	102	167	52	117	182	67	132	17	82	147	32	97
M	1	1	3	3	3	5	5	7	7	7	9	9
N	8	8	12	12	12	16	16	20	20	20	24	24
P	180	180	540	540	540	900	900	1260	1260	1260	1620	1620
KG	14.6	16.5	18.5	20.3	22.3	24.3	26.3	28.1	30.1	32.1	34.1	36.1

Memo

無鐵芯線性馬達機械手

LAU（標準環境）

Linear Motor Robot without Iron Core (Standard type)

Contents

仕 樣 索 引

Spec Index

LAU 無鐵芯線馬模組 (標準式)

LAU linear motor module without iron core (Standard type)

使用環境 Environment	傳動方式 Driven Mode	本體寬幅 Width of profile (mm)	仕樣 Specification	馬達數量 No. of motor	控制器容量 Controller capacity	重複精度 Repeatability (mm)	動子規格 Outer dia. (mm)	連續推力 Continuous thrust (N)	連續可搬※重量 Continuous payload (kg)	最高速度 Maximum speed (mm/s)
標準環境 Standard	平板式線性馬達 Linear Motor Robot	85	LAU3	單動子 Single motor	3A	±0.002	AUM3-S1	28	4	2500
		85	LAU5			±0.002	AUM3-S2	57	15	2500

※LAU3 連續可搬重量為線速度 1m/s，最大加速度 7m/s^2 之數據。
LAU3 type, the data of continuous payload can be speed 1m/s and maximum acceleration 7m/s^2.
※LAU5 連續可搬重量為線速度 1m/s，最大加速度 4m/s^2 之數據。
LAU5 type, the data of continuous payload can be speed 1m/s and maximum acceleration 4m/s^2.
※ 若超過標準行程場合，請與本公司業務聯絡。
Please consult with our sales department for customized stroke.

最高速度 Maximum Speed(mm/s) / 代表速度 speesd																頁數 Page
行程 Stroke	0	100	200	300	400	500	600	700	800	900	1000	1200	1300	1400	1500	1600	
			2500														261
			2500														265

LAU3

標準環境
Standard type

無鐵芯 U 型
Without Iron Core

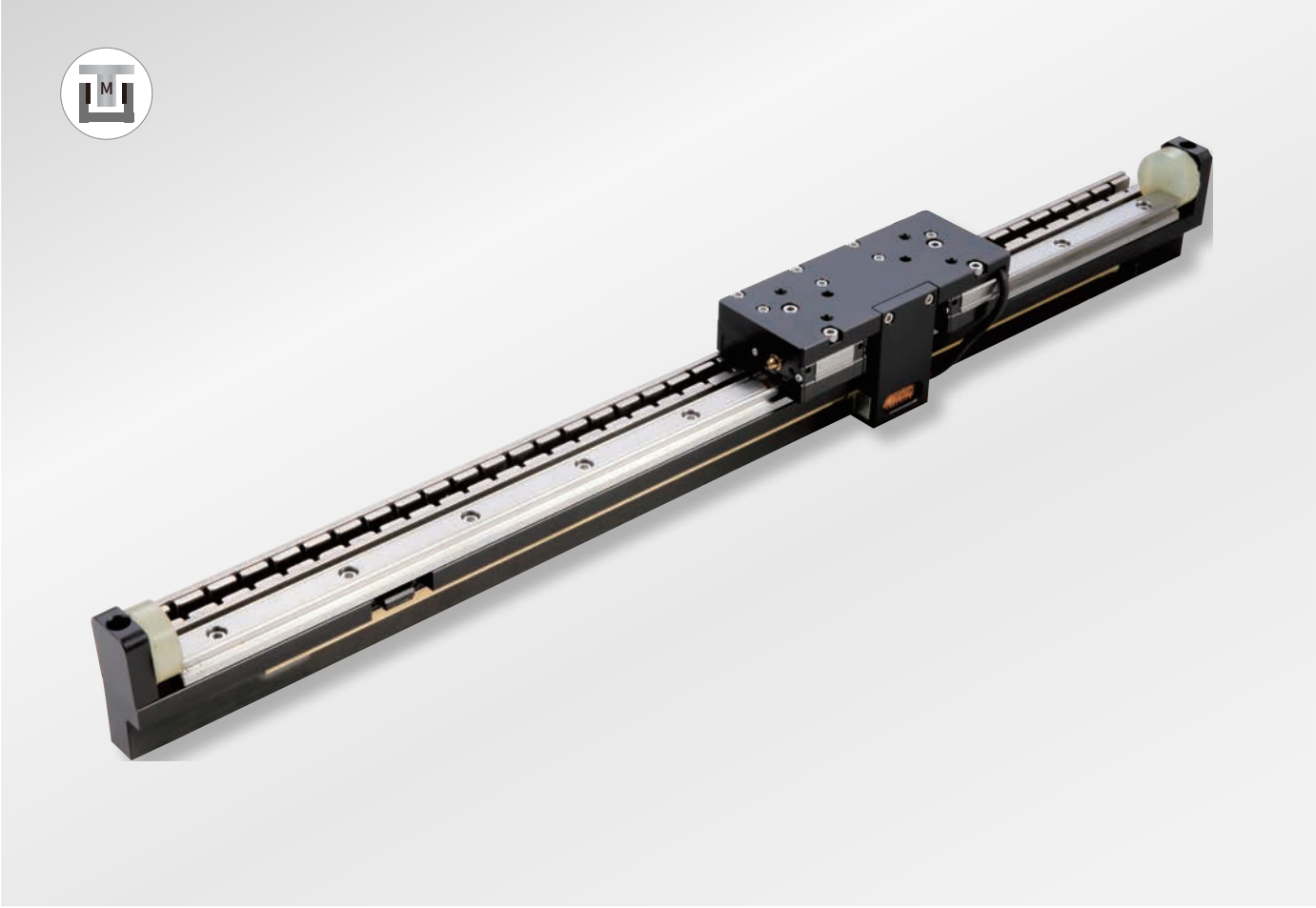

最大行程 Maximum Stroke	1290mm
最高速度 Maximum Speed	2500mm/s
連續推力 Continuous Force	28N
連續可搬重量 Continuous Payload	4kg

型號表示方式 Ordering Method

LAU3 - N - 1290 - LS10 - R - 05H - LC100 - A001

- LAU3: 本體型號 Model
- A001: 特注式樣 Customization order no.

雙線圈 Double coil

N	單動子 Single mover

行程 Stroke

90~1290mm
間隔120 Pitch 120mm

編碼器 Encoder

LS10	1μm光學尺 1μm Optical encoder
LS05	0.5μm光學尺 0.5μm Optical encoder
LS01	0.1μm光學尺 0.1μm Optical encoder
MS10	1μm磁性尺-SIKO 1μm Magnetic encoder
TS10	1μm磁性尺-TOYO 1μm Magnetic encoder

原點位置 Position of origin

R	右 Right
L	左 Left

線長 Cable length

N	無線材 None
05	5m
08	8m
12	12m
XX	XXm特殊長度 Customized length

※標配5m，長度包含履帶線槽段。
※ Standard:5m, including the length of cable chain.
※特殊線長特注，請與本公司業務聯絡。
※ Please consult with our sales department for customized cable length.
※選擇線長N時，控制器需選N。
※ It is compulsory to select N for the controller while choosing cable length N.

霍爾線材 Hall Cable

-	無 None
H	霍爾 Hall

對應驅動器 Controller type

LC100	TOYO (Pulse)
LC100E	TOYO (EtherCAT)
S	Servotronix
M	三菱 Mitsubishi
P	松下 Panasonic
D	台達 Delta
Z	其他 Other
N	無選配 None

基本仕樣 Specification

規格 Spec		
	型號 Model	LAU3
	重複精度 Repeatability (mm)	±0.002
	最大推力 Max. Force (N)	75
	連續推力 Rated Force (N)	28
	連續可搬重量 Max. Payload (kg)※1	4
	標準行程 Stroke (mm)	90~1290
	最高速度 Maximum Speed (mm/s)	2500

※1 連續可搬重量為線速度 1m/s, 最大加速度 7m/s² 固定行程來回，不同情況會有不同。
The continuous payload is the data when the robot runs with maximum speed 1m/s and acceleration 7m/s².
Different application will have different result.

可搬質量與加速度 Payload & Acceleration

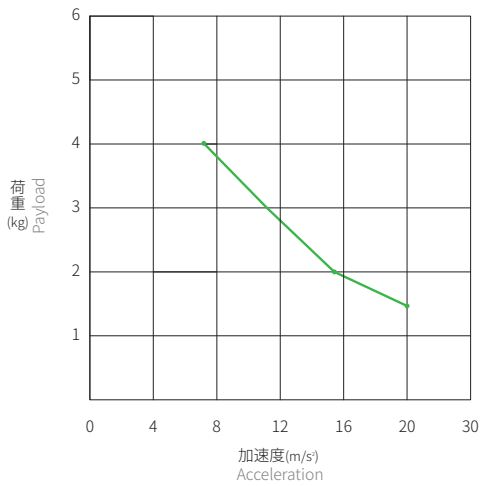

容許負載力距表 Allowable Overhang

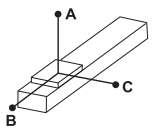

(單位 Unit : mm)

水平安裝 Horizontal Installation※2				
	荷重 Load	A	B	C
LAU3	1.5Kkg	710	345	128
	3kg	305	143	53
	4kg	132	57	21
	20kg	800	210	285

※2 相同速度下加速度時間不同，加速度及荷重也隨之改變，表為加速度時間 0.2s。
Even the speed is same, if acceleration and acceleration time is changed, the payload will be different.
Above chart is based on acceleration time 0.2 sec.

靜態容許負載慣量 Static Loading Moment

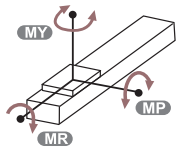

(單位 Unit : N.m)

LAU3	MY	52.5
	MP	52.5
	MR	19

對應驅控器一覽表 Corresponding Controller Chart

外觀 Exterior	驅控器型號 Controller Model	電氣規格 Electrical Spec	詳細參閱 Reference Page
	LC100	單相 / 三相 Single-phase/Three-phase 220V	P.291

LAU3

標準環境
Standard type

無鐵芯 U 型
Without Iron Core

LAU3

2D CAD 3D CAD
● CAD圖面可至www.toyorobot.com下載 ●
Please do wnload the CAD file from TOYO's website : www.toyorobot.com

單位 Unit : mm

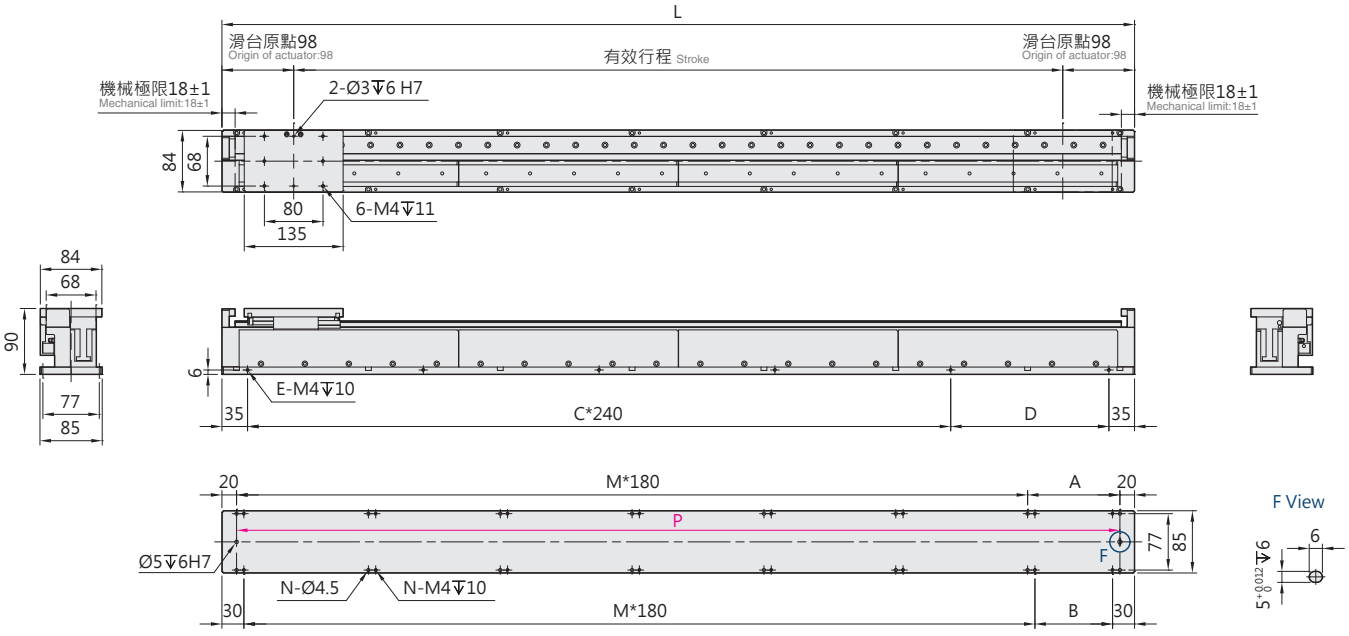

有效行程 Stroke	90	210	330	450	570	690	810	930	1050	1170	1290
L	286	406	526	646	766	886	1006	1126	1246	1366	1486
A	66	186	126	66	186	126	66	186	126	66	186
B	46	166	106	46	166	106	46	166	106	46	166
C	0	1	1	2	2	3	3	4	4	5	5
D	216	96	216	96	216	96	216	96	216	96	216
E	2	3	3	4	4	5	5	6	6	7	7
M	1	1	2	3	3	4	5	5	6	7	7
N	6	6	8	10	10	12	14	14	16	18	18
P	246	366	486	606	726	846	966	1086	1206	1326	1446
KG	8.8	10.6	12.5	14.4	16.3	18.1	20	21.9	23.7	25.6	27.5

Memo

LAU5 標準環境 Standard type

無鐵芯 U 型 – Without Ir

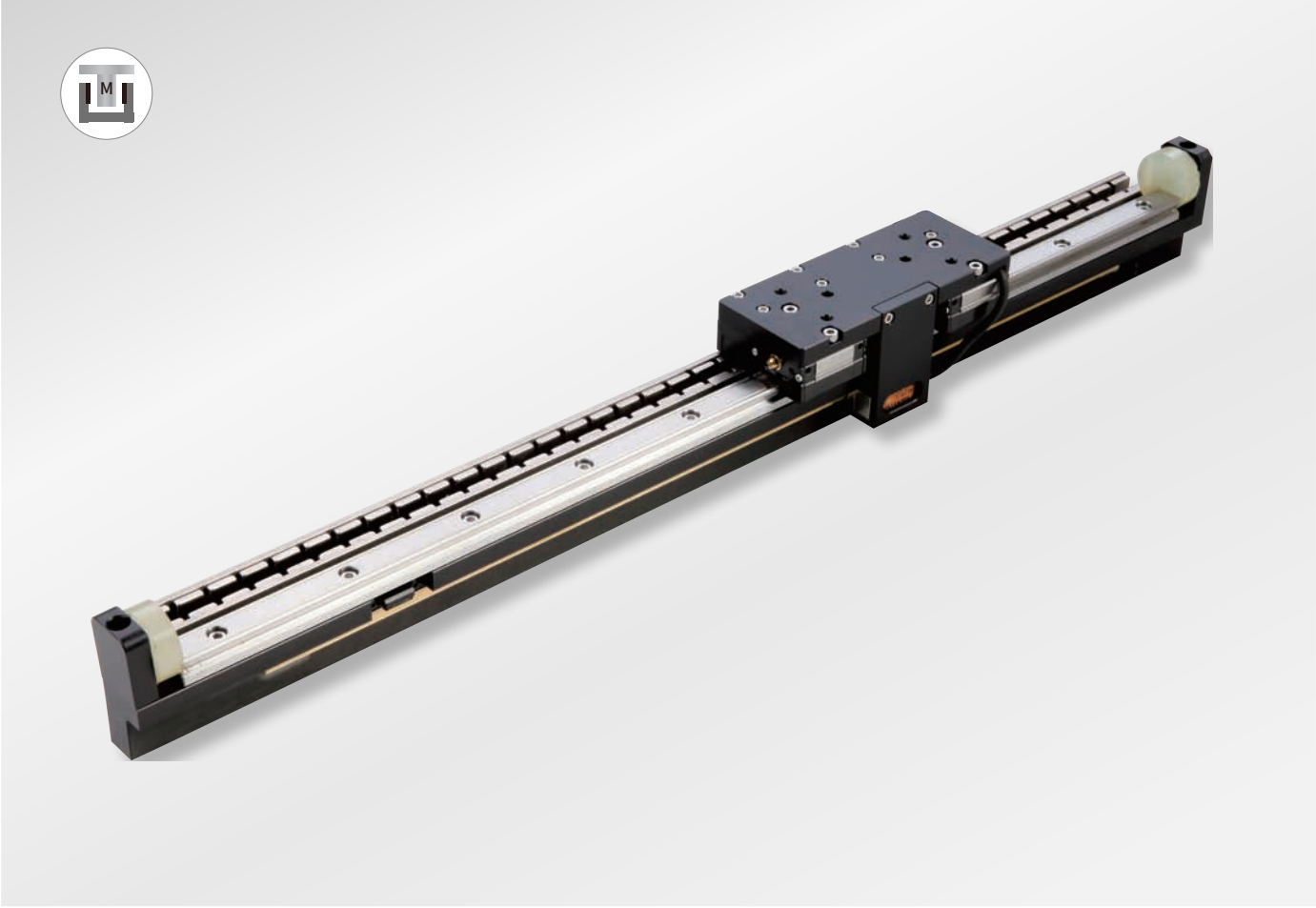

最大行程 Maximum Stroke	最高速度 Maximum Speed	連續推力 Continuous Force	連續可搬重量 Continuous Payload
1290mm	2500mm/s	57N	15kg

型號表示方式 Ordering Method

LAU5 - N - 1290 - LS10 - R - 05H - LC100 - A001

本體型號 Model

特注式樣 Customization order no.

雙線圈 Double coil

N	單動子 Single mover

行程 Stroke

90~1290mm
間隔120 Pitch 120mm

編碼器 Encoder

LS10	1μm光學尺 1μm Optical encoder
LS05	0.5μm光學尺 0.5μm Optical encoder
LS01	0.1μm光學尺 0.1μm Optical encoder
MS10	1μm磁性尺-SIKO 1μm Magnetic encoder
TS10	1μm磁性尺-TOYO 1μm Magnetic encoder

原點位置 Position of origin

R	右 Right
L	左 Left

線長 Cable length

N	無線材 None
05	5m
08	8m
12	12m
XX	XXm特殊長度 Customized length

※標配5m，長度包含履帶線槽段。
※ Standard:5m, including the length of cable chain.
※特殊線長特注，請與本公司業務聯絡。
※ Please consult with our sales department for customized cable length.
※選擇線長N時，控制器需選N。
※ It is compulsory to select N for the controller while choosing cable length N.

霍爾線材 Hall Cable

-	無 None
H	霍爾 Hall

對應驅動器 Controller type

LC100	TOYO (Pulse)
LC100E	TOYO (EtherCAT)
S	Servotronix
M	三菱 Mitsubishi
P	松下 Panasonic
D	台達 Delta
Z	其他 Other
N	無選配 None

on Core

基本仕樣 Specification

規格 Spec		
	型號 Model	LAU5
	重複精度 Repeatability (mm)	±0.002
	最大推力 Max. Force (N)	165
	連續推力 Rated Force (N)	57
	連續可搬重量 Max. Payload (kg)※1	15
	標準行程 Stroke (mm)	90~1290
	最高速度 Maximum Speed (mm/s)	2500

※1 連續可搬重量為線速度 1m/s, 最大加速度 7m/s² 固定行程來回，不同情況會有不同。
The continuous payload is the data when the robot runs with maximum speed 1m/s and acceleration 7m/s2.
Different application will have different result.

可搬質量與加速度 Payload & Acceleration

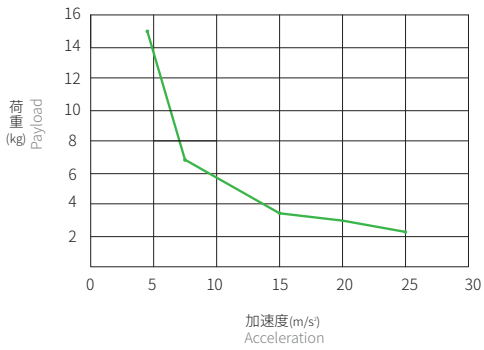

容許負載力距表 Allowable Overhang

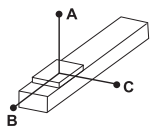

(單位 Unit : mm)

水平安裝 Horizontal Installation※2				
	荷重 Load	A	B	C
LAU5	5.6kg	225	390	46
	9.2kg	256	115	35
	15kg	360	92	29
	20kg	800	210	285

※2 相同速度下加速度時間不同，加速度及荷重也隨之改變，表為加速度時間 0.2s。
Even the speed is same, if acceleration and acceleration time is changed, the payload will be different.
Above chart is based on acceleration time 0.2 sec.

靜態容許負載慣量 Static Loading Moment

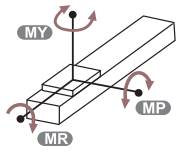

(單位 Unit : N.m)

LAU5	MY	79
	MP	79
	MR	26

對應驅控器一覽表 Corresponding Controller Chart

外觀 Exterior	驅控器型號 Controller Model	電氣規格 Electrical Spec	詳細參閱 Reference Page
	LC100	單相 / 三相 Single-phase/Three-phase 220V	P.291

LAU5

標準環境
Standard type

無鐵芯 U 型
Without Iron Core

LAU5

2D CAD 3D CAD
● CAD圖面可至www.toyorobot.com下載 ●
Please do wnload the CAD file from TOYO's website : www.toyorobot.com

單位 Unit : mm

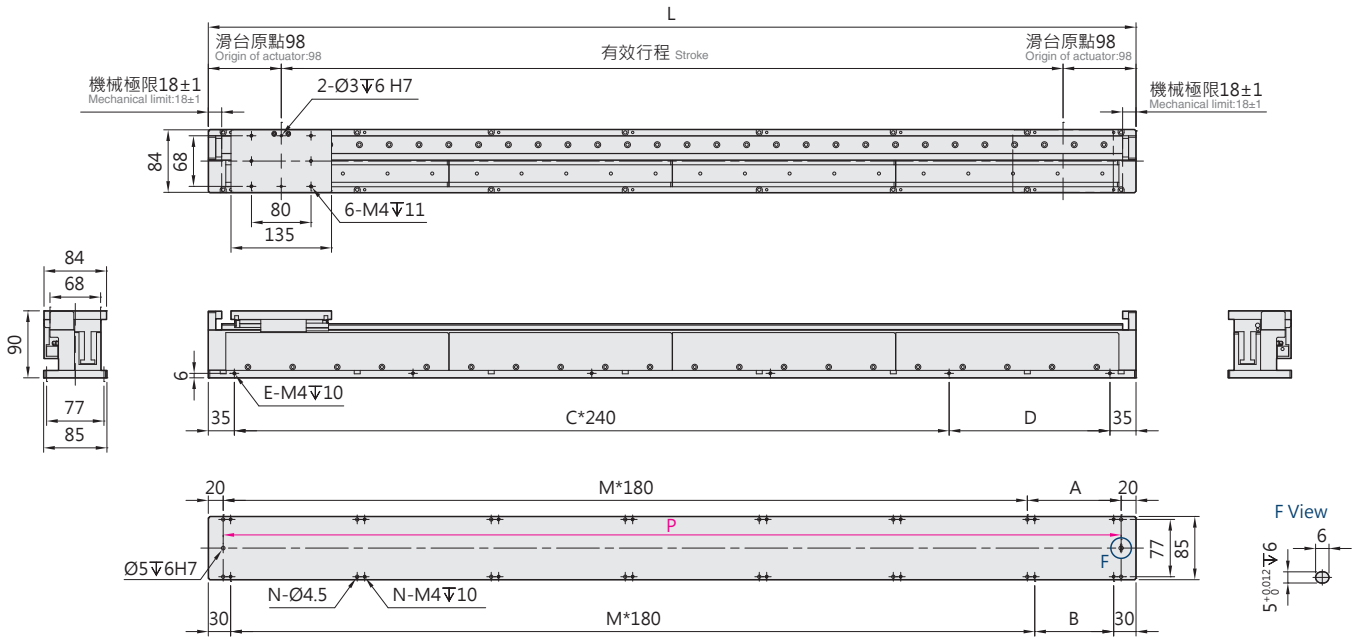

有效行程 Stroke	90	210	330	450	570	690	810	930	1050	1170	1290
L	286	406	526	646	766	886	1006	1126	1246	1366	1486
A	66	186	126	66	186	126	66	186	126	66	186
B	46	166	106	46	166	106	46	166	106	46	166
C	0	1	1	2	2	3	3	4	4	5	5
D	216	96	216	96	216	96	216	96	216	96	216
E	2	3	3	4	4	5	5	6	6	7	7
M	1	1	2	3	3	4	5	5	6	7	7
N	6	6	8	10	10	12	14	14	16	18	18
P	246	366	486	606	726	846	966	1086	1206	1326	1446
KG	9	10.9	12.8	14.7	16.5	18.4	20.3	22.2	24	25.9	27.8

Memo

Memo

軸棒式線性馬達機械手

LMR(一般環境)

Shaft Bar Linear Motor Robot (Standard type)

Contents

規格索引

Spec Index

LMR 軸棒式線馬模組

LMR shaft bar linear motor module

使用環境 Environment	傳動方式 Driven Mode	本體寬幅 Width of profile (mm)	仕樣 Specification	馬達數量 No. of motor	控制器容量 Controller capacity	重複精度 Repeatability(mm)	磁棒外徑 Outer dia. (mm)	連續推力 Continuous thrust (N)	連續可搬重量 * Continuous payload (kg)	最高速度 Maximum speed (mm/s)
標準環境 Standard	軸棒型線性馬達 Shaft bar linear motor robot	95	LMR20-04-N	單動子 Single motor	200W	±0.002	20	44	12	2500
			LMR20-04-D	雙動子 Double motor				44	12	2500
			LMR20-05-N	單動子 Single motor				55	15	2500
			LMR20-05-D	雙動子 Double motor				55	15	2500
		112	LMR25-04-N	單動子 Single motor	400W		25	64	16	2500
			LMR25-04-D	雙動子 Double motor				64	16	2500
			LMR25-06-N	單動子 Single motor				96	24	2500
			LMR25-06-D	雙動子 Double motor				96	24	2500
		120	LMR32-06-N	單動子 Single motor	700W		32	140	35	2500
			LMR32-06-D	雙動子 Double motor				140	35	2500
			LMR32-08-N	單動子 Single motor				187	51	2500
			LMR32-08-D	雙動子 Double motor				187	51	2500

※ 連續可搬重量為線速度 1m/s，最大加速度 5m/s^2 之數據。
The continuous payload is the data when the robot runs with maximum speed 1m/s and acceleration 5m/s^2.

※ 若超過標準行程場合，請與本公司業務聯絡。
Please consult with our sales department for customized stroke.

最高速度 Maximum Speed(mm/s) / 代表速度 speesd																							頁數 Page
行程 Stroke	50	75	100	150	200	400	500	600	700	800	900	1000	1100	1200	1300	1400	1500	1600	1700	1800	1900	2000	
				250																			273
			250																				
				250																			
			250																				
			250																				279
		250																					
			250																				
	250																						
				2500																			285
		2500																					
				2500																			
		2500																					

LMR20 標準環境 Standard type

軸棒式 Shaft Bar

最大行程 Maximum Stroke	990mm
最高速度 Maximum Speed	2500mm/s
連續推力 Continuous Force	55N
連續可搬重量 Continuous Payload	20kg
定子外徑 Outer dia. of Stator	ϕ20mm

型號表示方式 Ordering Method

LMR20 - 04 - RH - N - 990 - LS10 - R - 05H - LC100 - A001

本體型號 Model

線圈推力 Thrust of motor

04
05

線槽固定方式 Cable chain fixing method

RH	本體水平固定 Horizontally fixed
LW	本體壁掛固定 Wall mounting

動子數量 No. of motor

N	單動子 Single mover
D	多動子 Multi mover

行程 Stroke

80~990mm
間隔60 Pitch 60mm

※行程範圍依線圈推力、馬達數量而異
※ Stroke range is different according to the pushing force and the number of the motor.

編碼器 Encoder

LS10	1μm光學尺 1μm optical encoder
LS05	0.5μm光學尺 0.5μm optical encoder
LS01	0.1μm光學尺 0.1μm optical encoder
MS10	1μm磁性尺-SIKO 1μm magnetic encoder
TS10	1μm磁性尺-TOYO 1μm magnetic encoder

原點位置 Position of origin

R	右 Right
L	左 Left

線長 Cable length

N	無線材 None
05	5m
08	8m
12	12m
XX	XXm特殊長度 Customized length

※標配5m，長度包含履帶線槽段。
※ Standard:5m, including the length of cable chain.
※特殊線長特注，請與本公司業務聯絡。
※ Please consult with our sales department for customized cable length.
※選擇線長N時，控制器需選N。
※ It is compulsory to select N for the controller while choosing cable length N.

霍爾線材 Hall Cable

-	無 None
H	霍爾 Hall

對應驅動器 Controller type

LC100	TOYO (Pulse)
LC100E	TOYO (EtherCAT)
S	Servotronix
M	三菱 Mitsubishi
P	松下 Panasonic
D	台達 Delta
Z	其他 Other
N	無選配 None

特注式樣 Customization order no.

基本仕樣 Specification

規格 Spec			LMR20-04	LMR20-05
	型號 Model		LMR20-04	LMR20-05
	重複精度 Repeatability (mm)		±0.002	
	最大推力 Max. Force (N)		177	221
	連續推力 Rated Force (N)		44	55
	連續可搬重量 Max. Payload (kg)※1		15	15
	標準行程 Stroke (mm)	單動子 N	150-990 / 60 間隔 pitch	180-960 / 60 間隔 pitch
		雙動子 D	80-800 / 60 間隔 pitch	80-740 / 60 間隔 pitch
	最高速度 Maximum Speed (mm/s)		2500	

※1 連續可搬重量為線速度 1m/s, 最大加速度 5m/s² 固定行程來回，不同情況會有不同。
The continuous payload is the data when the robot runs with maximum speed 1m/s and acceleration 5m/s².
Different application will have different result.

加速度 - 連續可搬重量 Acceleration-Continuous Payload

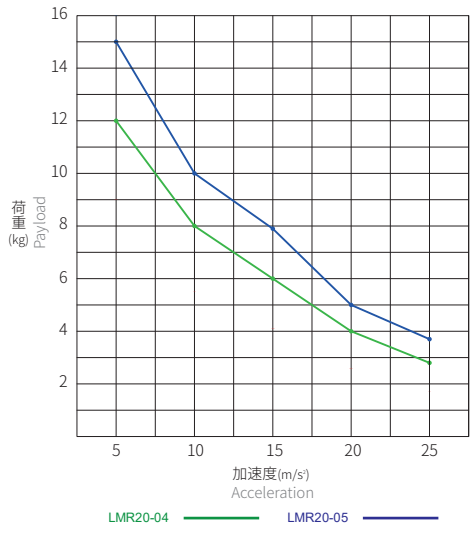

容許負載力距表 Allowable Overhang

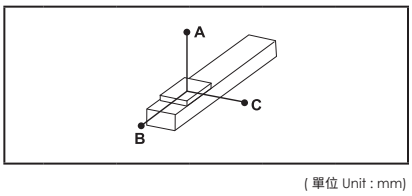

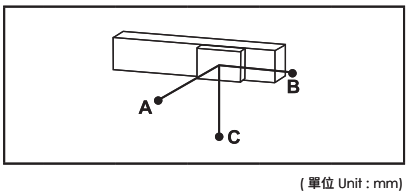

(單位 Unit : mm)

水平安裝 Horizontal Installation※2

	速度 Speed (m/s)	荷重 Load (kg)	A	B	C
LMR20 - 04 - RH	1	12	375	100	39
	1	5.5	890	253	99
	1.5	6.5	305	143	53
	1.5	3	710	345	128
	2	4	265	193	66
	2	2	559	415	141
	2.5	3.2	250	248	78
	2.5	1.5	559	560	175
LMR20 - 05 - RH	1	15	360	92	29
	1	7.5	790	220	70
	1.5	9.2	256	115	35
	1.5	4.5	570	275	84
	2	5.6	225	390	46
	2	2.5	550	405	115
	2.5	3.8	260	255	67
	2.5	2	515	520	137

壁掛安裝 Wall Installation※2

	速度 Speed (m/s)	荷重 Load (kg)	A	B	C
LMR20 - 04 - LW	1	12	39	100	374
	1	6	90	230	810
	1.5	7	49	131	280
	1.5	3.5	108	294	600
	2	4	66	193	265
	2	2	142	415	560
	2.5	2.9	86	275	280
	2.5	1.5	175	560	560
LMR20 - 05 - LW	1	15	29	92	355
	1	7.5	70	220	790
	1.5	9	36	120	260
	1.5	4.5	84	275	570
	2	5.7	45	158	220
	2	2.5	115	405	550
	2.5	3.8	67	255	260
	2.5	2	137	520	520

※2 相同速度下加速度時間不同，加速度及荷重也隨之改變，表為加速度時間 0.2s。
Even the speed is same, if acceleration and acceleration time is changed, the payload will be different.
Above chart is based on acceleration time 0.2 sec.

靜態容許負載慣量 Static Loading Moment

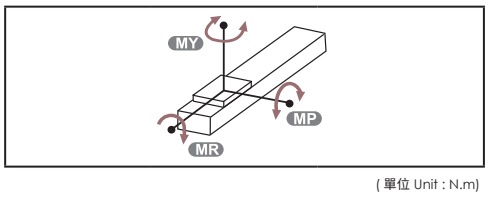

(單位 Unit : N.m)

LMR20 - 04	MY	63
	MP	63
	MR	26
LMR20 - 05	MY	79
	MP	79
	MR	26

對應驅控器一覽表 Corresponding Controller Chart

外觀 Exterior	驅控器型號 Controller Model	電氣規格 Electrical Spec	詳細參閱 Reference Page
	LC100	單相 / 三相 Single-phase/Three-phase 220V	P.291

LMR20 標準環境 Standard type

軸棒式 Shaft Bar

LMR20-04-RHN

2D CAD 3D CAD

● CAD圖面可至www.toyorobot.com下載 ●
Please do wnload the CAD file from TOYO's website : www.toyorobot.com

單位 Unit : mm

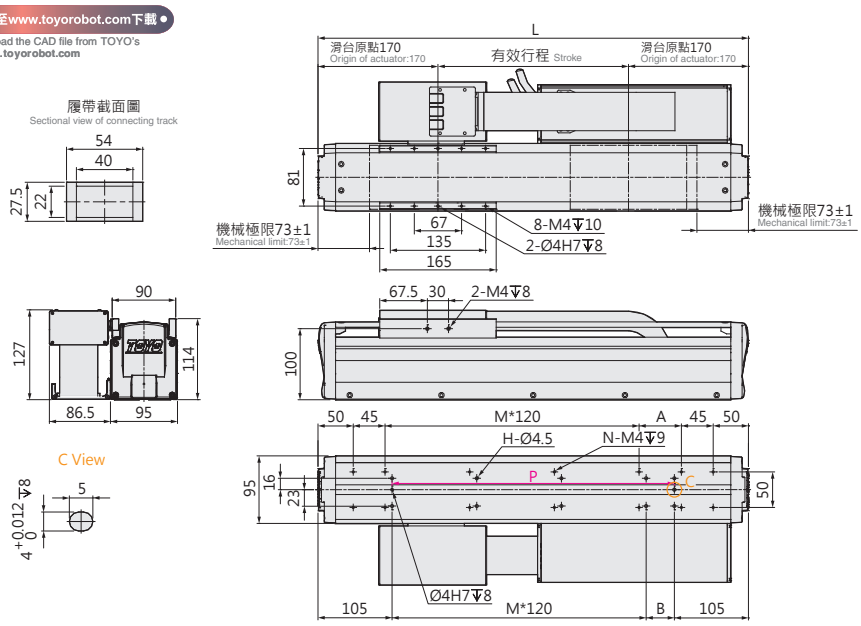

有效行程 Stroke	150	210	270	330	390	450	510	570	630	690	750	810	870	930	990
L	490	550	610	670	730	790	850	910	970	1030	1090	1150	1210	1270	1330
A	60	120	60	120	60	120	60	120	60	120	60	120	60	120	60
B	40	100	40	100	40	100	40	100	40	100	40	100	40	100	40
P	280	340	400	460	520	580	640	700	760	820	880	940	1000	1060	1120
M	2	2	3	3	4	4	5	5	6	6	7	7	8	8	9
N	12	12	14	14	16	16	18	18	20	20	22	22	24	24	26
H	8	8	10	10	12	12	14	14	16	16	18	18	20	20	22
KG	9.2	9.9	10.6	11.3	12	12.6	13.3	14	14.7	15.3	16	16.7	17.4	18.1	18.7

LMR20-04-RHD

2D CAD 3D CAD

● CAD圖面可至www.toyorobot.com下載 ●
Please do wnload the CAD file from TOYO's website : www.toyorobot.com

單位 Unit : mm

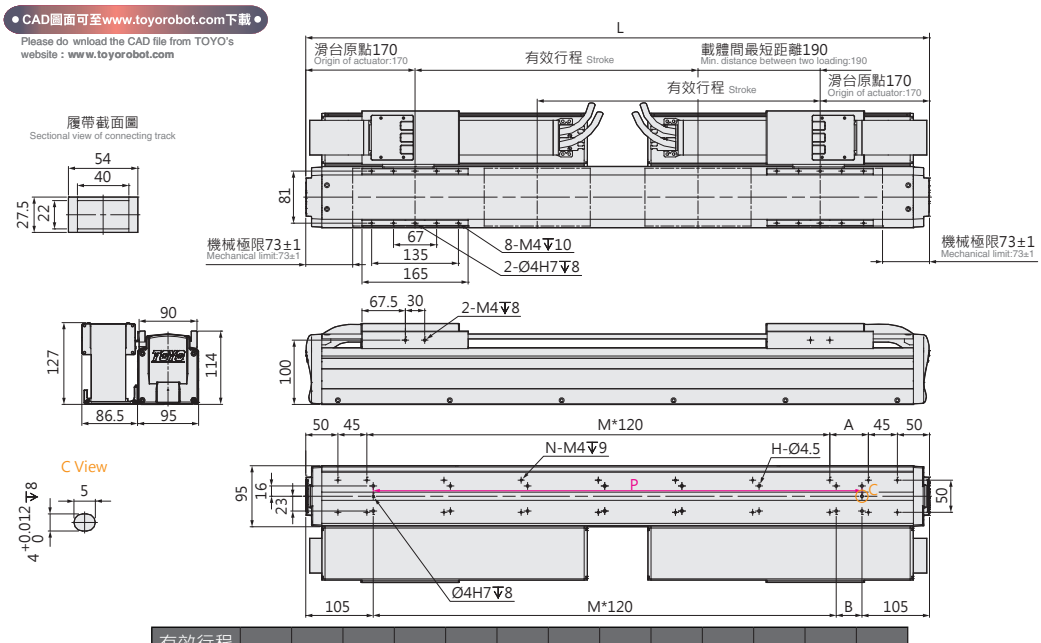

有效行程 Stroke	80	140	200	260	320	380	440	500	560	620	680	740	800
L	610	670	730	790	850	910	970	1030	1090	1150	1210	1270	1330
A	60	120	60	120	60	120	60	120	60	120	60	120	60
B	40	100	40	100	40	100	40	100	40	100	40	100	40
P	400	460	520	580	640	700	760	820	880	940	1000	1060	1120
M	3	3	4	4	5	5	6	6	7	7	8	8	9
N	14	14	16	16	18	18	20	20	22	22	24	24	26
H	10	10	12	12	14	14	16	16	18	18	20	20	22
KG	15.1	15.8	16.4	17.1	17.8	18.5	19.2	19.8	20.5	21.2	21.9	22.6	23.2

LMR20-04-LWN

2D CAD 3D CAD

● CAD圖面可至www.toyorobot.com下載 ●
Please do wnload the CAD file from TOYO's website : www.toyorobot.com

單位 Unit : mm

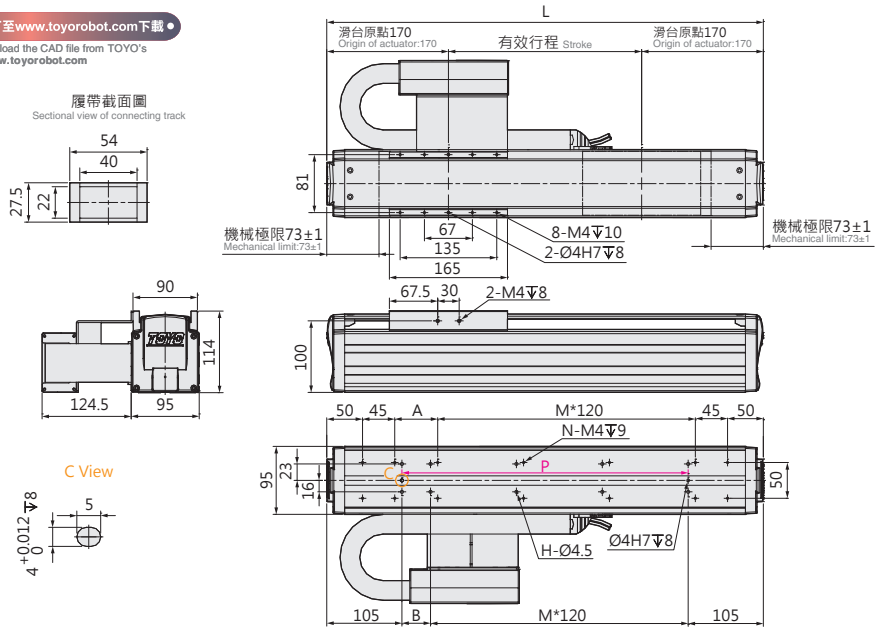

有效行程 Stroke	150	210	270	330	390	450	510	570	630	690	750	810	870	930	990
L	490	550	610	670	730	790	850	910	970	1030	1090	1150	1210	1270	1330
A	60	120	60	120	60	120	60	120	60	120	60	120	60	120	60
B	40	100	40	100	40	100	40	100	40	100	40	100	40	100	40
P	280	340	400	460	520	580	640	700	760	820	880	940	1000	1060	1120
M	2	2	3	3	4	4	5	5	6	6	7	7	8	8	9
N	12	12	14	14	16	16	18	18	20	20	22	22	24	24	26
H	8	8	10	10	12	12	14	14	16	16	18	18	20	20	22
KG	9.2	9.9	10.5	11.2	11.8	12.5	13.1	13.8	14.4	15.1	15.7	16.4	17	17.7	18.3

LMR20-04-LWD

2D CAD 3D CAD

● CAD圖面可至www.toyorobot.com下載 ●
Please do wnload the CAD file from TOYO's website : www.toyorobot.com

單位 Unit : mm

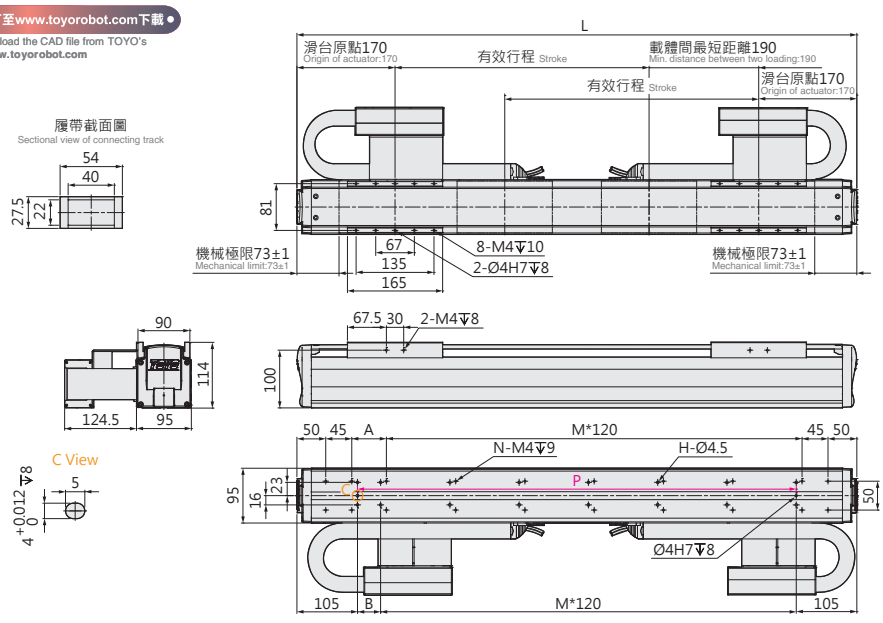

有效行程 Stroke	80	140	200	260	320	380	440	500	560	620	680	740	800
L	610	670	730	790	850	910	970	1030	1090	1150	1210	1270	1330
A	60	120	60	120	60	120	60	120	60	120	60	120	60
B	40	100	40	100	40	100	40	100	40	100	40	100	40
P	400	460	520	580	640	700	760	820	880	940	1000	1060	1120
M	3	3	4	4	5	5	6	6	7	7	8	8	9
N	14	14	16	16	18	18	20	20	22	22	24	24	26
H	10	10	12	12	14	14	16	16	18	18	20	20	22
KG	15.2	15.8	16.4	17	17.6	18.2	18.8	19.4	20	20.6	21.2	21.8	22.4

LMR20 標準環境 Standard type

軸棒式 Shaft Bar

LMR20-05-RHN

2D CAD 3D CAD

● CAD圖面可至www.toyorobot.com下載 ●
Please do wnload the CAD file from TOYO's website : www.toyorobot.com

單位 Unit : mm

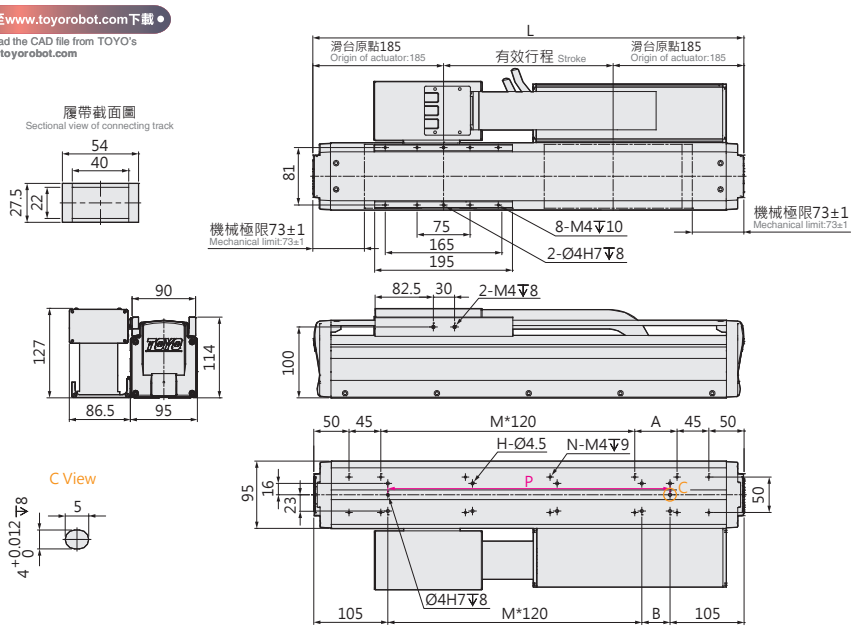

有效行程 Stroke	180	240	300	360	420	480	540	600	660	720	780	840	900	960
L	550	610	670	730	790	850	910	970	1030	1090	1150	1210	1270	1330
A	120	60	120	60	120	60	120	60	120	60	120	60	120	60
B	100	40	100	40	100	40	100	40	100	40	100	40	100	40
P	340	400	460	520	580	640	700	760	820	880	940	1000	1060	1120
M	2	3	3	4	4	5	5	6	6	7	7	8	8	9
N	12	14	14	16	16	18	18	20	20	22	22	24	24	26
H	8	10	10	12	12	14	14	16	16	18	18	20	20	22
KG	10.2	10.9	11.6	12.3	12.9	13.6	14.3	15	15.7	16.3	17	17.7	18.4	19.1

LMR20-05-RHD

2D CAD 3D CAD

● CAD圖面可至www.toyorobot.com下載 ●
Please do wnload the CAD file from TOYO's website : www.toyorobot.com

單位 Unit : mm

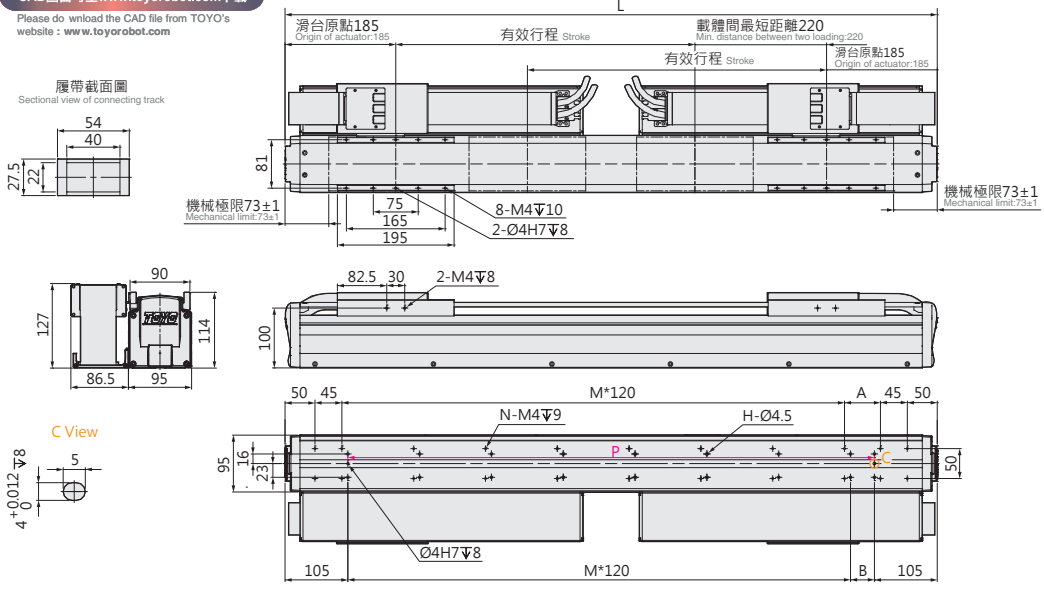

有效行程 Stroke	80	140	200	260	320	380	440	500	560	620	680	740
L	670	730	790	850	910	970	1030	1090	1150	1210	1270	1330
A	120	60	120	60	120	60	120	60	120	60	120	60
B	100	40	100	40	100	40	100	40	100	40	100	40
P	460	520	580	640	700	760	820	880	940	1000	1060	1120
M	3	4	4	5	5	6	6	7	7	8	8	9
N	14	16	16	18	18	20	20	22	22	24	24	26
H	10	12	12	14	14	16	16	18	18	20	20	22
KG	16.3	17	17.7	18.4	18.5	19.7	20.4	21.1	21.8	22.4	23.1	23.8

LMR20-05-LWN

2D CAD 3D CAD

● CAD圖面可至www.toyorobot.com下載 ●

Please do wnload the CAD file from TOYO's website : www.toyorobot.com

單位 Unit : mm

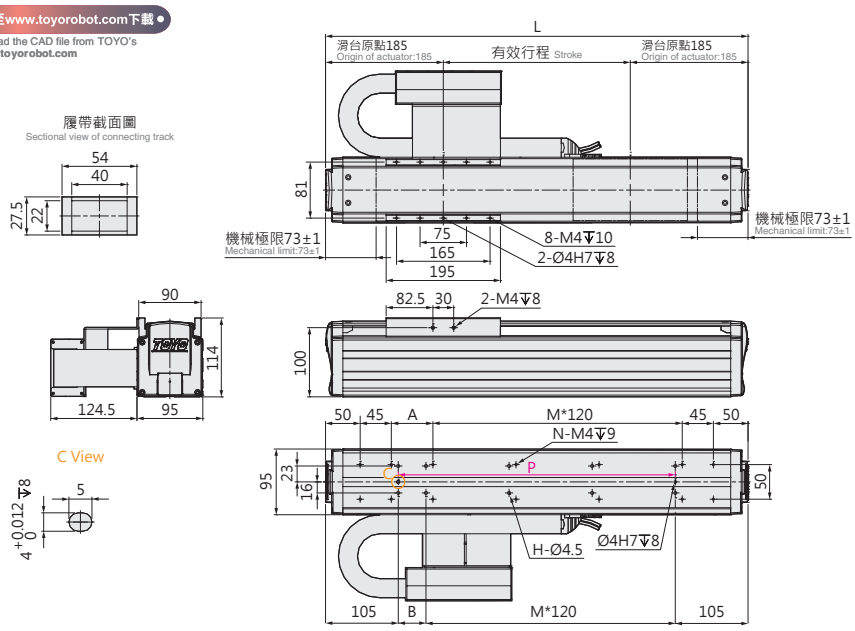

有效行程 Stroke	180	240	300	360	420	480	540	600	660	720	780	840	900	960
L	550	610	670	730	790	850	910	970	1030	1090	1150	1210	1270	1330
A	120	60	120	60	120	60	120	60	120	60	120	60	120	60
B	100	40	100	40	100	40	100	40	100	40	100	40	100	40
P	340	400	460	520	580	640	700	760	820	880	940	1000	1060	1120
M	2	3	3	4	4	5	5	6	6	7	7	8	8	9
N	12	14	14	16	16	18	18	20	20	22	22	24	24	26
H	8	10	10	12	12	14	14	16	16	18	18	20	20	22
KG	10.3	11	11.6	12.2	12.8	13.5	14.1	14.7	15.1	16	16.6	17.2	17.9	18.5

LMR20-05-LWD

2D CAD 3D CAD

● CAD圖面可至www.toyorobot.com下載 ●

Please do wnload the CAD file from TOYO's website : www.toyorobot.com

單位 Unit : mm

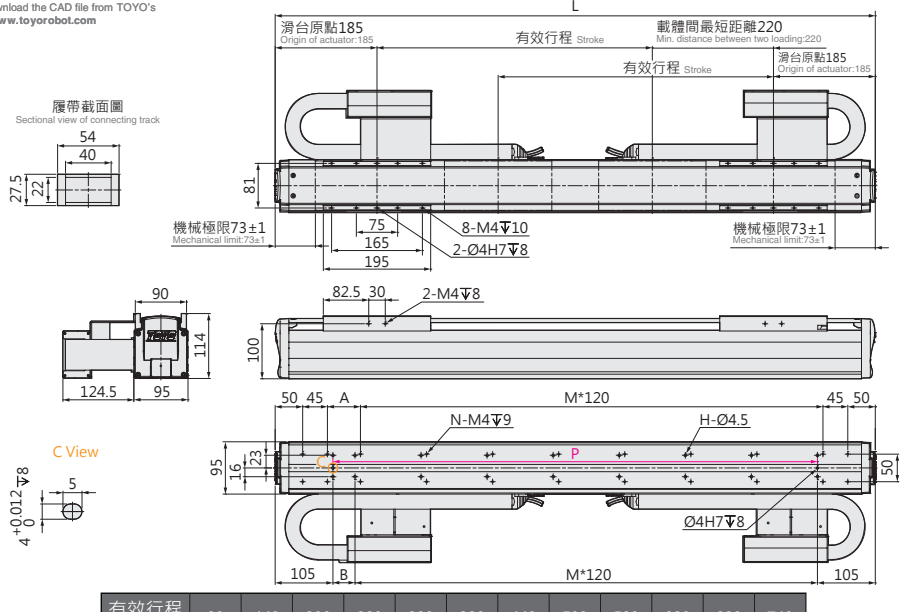

有效行程 Stroke	80	140	200	260	320	380	440	500	560	620	680	740
L	670	730	790	850	910	970	1030	1090	1150	1210	1270	1330
A	120	60	120	60	120	60	120	60	120	60	120	60
B	100	40	100	40	100	40	100	40	100	40	100	40
P	460	520	580	640	700	760	820	880	940	1000	1060	1120
M	3	4	4	5	5	6	6	7	7	8	8	9
N	14	16	16	18	18	20	20	22	22	24	24	26
H	10	12	12	14	14	16	16	18	18	20	20	22
KG	16.4	17	17.6	18.2	18.8	19.4	20	20.6	21.2	21.8	22.4	23

LMR25 標準環境 Standard type

軸棒式 Shaft Bar

最大行程 Maximum Stroke	最高速度 Maximum Speed	連續推力 Continuous Force	連續可搬重量 Continuous Payload	定子外徑 Outer dia. of Stator
1300mm	2500mm/s	96N	24kg	ϕ25mm

型號表示方式 Ordering Method

LMR25 - 04 - RH - N - 1300 - LS10 - R - 05H - LC100 - A001

本體型號 Model

特注式樣 Customization order no.

線圈推力 Thrust of motor

04
06

動子數量 No. of motor

N	單動子 Single mover
D	多動子 Multi mover

行程 Stroke

50~1300mm
間隔60 Pitch 60mm

※行程範圍依線圈推力、馬達數量而異
※ Stroke range is different according to the pushing force and the number of the motor.

原點位置 Position of origin

R	右 Right
L	左 Left

線槽固定方式 Cable chain fixing method

RH	本體水平固定 Horizontally fixed
LW	本體壁掛固定 Wall mounting

編碼器 Encoder

LS10	1μm光學尺 1μm optical encoder
LS05	0.5μm光學尺 0.5μm optical encoder
LS01	0.1μm光學尺 0.1μm optical encoder
MS10	1μm磁性尺-SIKO 1μm magnetic encoder
TS10	1μm磁性尺-TOYO 1μm magnetic encoder

線長 Cable length

N	無線材 None
05	5m
08	8m
12	12m
XX	XXm特殊長度 Customized length

※標配5m，長度包含履帶線槽段。
※ Standard:5m, including the length of cable chain.
※特殊線長特注，請與本公司業務聯絡。
※ Please consult with our sales department for customized cable length.
※選擇線長N時，控制器需選N。
※ It is compulsory to select N for the controller while choosing cable length N.

霍爾線材 Hall Cable

-	無 None
H	霍爾 Hall

對應驅動器 Controller type

LC100	TOYO (Pulse)
LC100E	TOYO (EtherCAT)
S	Servotronix
M	三菱 Mitsubishi
P	松下 Panasonic
D	台達 Delta
Z	其他 Other
N	無選配 None

基本仕樣 Specification

規格 Spec				
型號 Model			LMR25-04	LM25-06
重複精度 Repeatability (mm)			±0.002	
最大推力 Max. Force (N)			257	386
連續推力 Rated Force (N)			64	96
連續可搬重量 Max. Payload (kg)※1			16	24
標準行程 Stroke (mm)	單動子 N		100-1300 / 60 間隔 pitch	120-1260 / 60 間隔 pitch
	雙動子 D		70-1090 / 60 間隔 pitch	50-1010 / 60 間隔 pitch
最高速度 Maximum Speed (mm/s)			2500	

※1 連續可搬重量為線速度 1m/s, 最大加速度 5m/s² 固定行程來回 , 不同情況會有不同。
The continuous payload is the data when the robot runs with maximum speed 1m/s and acceleration 5m/s².
Different application will have different result.

加速度 - 連續可搬重量 Acceleration-Continuous Payload

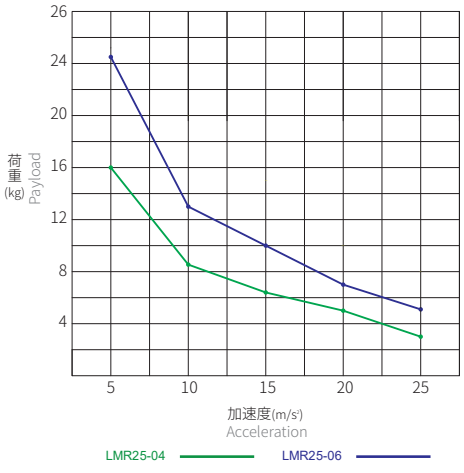

容許負載力距表 Allowable Overhang

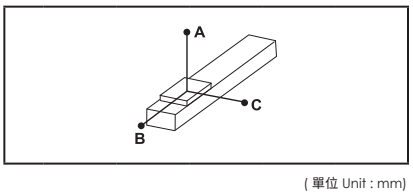

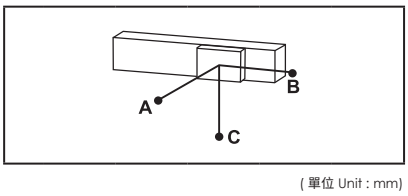

(單位 Unit : mm)

水平安裝 Horizontal Installation※2

	速度 Speed (m/s)	荷重 Load (kg)	A	B	C
LMR25 - 04 - RH	1	16	550	151	92
	1	8	1155	333	204
	1.5	8.8	435	210	116
	1.5	4.5	890	440	245
	2	5.3	385	283	138
	2	2.5	850	635	310
	2.5	3.4	460	460	198
	2.5	1.5	1070	1080	465
LMR25 - 06 - RH	1	24	440	114	54
	1	12	980	276	132
	1.5	13.7	345	160	72
	1.5	6.5	790	385	170
	2	8.4	305	218	88
	2	4	680	505	202
	2.5	5.6	350	350	127
	2.5	3	685	685	250

壁掛安裝 Wall Installation※2

	速度 Speed (m/s)	荷重 Load (kg)	A	B	C
LMR25 - 04 - LW	1	16	92	150	550
	1	8	204	333	1155
	1.5	8.8	116	210	435
	1.5	4.5	246	440	890
	2	5.3	138	284	385
	2	2.5	310	635	850
	2.5	3.4	198	455	458
	2.5	1.5	465	1080	1070
LMR25 - 06 - LW	1	24	54	114	440
	1	12	132	275	990
	1.5	13.7	72	160	345
	1.5	7	158	355	730
	2	8.4	88	218	305
	2	4	204	505	680
	2.5	5.6	126	350	350
	2.5	3	250	685	685

※2 相同速度下加速度時間不同，加速度及荷重也隨之改變，表為加速度時間 0.2s。
Even the speed is same, if acceleration and acceleration time is changed, the payload will be different.
Above chart is based on acceleration time 0.2 sec.

靜態容許負載慣量 Static Loading Moment

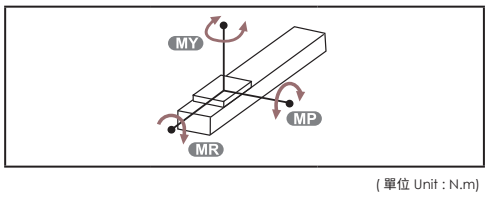

(單位 Unit : N.m)

LMR25 - 04	MY	112
	MP	112
	MR	74
LMR25 - 06	MY	147
	MP	147
	MR	74

對應驅控器一覽表 Corresponding Controller Chart

外觀 Exterior	驅控器型號 Controller Model	電氣規格 Electrical Spec	詳細參閱 Reference Page
	LC100	單相 / 三相 Single-phase/Three-phase 220V	P.291

LMR25 標準環境 Standard type

軸棒式 Shaft Bar

LMR25-04-RHN

2D CAD 3D CAD

● CAD圖面可至www.toyorobot.com下載 ●
Please do wnload the CAD file from TOYO's website : www.toyorobot.com

單位 Unit : mm

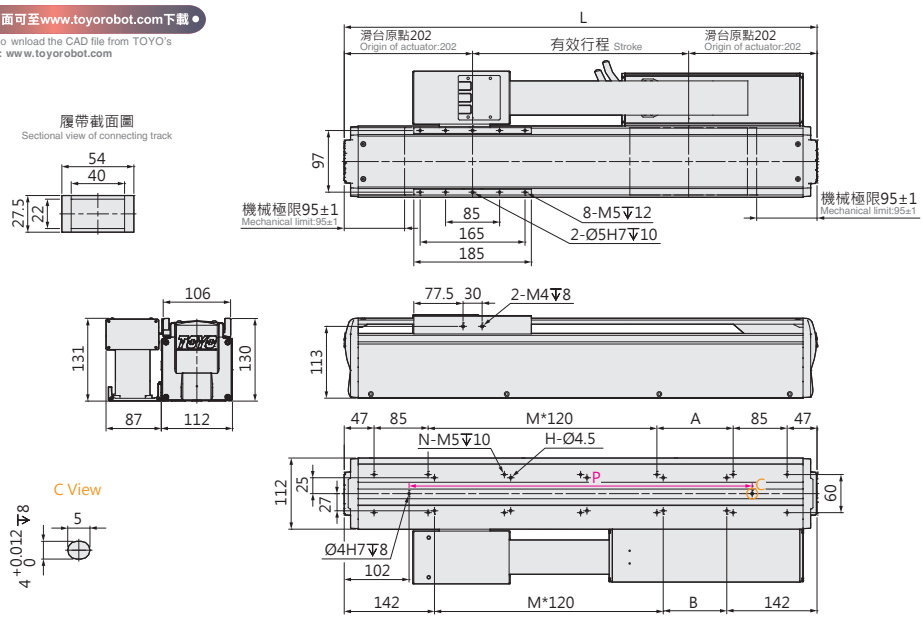

有效行程 Stroke	100	160	220	280	340	400	460	520	580	640	700	760	820	880	940	1000	1060	1120	1180	1240	1300
L	504	564	624	684	744	804	864	924	984	1044	1104	1164	1224	1284	1344	1404	1464	1524	1584	1644	1704
A	120	60	120	60	120	60	120	60	120	60	120	60	120	60	120	60	120	60	120	60	120
B	100	40	100	40	100	40	100	40	100	40	100	40	100	40	100	40	100	40	100	40	100
P	300	360	420	480	540	600	660	720	780	840	900	960	1020	1080	1140	1200	1260	1320	1380	1440	1500
M	1	2	2	3	3	4	4	5	5	6	6	7	7	8	8	9	9	10	10	11	11
N	10	12	12	14	14	16	16	18	18	20	20	22	22	24	24	26	26	28	28	30	30
H	6	8	8	10	10	12	12	14	14	16	16	18	18	20	20	22	22	24	24	26	26
KG	11.6	12.5	13.5	14.5	15.4	16.4	17.3	18.3	19.3	20.2	21.2	22.1	23.1	24.1	25	26	27	27.9	28.9	29.8	30.8

LMR25-04-RHD

2D CAD 3D CAD

● CAD圖面可至www.toyorobot.com下載 ●
Please do wnload the CAD file from TOYO's website : www.toyorobot.com

單位 Unit : mm

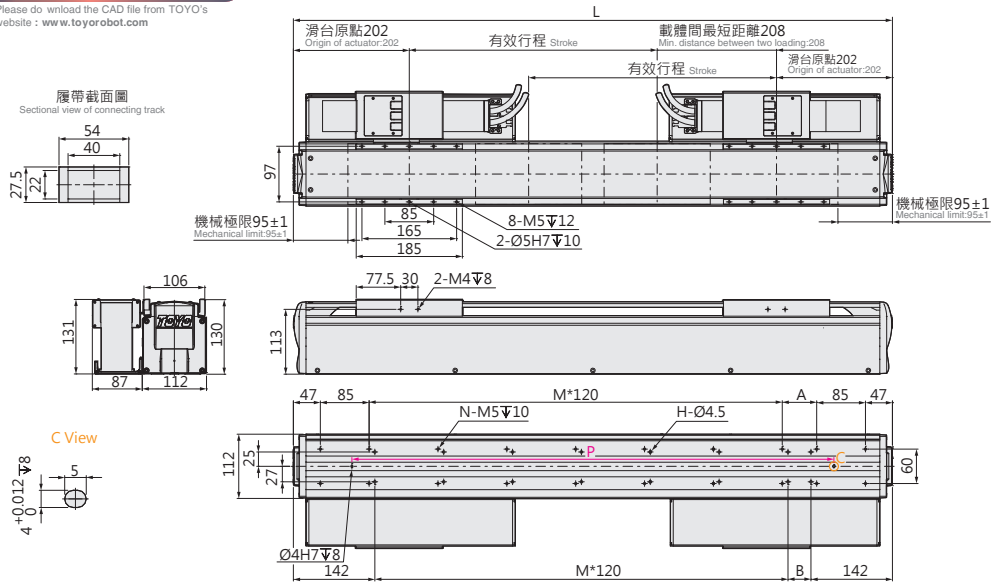

有效行程 Stroke	70	130	190	250	310	370	430	490	550	610	670	730	790	850	910	970	1030	1090
L	684	744	804	864	924	984	1044	1104	1164	1224	1284	1344	1404	1464	1524	1584	1644	1704
A	60	120	60	120	60	120	60	120	60	120	60	120	60	120	60	120	60	120
B	40	100	40	100	40	100	40	100	40	100	40	100	40	100	40	100	40	100
P	480	540	600	660	720	780	840	900	960	1020	1080	1140	1200	1260	1320	1380	1440	1500
M	3	3	4	4	5	5	6	6	7	7	8	8	9	9	10	10	11	11
N	14	14	16	16	18	18	20	20	22	22	24	24	26	26	28	28	30	30
H	10	10	12	12	14	14	16	16	18	18	20	20	22	22	24	24	26	26
KG	20	20.9	21.9	22.8	23.8	24.8	25.7	26.7	27.6	28.6	29.6	30.5	31.5	32.4	33.4	34.4	35.3	36.3

LMR25-04-LWN

2D CAD 3D CAD

● CAD圖面可至www.toyorobot.com下載 ●

Please do wnload the CAD file from TOYO's website : www.toyorobot.com

單位 Unit : mm

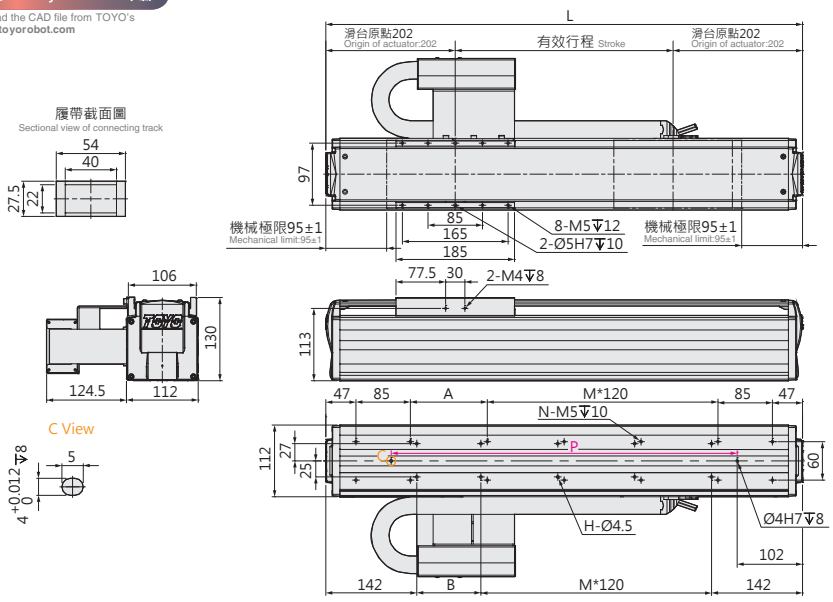

有效行程 Stroke	100	160	220	280	340	400	460	520	580	640	700	760	820	880	940	1000	1060	1120	1180	1240	1300
L	504	564	624	684	744	804	864	924	984	1044	1104	1164	1224	1284	1344	1404	1464	1524	1584	1644	1704
A	120	60	120	60	120	60	120	60	120	60	120	60	120	60	120	60	120	60	120	60	120
B	100	40	100	40	100	40	100	40	100	40	100	40	100	40	100	40	100	40	100	40	100
P	300	360	420	480	540	600	660	720	780	840	900	960	1020	1080	1140	1200	1260	1320	1380	1440	1500
M	1	2	2	3	3	4	4	5	5	6	6	7	7	8	8	9	9	10	10	11	11
N	10	12	12	14	14	16	16	18	18	20	20	22	22	24	24	26	26	28	28	30	30
H	6	8	8	10	10	12	12	14	14	16	16	18	18	20	20	22	22	24	24	26	26
KG	11.8	12.7	13.6	14.5	15.4	16.3	17.2	18.1	19	20	20.9	21.8	22.7	23.6	24.5	25.4	26.3	27.2	28.1	29	30

LMR25-04-LWD

2D CAD 3D CAD

● CAD圖面可至www.toyorobot.com下載 ●

Please do wnload the CAD file from TOYO's website : www.toyorobot.com

單位 Unit : mm

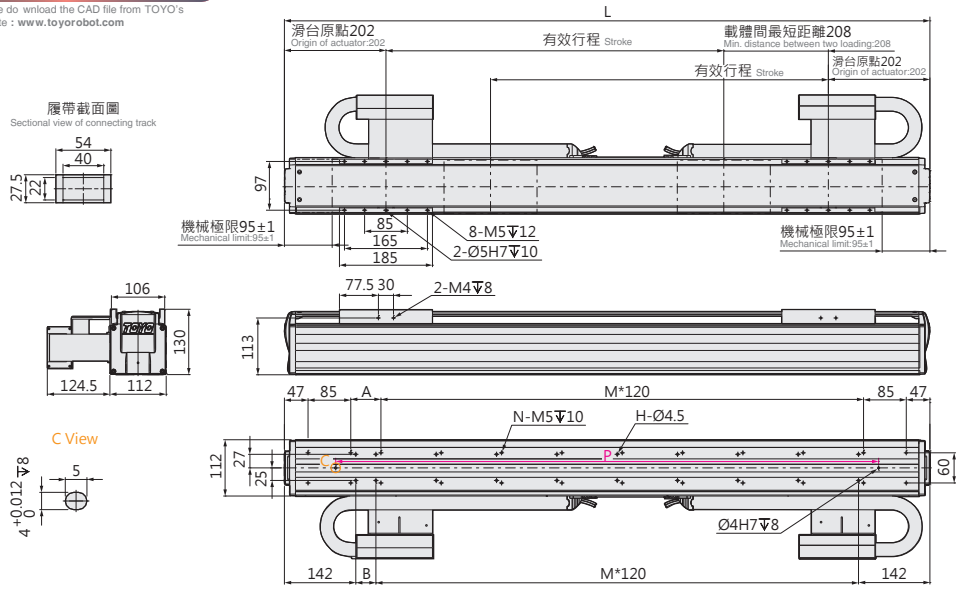

有效行程 Stroke	70	130	190	250	310	370	430	490	550	610	670	730	790	850	910	970	1030	1090
L	684	744	804	864	924	984	1044	1104	1164	1224	1284	1344	1404	1464	1524	1584	1644	1704
A	60	120	60	120	60	120	60	120	60	120	60	120	60	120	60	120	60	120
B	40	100	40	100	40	100	40	100	40	100	40	100	40	100	40	100	40	100
P	480	540	600	660	720	780	840	900	960	1020	1080	1140	1200	1260	1320	1380	1440	1500
M	3	3	4	4	5	5	6	6	7	7	8	8	9	9	10	10	11	11
N	14	14	16	16	18	18	20	20	22	22	24	24	26	26	28	28	30	30
H	10	10	12	12	14	14	16	16	18	18	20	20	22	22	24	24	26	26
KG	20	20.8	21.7	22.6	23.5	24.4	25.2	26.1	27	27.9	28.8	29.6	30.5	31.4	32.3	33.2	34	34.9

LMR25 標準環境 Standard type

軸棒式 Shaft Bar

LMR25-06-RHN

2D CAD 3D CAD

● CAD圖面可至www.toyorobot.com下載 ●
Please do wnload the CAD file from TOYO's website : www.toyorobot.com

單位 Unit : mm

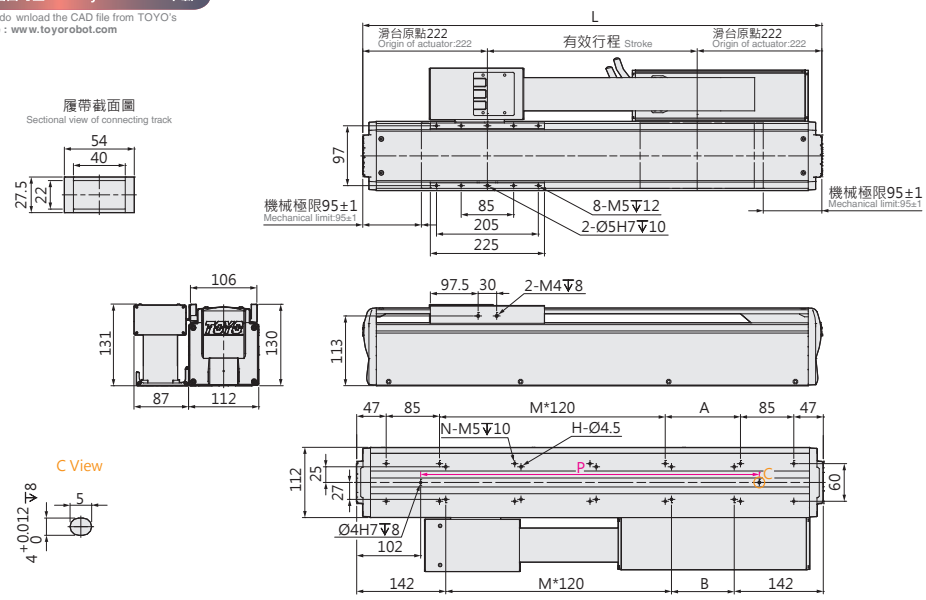

有效行程 Stroke	120	180	240	300	360	420	480	540	600	660	720	780	840	900	960	1020	1080	1140	1200	1260
L	564	624	684	744	804	864	924	984	1044	1104	1164	1224	1284	1344	1404	1464	1524	1584	1644	1704
A	60	120	60	120	60	120	60	120	60	120	60	120	60	120	60	120	60	120	60	120
B	40	100	40	100	40	100	40	100	40	100	40	100	40	100	40	100	40	100	40	100
P	360	420	480	540	600	660	720	780	840	900	960	1020	1080	1140	1200	1260	1320	1380	1440	1500
M	2	2	3	3	4	4	5	5	6	6	7	7	8	8	9	9	10	10	11	11
N	12	12	14	14	16	16	18	18	20	20	22	22	24	24	26	26	28	28	30	30
H	8	8	10	10	12	12	14	14	16	16	18	18	20	20	22	22	24	24	26	26
KG	13.6	14.5	15.5	16.5	17.4	18.4	19.3	20.3	21.3	22.2	23.2	24.1	25.1	26.1	27	28	29	30	30.9	31.8

LMR25-06-RHD

2D CAD 3D CAD

● CAD圖面可至www.toyorobot.com下載 ●
Please do wnload the CAD file from TOYO's website : www.toyorobot.com

單位 Unit : mm

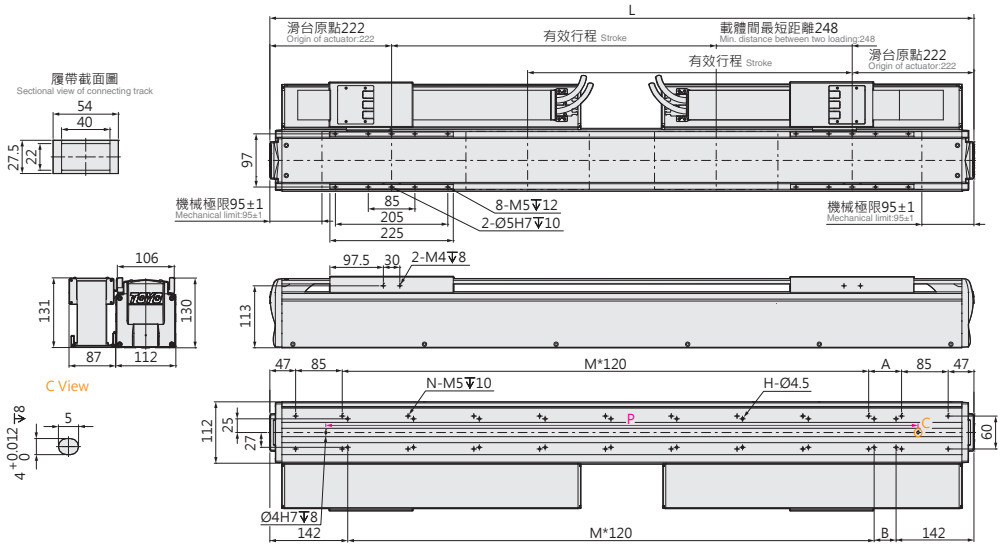

有效行程 Stroke	50	110	170	230	290	350	410	470	530	590	650	710	770	830	890	950	1010
L	744	804	864	924	984	1044	1104	1164	1224	1284	1344	1404	1464	1524	1584	1644	1704
A	120	60	120	60	120	60	120	60	120	60	120	60	120	60	120	60	120
B	100	40	100	40	100	40	100	40	100	40	100	40	100	40	100	40	100
P	540	600	660	720	780	840	900	960	1020	1080	1140	1200	1260	1320	1380	1440	1500
M	3	4	4	5	5	6	6	7	7	8	8	9	9	10	10	11	11
N	14	16	16	18	18	20	20	22	22	24	24	26	26	28	28	30	30
H	10	12	12	14	14	16	16	18	18	20	20	22	22	24	24	26	26
KG	24.7	25.7	26.7	27.6	28.6	29.5	30.5	31.5	32.4	33.4	34.3	35.3	36.3	37.2	38.2	39.1	40.1

LMR25-06-LWN

2D CAD 3D CAD

● CAD圖面可至www.toyorobot.com下載 ●

Please do wnload the CAD file from TOYO's website : www.toyorobot.com

單位 Unit : mm

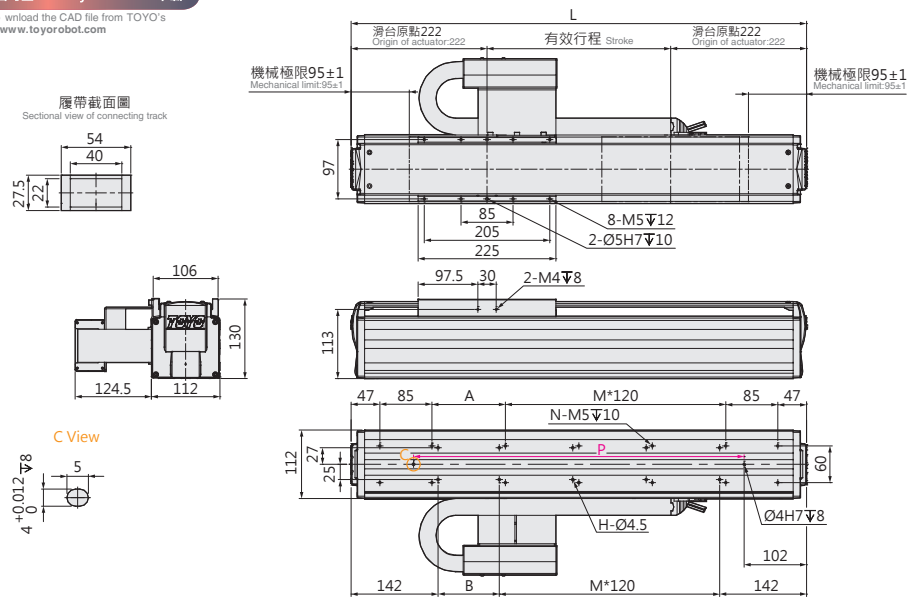

有效行程 Stroke	120	180	240	300	360	420	480	540	600	660	720	780	840	900	960	1020	1080	1140	1200	1260
L	564	624	684	744	804	864	924	984	1044	1104	1164	1224	1284	1344	1404	1464	1524	1584	1644	1704
A	60	120	60	120	60	120	60	120	60	120	60	120	60	120	60	120	60	120	60	120
B	40	100	40	100	40	100	40	100	40	100	40	100	40	100	40	100	40	100	40	100
P	360	420	480	540	600	660	720	780	840	900	960	1020	1080	1140	1200	1260	1320	1380	1440	1500
M	2	2	3	3	4	4	5	5	6	6	7	7	8	8	9	9	10	10	11	11
N	12	12	14	14	16	16	18	18	20	20	22	22	24	24	26	26	28	28	30	30
H	8	8	10	10	12	12	14	14	16	16	18	18	20	20	22	22	24	24	26	26
KG	13.7	14.6	15.5	16.4	17.3	18.2	19.1	20	20.9	21.9	22.8	23.7	24.6	25.5	26.4	27.3	28.2	29.1	30	31

LMR25-06-LWD

2D CAD 3D CAD

● CAD圖面可至www.toyorobot.com下載 ●

Please do wnload the CAD file from TOYO's website : www.toyorobot.com

單位 Unit : mm

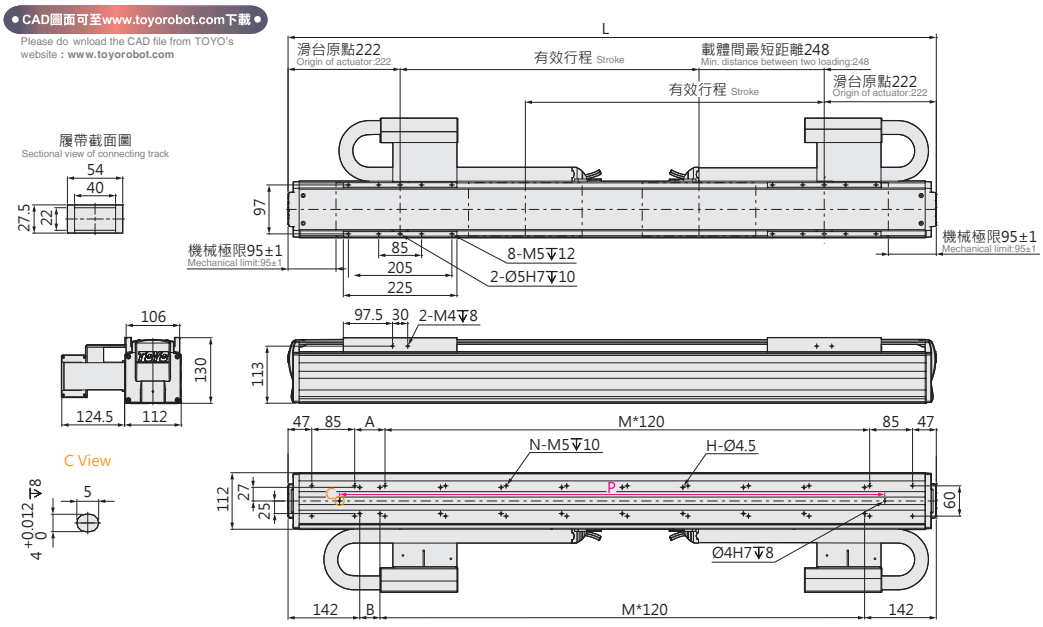

有效行程 Stroke	50	110	170	230	290	350	410	470	530	590	650	710	770	830	890	950	1010
L	744	804	864	924	984	1044	1104	1164	1224	1284	1344	1404	1464	1524	1584	1644	1704
A	120	60	120	60	120	60	120	60	120	60	120	60	120	60	120	60	120
B	100	40	100	40	100	40	100	40	100	40	100	40	100	40	100	40	100
P	540	600	660	720	780	840	900	960	1020	1080	1140	1200	1260	1320	1380	1440	1500
M	3	4	4	5	5	6	6	7	7	8	8	9	9	10	10	11	11
N	14	16	16	18	18	20	20	22	22	24	24	26	26	28	28	30	30
H	10	12	12	14	14	16	16	18	18	20	20	22	22	24	24	26	26
KG	24.7	25.6	26.5	27.4	28.3	29.1	30	30.9	31.8	32.7	33.5	34.4	35.3	36.2	37.1	38	38.8

LMR32 標準環境 Standard type

軸棒式 Shaft Bar

最大行程 Maximum Stroke	最高速度 Maximum Speed	連續推力 Continuous Force	連續可搬重量 Continuous Payload	定子外徑 Outer dia. of Stator
1940mm	2500mm/s	187N	47kg	ϕ32mm

型號表示方式 Ordering Method

LMR32 - 06 - RH - N - 1940 - LS10 - R - 05H - LC100 - A001

本體型號 Model

線圈推力 Thrust of motor

06
08

線槽固定方式 Cable chain fixing method

RH	本體水平固定 Horizontally fixed
LW	本體壁掛固定 Wall mounting

動子數量 No. of motor

N	單動子 Single mover
D	多動子 Multi mover

行程 Stroke

75~1940mm
間隔60 Pitch 60mm

※行程範圍依線圈推力、馬達數量而異
※ Stroke range is different according to the pushing force and the number of the motor.

編碼器 Encoder

LS10	1μm光學尺 1μm optical encoder
LS05	0.5μm光學尺 0.5μm optical encoder
LS01	0.1μm光學尺 0.1μm optical encoder
MS10	1μm磁性尺-SIKO 1μm magnetic encoder
TS10	1μm磁性尺-TOYO 1μm magnetic encoder

原點位置 Position of origin

R	右 Right
L	左 Left

線長 Cable length

N	無線材 None
05	5m
08	8m
12	12m
XX	XXm特殊長度 Customized length

※標配5m，長度包含履帶線槽段。
※ Standard:5m, including the length of cable chain.
※特殊線長特注，請與本公司業務聯絡。
※ Please consult with our sales department for customized cable length.
※選擇線長N時，控制器需選N。
※ It is compulsory to select N for the controller while choosing cable length N.

霍爾線材 Hall Cable

-	無 None
H	霍爾 Hall

特注式樣 Customization order no.

對應驅動器 Controller type

LC100	TOYO (Pulse)
LC100E	TOYO (EtherCAT)
S	Servotronix
M	三菱 Mitsubishi
P	松下 Panasonic
D	台達 Delta
Z	其他 Other
N	無選配 None

基本仕樣 Specification

	型號 Model		LMR32-06	LM32-08
規格 Spec	重複精度 Repeatability (mm)		±0.002	
	最大推力 Max. Force (N)		561	748
	連續推力 Rated Force (N)		140	187
	連續可搬重量 Max. Payload (kg)※1		35	47
	標準行程 Stroke (mm)	單動子 N	140-1940 / 60 間隔 pitch	140-1880 / 60 間隔 pitch
		雙動子 D	75-1695 / 60 間隔 pitch	80-1580 / 60 間隔 pitch
	最高速度 Maximum Speed (mm/s)		2500	

※1 連續可搬重量為線速度 1m/s, 最大加速度 5m/s² 固定行程來回 , 不同情況會有不同。
The continuous payload is the data when the robot runs with maximum speed 1m/s and acceleration 5m/s².
Different application will have different result.

加速度 - 連續可搬重量 Acceleration-Continuous Payload

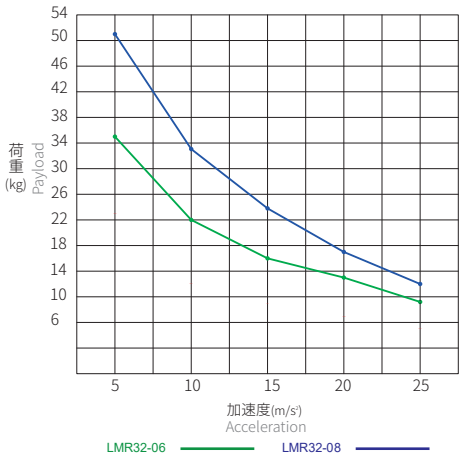

容許負載力距表 Allowable Overhang

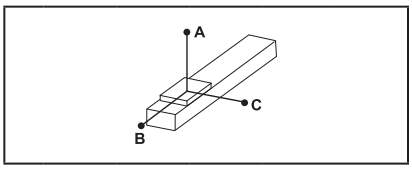

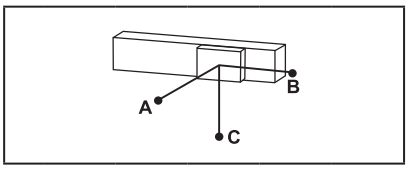

(單位 Unit : mm)

水平安裝 Horizontal Installation※2

	速度 Speed (m/s)	荷重 Load (kg)	A	B	C
LMR32 - 06 - RH	1	35	315	84	48
	1	17	720	203	116
	1.5	22	216	99	54
	1.5	11	480	230	125
	2	14.3	180	126	61
	2	7	400	294	140
	2.5	10	200	195	83
	2.5	5	425	425	180
LMR32 - 08 - RH	1	51	272	64	27
	1	25	660	180	77
	1.5	29	218	95	38
	1.5	15	480	225	92
	2	19	180	122	46
	2	10	380	275	102
	2.5	13	208	200	68
	2.5	6	495	490	165

壁掛安裝 Wall Installation※2

	速度 Speed (m/s)	荷重 Load (kg)	A	B	C
LMR32 - 06 - LW	1	38	43	72	285
	1	19	105	178	640
	1.5	22	54	99	205
	1.5	11	125	230	480
	2	14.1	62	129	182
	2	7	140	294	400
	2.5	10	83	195	200
	2.5	5	180	425	425
LMR32 - 08 - LW	1	51	27	55	230
	1	25	76	154	570
	1.5	29	38	81	185
	1.5	15	90	195	410
	2	19	44	105	152
	2	10	99	235	325
	2.5	13	65	173	178
	2.5	6.5	145	385	385

※2 相同速度下加速度時間不同，加速度及荷重也隨之改變，表為加速度時間 0.2s。
Even the speed is same, if acceleration and acceleration time is changed, the payload will be different. Above chart is based on acceleration time 0.2 sec.

靜態容許負載慣量 Static Loading Moment

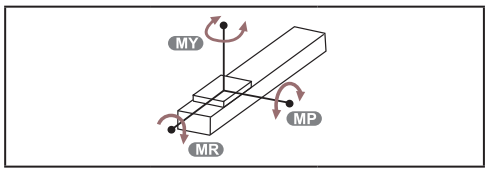

(單位 Unit : N.m)

LMR32 - 06	MY	173
	MP	173
	MR	111
LMR32 - 08	MY	209
	MP	209
	MR	111

對應驅控器一覽表 Corresponding Controller Chart

外觀 Exterior	驅控器型號 Controller Model	電氣規格 Electrical Spec	詳細參閱 Reference Page
	LC100	單相 / 三相 Single-phase/Three-phase 220V	P.291

LMR32 標準環境 Standard type

軸棒式 Shaft Bar

LMR32-06-RHN

2D CAD 3D CAD

● CAD圖面可至www.toyorobot.com下載 ●

Please do wnload the CAD file from TOYO's website : www.toyorobot.com

單位 Unit : mm

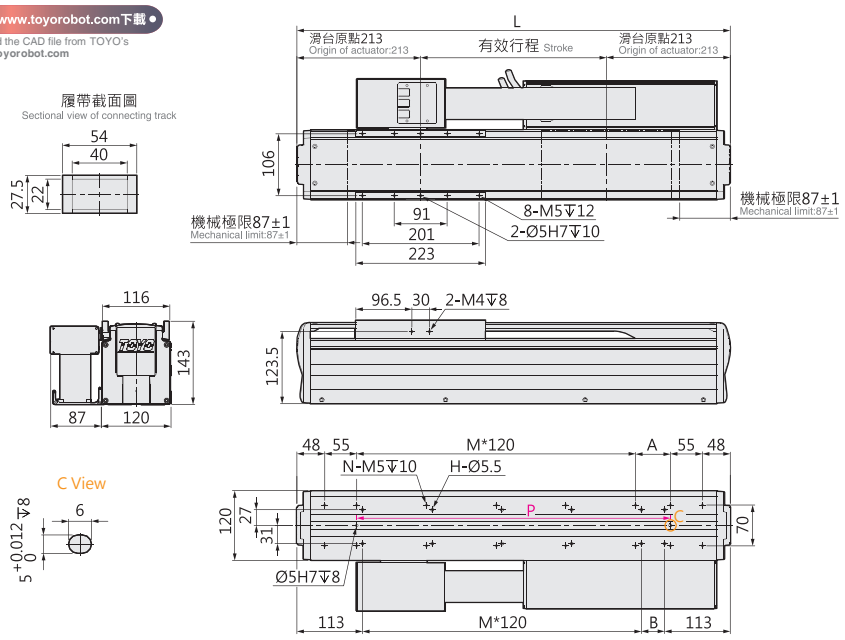

有效行程 stroke	140	200	260	320	380	440	500	560	620	680	740	800	860	920	980	1040	1100	1160	1220	1280	1340	1400	1460	1520	1580	1640	1700	1760	1820	1880	1940
L	566	626	686	746	806	866	926	986	1046	1106	1166	1226	1286	1346	1406	1466	1526	1586	1646	1706	1766	1826	1886	1946	2006	2066	2126	2186	2246	2306	2366
A	120	60	120	60	120	60	120	60	120	60	120	60	120	60	120	60	120	60	120	60	120	60	120	60	120	60	120	60	120	60	120
B	100	40	100	40	100	40	100	40	100	40	100	40	100	40	100	40	100	40	100	40	100	40	100	40	100	40	100	40	100	40	100
P	360	420	480	540	600	660	720	780	840	900	960	1020	1080	1140	1200	1260	1320	1380	1440	1500	1560	1620	1680	1740	1800	1860	1920	1980	2040	2100	2160
M	2	3	3	4	4	5	5	6	6	7	7	8	8	9	9	10	10	11	11	12	12	13	13	14	14	15	15	16	16	17	17
N	12	14	14	16	16	18	18	20	20	22	22	24	24	26	26	28	28	30	30	32	32	34	34	36	36	38	38	40	40	42	42
H	8	10	10	12	12	14	14	16	16	18	18	20	20	22	22	24	24	26	26	28	28	30	30	32	32	34	34	36	36	38	38
KG	14.3	15.5	16.8	18	19.2	20.5	21.7	22.9	24.1	25.4	26.6	27.4	28.7	29.9	31.2	32.4	33.7	35.2	36.4	37.7	38.9	40.1	41.4	42.6	43.8	45	46.3	47.5	48.7	50	51.2

LMR32-06-RHD

2D CAD 3D CAD

● CAD圖面可至www.toyorobot.com下載 ●

Please do wnload the CAD file from TOYO's website : www.toyorobot.com

單位 Unit : mm

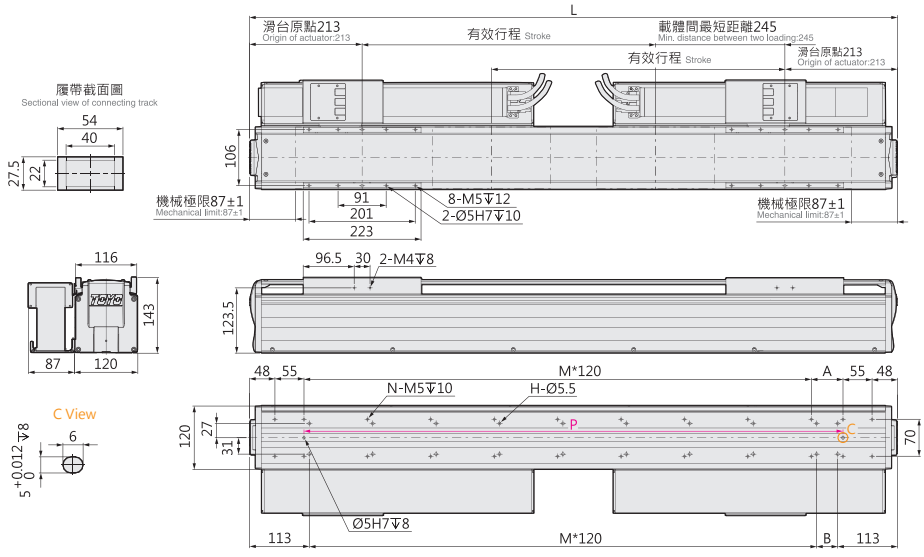

有效行程 stroke	75	135	195	255	315	375	435	495	555	615	675	735	795	855	915	975	1035	1095	1155	1215	1275	1335	1395	1455	1515	1575	1635	1695
L	746	806	866	926	986	1046	1106	1166	1226	1286	1346	1406	1466	1526	1586	1646	1706	1766	1826	1886	1946	2006	2066	2126	2186	2246	2306	2366
A	60	120	60	120	60	120	60	120	60	120	60	120	60	120	60	120	60	120	60	120	60	120	60	120	60	120	60	120
B	40	100	40	100	40	100	40	100	40	100	40	100	40	100	40	100	40	100	40	100	40	100	40	100	40	100	40	100
P	540	600	660	720	780	840	900	960	1020	1080	1140	1200	1260	1320	1380	1440	1500	1560	1620	1680	1740	1800	1860	1920	1980	2040	2100	2160
M	4	4	5	5	6	6	7	7	8	8	9	9	10	10	11	11	12	12	13	13	14	14	15	15	16	16	17	17
N	16	16	18	18	20	20	22	22	24	24	26	26	28	28	30	30	32	32	34	34	36	36	38	38	40	40	42	42
H	12	12	14	14	16	16	18	18	20	20	22	22	24	24	26	26	28	28	30	30	32	32	34	34	36	36	38	38
KG	24.5	25.7	27	28.1	29.4	30.6	31.8	33.1	33.9	35.15	36.4	37.7	38.9	40.2	41.7	42.9	44.1	45.4	46.6	47.8	49	50.3	51.5	52.7	54	55.2	56.4	57.7

LMR32-06-LWN

2D CAD 3D CAD

● CAD圖面可至www.toyorobot.com下載 ●
Please do wnload the CAD file from TOYO's website : www.toyorobot.com

單位 Unit : mm

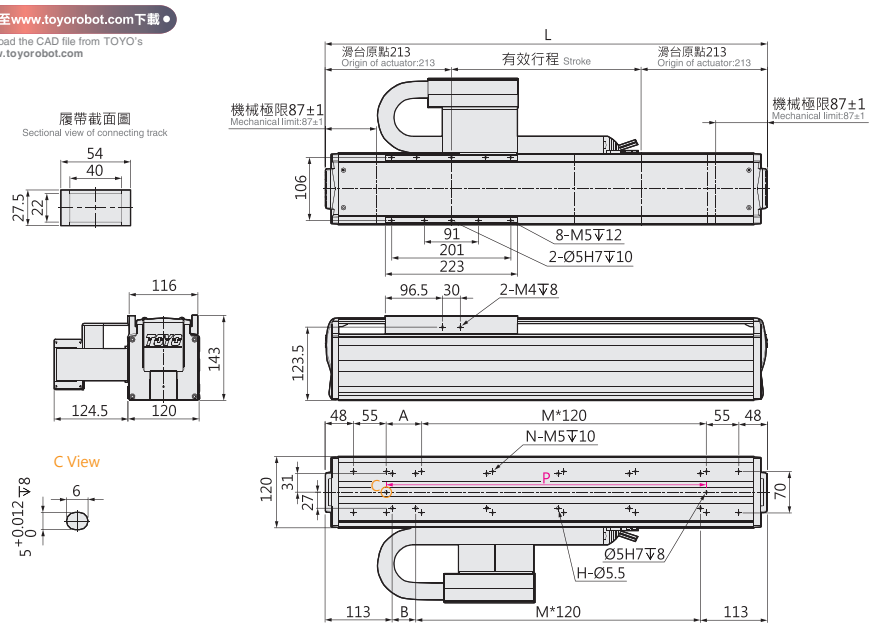

有效行程 stroke	140	200	260	320	380	440	500	560	620	680	740	800	860	920	980	1040	1100	1160	1220	1280	1340	1400	1460	1520	1580	1640	1700	1760	1820	1880	1940
L	566	626	686	746	806	866	926	986	1046	1106	1166	1226	1286	1346	1406	1466	1526	1586	1646	1706	1766	1826	1886	1946	2006	2066	2126	2186	2246	2306	2366
A	120	60	120	60	120	60	120	60	120	60	120	60	120	60	120	60	120	60	120	60	120	60	120	60	120	60	120	60	120	60	120
B	100	40	100	40	100	40	100	40	100	40	100	40	100	40	100	40	100	40	100	40	100	40	100	40	100	40	100	40	100	40	100
P	360	420	480	540	600	660	720	780	840	900	960	1020	1080	1140	1200	1260	1320	1380	1440	1500	1560	1620	1680	1740	1800	1860	1920	1980	2040	2100	2160
M	2	3	3	4	4	5	5	6	6	7	7	8	8	9	9	10	10	11	11	12	12	13	13	14	14	15	15	16	16	17	17
N	12	14	14	16	16	18	18	20	20	22	22	24	24	26	26	28	28	30	30	32	32	34	34	36	36	38	38	40	40	42	42
H	8	10	10	12	12	14	14	16	16	18	18	20	20	22	22	24	24	26	26	28	28	30	30	32	32	34	34	36	36	38	38
KG	14.6	15.7	16.9	18	19.2	20.3	21.5	22.6	23.8	24.9	26	27.2	28.4	29.5	30.7	31.8	33	34.1	35.3	36.4	37.6	38.7	39.9	41	42.1	43.3	44.5	45.6	46.8	47.9	49.1

LMR32-06-LWD

2D CAD 3D CAD

● CAD圖面可至www.toyorobot.com下載 ●
Please do wnload the CAD file from TOYO's website : www.toyorobot.com

單位 Unit : mm

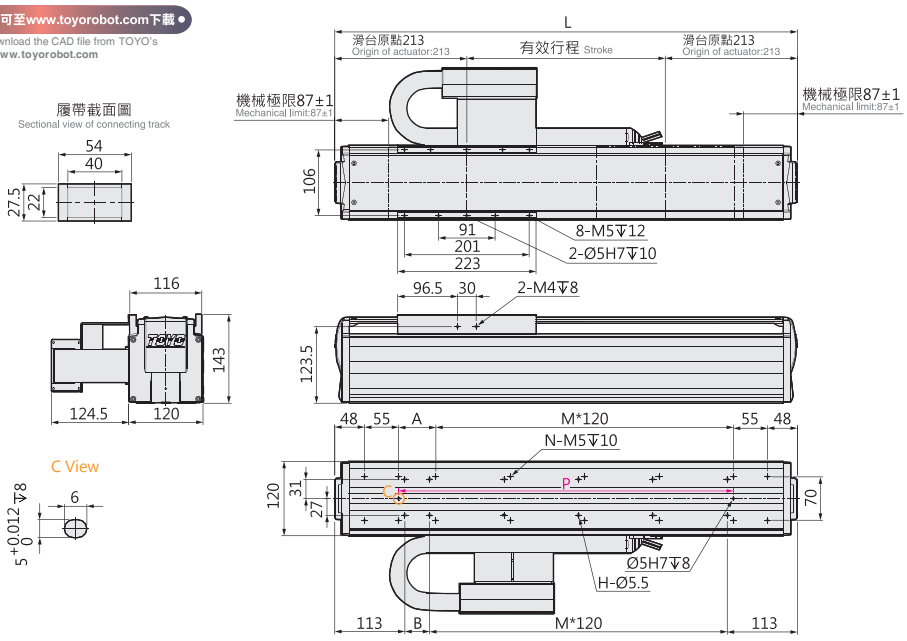

有效行程 stroke	75	135	195	255	315	375	435	495	555	615	675	735	795	855	915	975	1035	1095	1155	1215	1275	1335	1395	1455	1515	1575	1635	1695
L	746	806	866	926	986	1046	1106	1166	1226	1286	1346	1406	1466	1526	1586	1646	1706	1766	1826	1886	1946	2006	2066	2126	2186	2246	2306	2366
A	60	120	60	120	60	120	60	120	60	120	60	120	60	120	60	120	60	120	60	120	60	120	60	120	60	120	60	120
B	40	100	40	100	40	100	40	100	40	100	40	100	40	100	40	100	40	100	40	100	40	100	40	100	40	100	40	100
P	540	600	660	720	780	840	900	960	1020	1080	1140	1200	1260	1320	1380	1440	1500	1560	1620	1680	1740	1800	1860	1920	1980	2040	2100	2160
M	4	4	5	5	6	6	7	7	8	8	9	9	10	10	11	11	12	12	13	13	14	14	15	15	16	16	17	17
N	16	16	18	18	20	20	22	22	24	24	26	26	28	28	30	30	32	32	34	34	36	36	38	38	40	40	42	42
H	12	12	14	14	16	16	18	18	20	20	22	22	24	24	26	26	28	28	30	30	32	32	34	34	36	36	38	38
KG	24.4	25.5	26.6	27.8	28.9	30.1	31.2	32.3	33.5	34.6	35.8	36.9	38	39.2	40.3	41.5	42.6	43.7	44.9	46	47.2	48.3	49.4	50.6	51.7	52.9	54	55.1

LMR32 標準環境 Standard type

軸棒式 Shaft Bar

LMR32-08-RH-N

2D CAD 3D CAD
● CAD圖面可至www.toyorobot.com下載 ●
Please do wnload the CAD file from TOYO's website : www.toyorobot.com

單位 Unit : mm

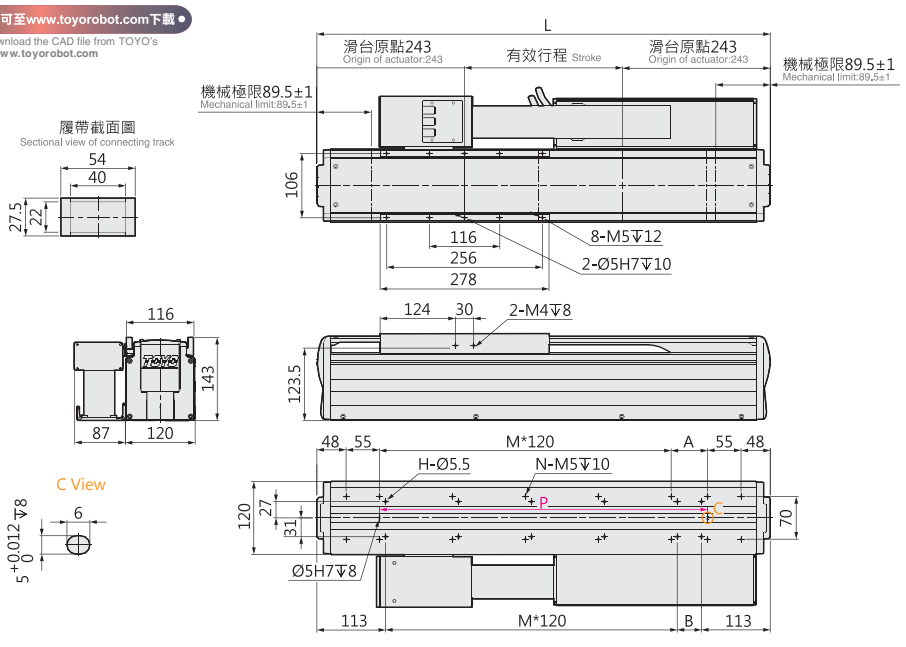

有效行程 stroke	140	200	260	320	380	440	500	560	620	680	740	800	860	920	980	1040	1100	1160	1220	1280	1340	1400	1460	1520	1580	1640	1700	1760	1820	1880
L	626	686	746	806	866	926	986	1046	1106	1166	1226	1286	1346	1406	1466	1526	1586	1646	1706	1766	1826	1886	1946	2006	2066	2126	2186	2246	2306	2366
A	60	120	60	120	60	120	60	120	60	120	60	120	60	120	60	120	60	120	60	120	60	120	60	120	60	120	60	120	60	120
B	40	100	40	100	40	100	40	100	40	100	40	100	40	100	40	100	40	100	40	100	40	100	40	100	40	100	40	100	40	100
P	420	480	540	600	660	720	780	840	900	960	1020	1080	1140	1200	1260	1320	1380	1440	1500	1560	1620	1680	1740	1800	1860	1920	1980	2040	2100	2160
M	3	3	4	4	5	5	6	6	7	7	8	8	9	9	10	10	11	11	12	12	13	13	14	14	15	15	16	16	17	17
N	14	14	16	16	18	18	20	20	22	22	24	24	26	26	28	28	30	30	32	32	34	34	36	36	38	38	40	40	42	42
H	10	10	12	12	14	14	16	16	18	18	20	20	22	22	24	24	26	26	28	28	30	30	32	32	34	34	36	36	38	38
KG	17.3	18.5	19.7	20.9	22.2	23.4	24.6	25.9	27.1	28.3	29.6	30.8	32	33.2	34.5	35.7	36.9	38.2	39.4	40.6	41.9	43.1	44.3	45.5	46.8	48	49.2	50.5	51.7	52.9

LMR32-08-RHD

2D CAD 3D CAD
● CAD圖面可至www.toyorobot.com下載 ●
Please do wnload the CAD file from TOYO's website : www.toyorobot.com

單位 Unit : mm

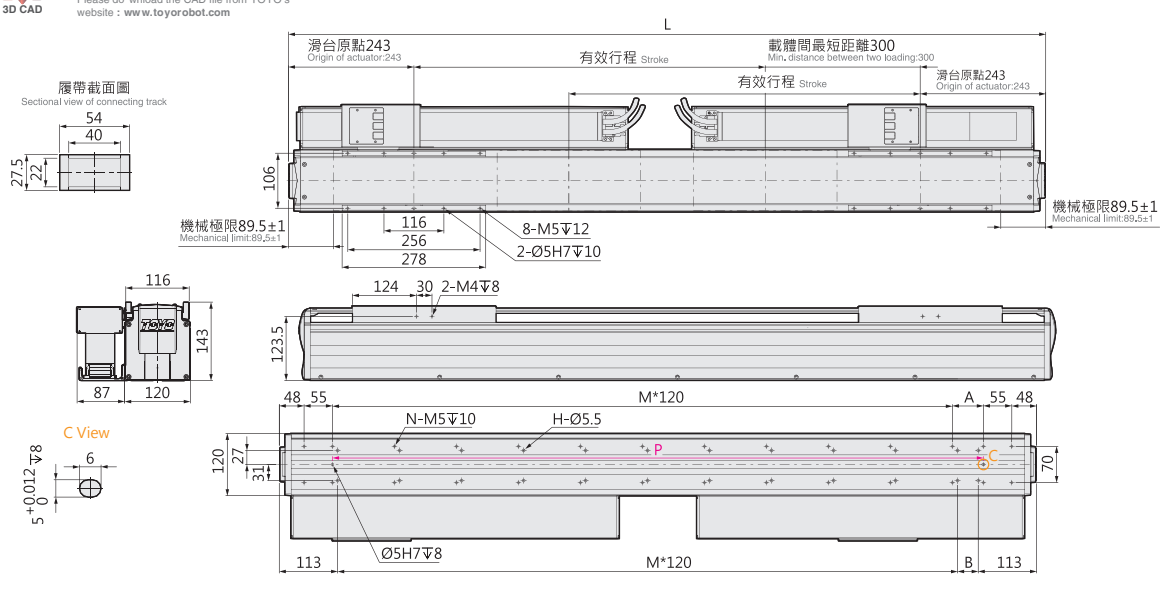

有效行程 stroke	80	140	200	260	320	380	440	500	560	620	680	740	800	860	920	980	1040	1100	1160	1220	1280	1340	1400	1460	1520	1580
L	866	926	986	1046	1106	1166	1226	1286	1346	1406	1466	1526	1586	1646	1706	1766	1826	1886	1946	2006	2066	2126	2186	2246	2306	2366
A	60	120	60	120	60	120	60	120	60	120	60	120	60	120	60	120	60	120	60	120	60	120	60	120	60	120
B	40	100	40	100	40	100	40	100	40	100	40	100	40	100	40	100	40	100	40	100	40	100	40	100	40	100
P	660	720	780	840	900	960	1020	1080	1140	1200	1260	1320	1380	1440	1500	1560	1620	1680	1740	1800	1860	1920	1980	2040	2100	2160
M	5	5	6	6	7	7	8	8	9	9	10	10	11	11	12	12	13	13	14	14	15	15	16	16	17	17
N	18	18	20	20	22	22	24	24	26	26	28	28	30	30	32	32	34	34	36	36	38	38	40	40	42	42
H	14	14	16	16	18	18	20	20	22	22	24	24	26	26	28	28	30	30	32	32	34	34	36	36	38	38
KG	28.9	30.1	31.3	32.6	33.8	35	36.3	37.5	38.7	40	41.2	42.4	43.6	44.9	46.1	47.3	48.6	49.8	51	52.2	53.5	54.7	55.9	57.2	58.4	59.6

LMR32-08-LWN

2D CAD 3D CAD

● CAD圖面可至www.toyorobot.com下載 ●
Please do wnload the CAD file from TOYO's website : www.toyorobot.com

單位 Unit : mm

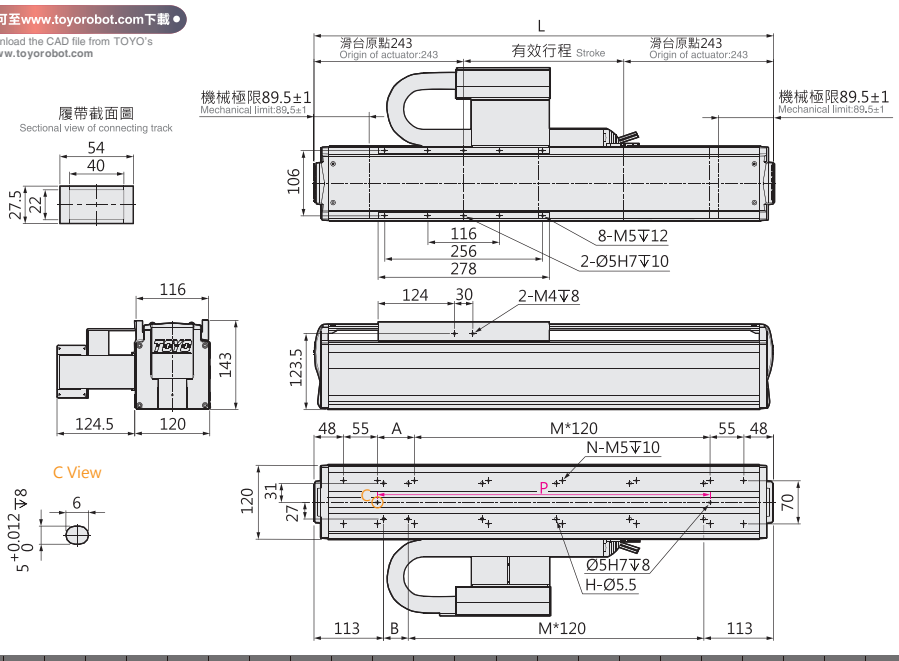

有效行程 stroke	140	200	260	320	380	440	500	560	620	680	740	800	860	920	980	1040	1100	1160	1220	1280	1340	1400	1460	1520	1580	1640	1700	1760	1820	1880
L	626	686	746	806	866	926	986	1046	1106	1166	1226	1286	1346	1406	1466	1526	1586	1646	1706	1766	1826	1886	1946	2006	2066	2126	2186	2246	2306	2366
A	60	120	60	120	60	120	60	120	60	120	60	120	60	120	60	120	60	120	60	120	60	120	60	120	60	120	60	120	60	120
B	40	100	40	100	40	100	40	100	40	100	40	100	40	100	40	100	40	100	40	100	40	100	40	100	40	100	40	100	40	100
P	420	480	540	600	660	720	780	840	900	960	1020	1080	1140	1200	1260	1320	1380	1440	1500	1560	1620	1680	1740	1800	1860	1920	1980	2040	2100	2160
M	3	3	4	4	5	5	6	6	7	7	8	8	9	9	10	10	11	11	12	12	13	13	14	14	15	15	16	16	17	17
N	14	14	16	16	18	18	20	20	22	22	24	24	26	26	28	28	30	30	32	32	34	34	36	36	38	38	40	40	42	42
H	10	10	12	12	14	14	16	16	18	18	20	20	22	22	24	24	26	26	28	28	30	30	32	32	34	34	36	36	38	38
KG	17.4	18.6	19.7	20.9	22	23.2	24.3	25.5	26.6	27.8	28.9	30	31.2	32.4	33.5	34.7	35.8	37	38.1	39.3	40.4	41.6	42.7	43.9	45	46.2	47.3	48.5	49.6	50.8

LMR32-08-LWD

2D CAD 3D CAD

● CAD圖面可至www.toyorobot.com下載 ●
Please do wnload the CAD file from TOYO's website : www.toyorobot.com

單位 Unit : mm

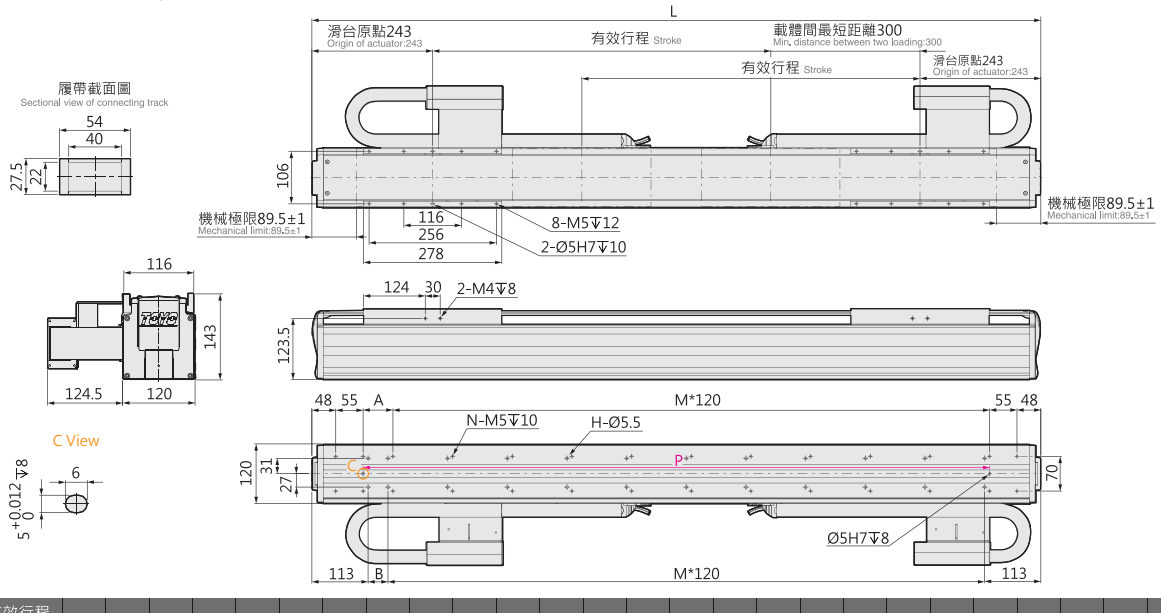

有效行程 stroke	80	140	200	260	320	380	440	500	560	620	680	740	800	860	920	980	1040	1100	1160	1220	1280	1340	1400	1460	1520	1580
L	866	926	986	1046	1106	1166	1226	1286	1346	1406	1466	1526	1586	1646	1706	1766	1826	1886	1946	2006	2066	2126	2186	2246	2306	2366
A	60	120	60	120	60	120	60	120	60	120	60	120	60	120	60	120	60	120	60	120	60	120	60	120	60	120
B	40	100	40	100	40	100	40	100	40	100	40	100	40	100	40	100	40	100	40	100	40	100	40	100	40	100
P	660	720	780	840	900	960	1020	1080	1140	1200	1260	1320	1380	1440	1500	1560	1620	1680	1740	1800	1860	1920	1980	2040	2100	2160
M	5	5	6	6	7	7	8	8	9	9	10	10	11	11	12	12	13	13	14	14	15	15	16	16	17	17
N	18	18	20	20	22	22	24	24	26	26	28	28	30	30	32	32	34	34	36	36	38	38	40	40	42	42
H	14	14	16	16	18	18	20	20	22	22	24	24	26	26	28	28	30	30	32	32	34	34	36	36	38	38
KG	28.6	29.8	30.9	32.1	33.2	34.3	35.5	36.6	37.8	38.9	40	41.2	42.3	43.5	44.6	45.7	46.9	48	49.2	50.3	51.4	52.6	53.7	54.9	56	57.1

LC100 驅控器

LGW、LGF、LTF2、LNF2、LCF2、LA(S)F、LAU、LMR 系列皆可使用

LC100, compatible to series of LGW、LGF、LTF2、LNF2、LCF2、LA(S)F、LAU and LMR.

五大優點

Five main features

高機能驅控器 Multi-function Motor Controller-driver

專為線性馬達開發之高機能驅控器，對於大型面板的搬運及檢測，可進行高速、高精度的移動。(線性馬達可搬運荷動及運行速度，請參考型錄各系列別之規格。)

Designed and developed specifically for linear motor driving and control our controller-driver allows for high-speed, high-precision movement for a wide range of applications from large-payload handling to automated optical inspection. (For payload and speed specifications, please refer to the datasheet.)

簡易設定功能 Quick, Easy Motion Control Software Application

搭配 TOYO-Single 專用介面，型號選定完後，即可使用。並設有自動益調整，節省客戶設定的時間。且 UI 中有數位視波器之介面，方便客戶調整時使用。

Our TOYO-SINGLE intuitive, easy-to-learn motion control software application provides automatic gain tuning and a digital oscilloscope for faster control parameter setting, inspection, and troubleshooting.

停止時震動抑制機能 Shock Suppression

線性馬達，在懸臂使用時，會有晃動現像，驅控器中有內建低頻震動抑制，在長行程使用時更加平穩。

Each linear motor module's built-in shock suppression reduces low-frequency vibration makes our lineup a top choice for robot and long-stroke applications.

多元的控制介面 Multi-mode Communication Interface

多元控制介面，可脈波輸入控制、RS-485 ModBus 控制、IO 編碼點位控制；類比輸出、脈波輸出方便監看控制；
可擴充 EtherCAT 模組，其控制軸數最多至 255 組驅控器。

The controller-driver multi-mode communication interface provides pulse input, serial RS-485 Modbus, IO positional encoding, analog output, pulse delivery monitoring control. Also, the controller-driver accepts EtherCAT expansion modules to allow control of up to 255 axes.

高性價比 Great Price-performance Ratio

同時有多樣的功能、整合完整的線馬組合，客戶拿到產品後即可使用。
早期使用線馬，需自行購買線馬模組及驅動器，再由有經驗的工程師進行調校，其過程需要浪費相當多的人力。

Our linear motor module's careful, intuitive integration of multiple functions provides customers with easy installation, right-out-of-the-box use.

LC100 規格表

LC100 Specifiction

■基本規格 Basic Specifiction

項目 Item		內容說明 Specification
輸入電源 Input power	控制電源 Control power	單相 AC200~230V Single-phase AC200~230V
	動力電源 Power supply	單相 AC200~230V Single-phase AC200~230V
控制軸數 Number of controlled axis		1 軸 Single axis
馬達 Motor	適用馬達 Appropriate motor	線性馬達 Linear motor
	額定輸出 Rated output	2.8A 對應 400W/5.6A 對應 750W 2.8A correpsonds to 400W, 5.6A corresponds to 750W
	瞬間最大輸出 Instant maximum output	14.2A 對應 400W/25A 對應 750W 14.2 corresponds to 400W, 25A corresponds to 750W
動作控制模式 Motion control mode		ABS 絕對位置運行、 INC 相對位置運行、INC-R 相對位置連續運行、ABS-R 絕對位置連續運行、ABS-T 運行、INC-T 運行、TSL 扭力監測 ABS absolute position movement, INC relative position movement, INC-R continuous relative position movement, ABS-R continuous absolute position movement, ABS-T movement, INC-T movement, TSL torque monitoring
脈波控制模式 Pulse control mode		輸入控制 : 差動 (4Mpps)/ 開極集 (200Kpps) 信號 (CW/CCW;PULSE/DIR;A/B 相) 輸出信號 :A、/A、B、/B、Z、/Z Input control: differential (4Mpps)/open pole set (200Kpps) signal (CW/CCW; PULSE/DIR; A/B phase) Output signal: A, /A, B, /B, Z, /Z
位置 Position	點位總數 Total number of points	1~255 點 (個別動作) 1~255 points
	點位設定方 Points setting method	通訊設定點位置 Communication setting point position
		IO 點位置教導 I/O point position teaching
編碼器 Encoder	位置管理 Position management	增量型 Incremental
	位置檢出 Position checking	AB 相 PULSE 最大 10Mpps (4 倍遞後) AB phase has a maximum pulse rate of 10 Mpps (4x resolution)
	解析度 Resolution	解析度由讀頭決定，標準為磁性尺讀頭 (1μm)，可選配光學尺讀頭 (0.5μm) Resolution is determined by the encoder reader. Standard magnetic and optical encoder readers offer 1 um and 0.5 um resolution, respectively.
泛用 DI/DO 信號 General DI/DO signal		DI (15 點) / DO (15 點)NPN 可透過參數修改定 DI(15 points)/DO(15 points)NPN Modify definition through parameter
錯誤履歷 Error history		最大可存 50 組錯誤代碼 Maximum storage for 50 error code
安全回路 Safety circuit		緊停壓入後 (伺服 OFF) Emergency stop switch (servo OFF) Emergency stop switch (servo OFF)
通訊 Communication		USB(虛擬 COM 埠)：mini USB / RS485(半雙工)：RJ11 USB (Virtual COM Port): miniUSB/RS485 (half-duplex):RJ11
		RS-485 ModBus, 可控制點位組合運行及直接移動 (16 站) Modbus RS-485 can control the operation and direct movement of up to 16 stations
		可擴充 EherCAT 模組 (255 站) RExpandable EherCAT module (255 stations)
站號設定 Station number setting		旋轉 DIP 開關 (0~F)，16 站 Rotating DIP switch (0-F),16 station
安規認證 Safety certification		CE ,EN61800-3/EN61800-5-1

系統構成與架構、訂購型號

LC100 Control system structure

■系統構成 System structure

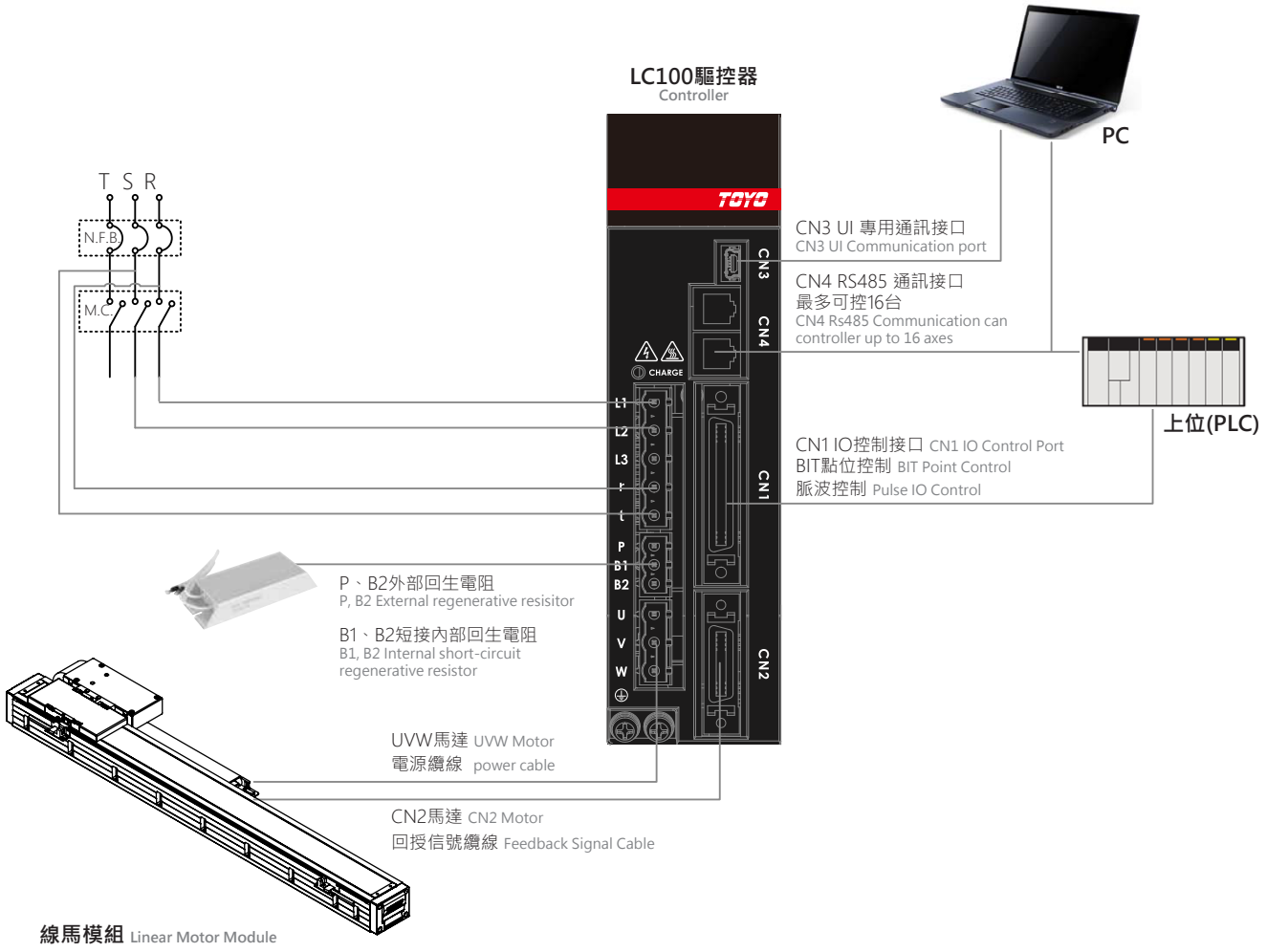

■訂購型號 Ordering model

LC100

驅控器型號 Spec of Controller	
容量 Capacity	
LC100-4	400W
LC100-5	750W

■驅控器外觀尺寸圖 Controller dimension

單位 Unit : mm

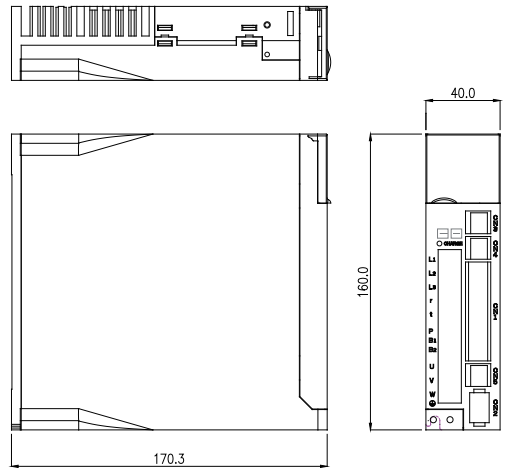

接口說明、安裝方式及外觀尺寸圖

LC100 ordering code, assembly method and dimensions explanation

■各部接口說明 Part Names and Descriptions

LC100驅控器

LC100 Controller-Driver

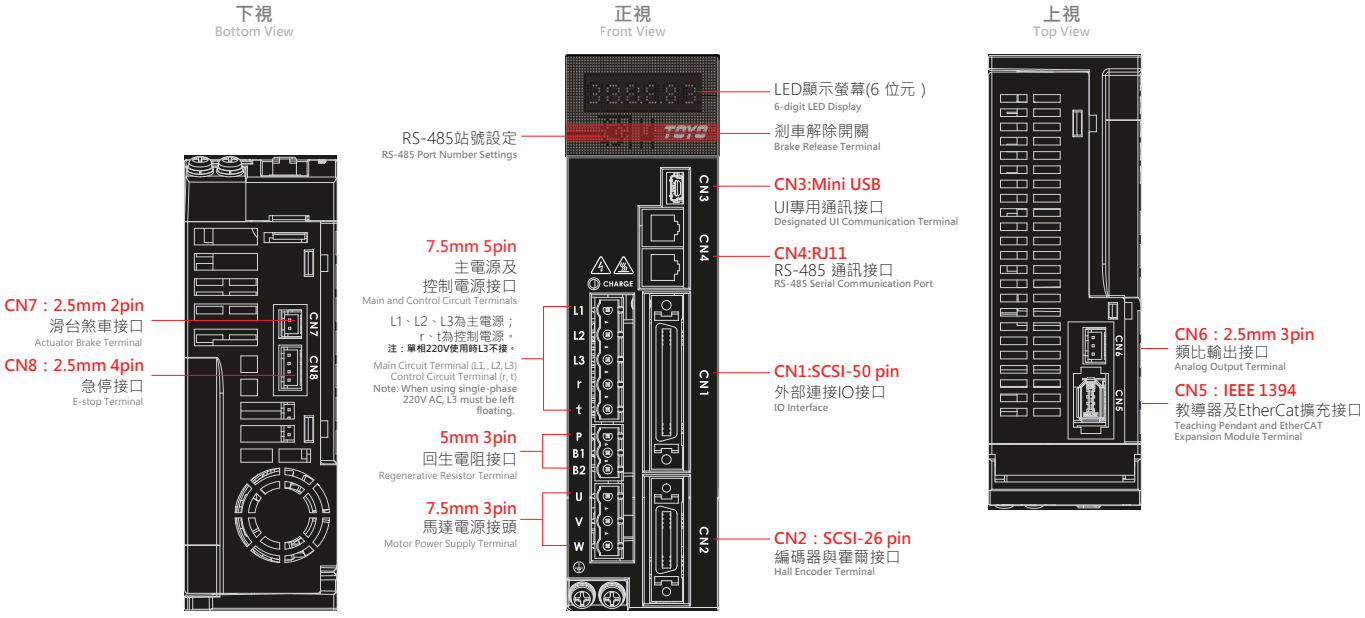

■不可設置之環境條件 Restricted setting condition

- 含有硫酸、鹽酸、高酸鹼度等腐蝕性氣體、可燃氣體或易燃液體的環境。
  Environment with corrosive, explosive and flammable gas and combustible liquids.
- 粉塵較多的地方。
  Environment with heavy dust.
- 會被其他設備的切屑、油、水等濺到的地方。
  Locations where can be polluted by other equipments' coolant.
- 受到較強振動 (0.5G 以上) 影響的地方。
  Locations with high vibrations(0.5G or above).
- 為確保驅控器可以正常作動，請參考右圖安裝驅控器。
  Please locate the controller as shown below for correct installation position.
- 使用溫度 0° ~45°，保存溫度 0° ~75°。
  Use temperature 0° ~45° , storage temperature 0° ~75° .

■建議安裝方式 Recommanded assembly method

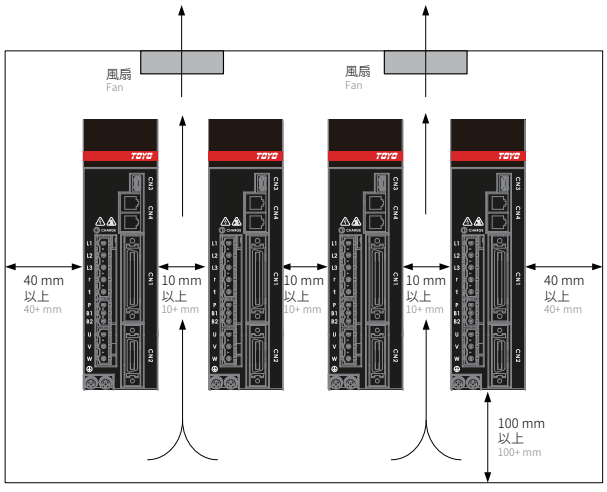

入出力各端子接線圖

LC100 Wiring diagram (Power / IO / EMS)

■ CN1 IO 50 pin CN1 IO 50 pin

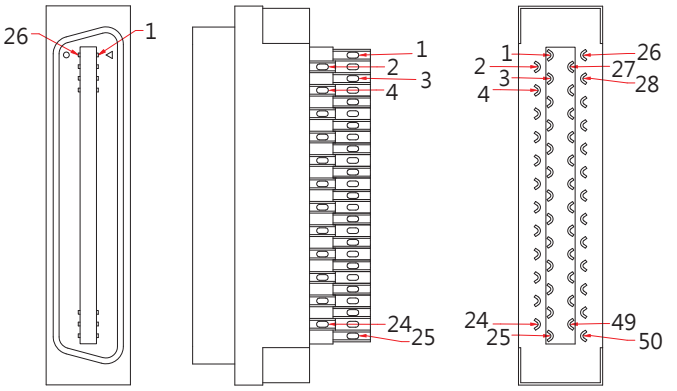

■ IO 信號 IO signal

NO.		信號名 Signal name	內容說明 Content description	NO.		信號名 Signal name	內容說明 Content description
1	專用 Dedicated	IN-COM	輸入信號共 COM Input IN common contact	26	專用 Dedicated	OUT-COM	輸出信號共 COM Output OUT common contact
2		IN-COM	接點 (NPN:+)(PNP:-) Contactt (NPN:+)(PNP:-)	27		OUT-COM	接點 (NPN:-)(PNP:+) Contact (NPN:-)(PNP:+)
3		ORG	原點復歸信號 Home Signal	28		ORG-S	原點復歸完成 Home
4		/SERVO	伺服信號 Servo Signal	29	數位 Digital	INP-S	移動到位信號 Move to Target Point
5		ALM_RESET	錯誤重置 Alarm Reset	30		READY	準備完成 Servo Ready
6		START	點位選擇啟動 Point Selection Start	31		SERVO-S	伺服激磁信號 Servo On
7		PRGSEL0	點位選擇 0 Point Selection 0	32		PRGSEL0	點位選擇 0 Point Selection 0
8	數位 Digital	PRGSEL1	點位選擇 1 Point Selection 1	33		PRGSEL1	點位選擇 1 Point Selection 1
9		PRGSEL2	點位選擇 2 Point Selection 2	34		PRGSEL2	點位選擇 2 Point Selection 2
10		PRGSEL3	點位選擇 3 Point Selection 3	35		PRGSEL3	點位選擇 3 Point Selection 3
11		PRGSEL4	點位選擇 4 Point Selection 4	36		PRGSEL4	點位選擇 4 Point Selection 4
12		PRGSEL5	點位選擇 5 Point Selection 5	37		PRGSEL5	點位選擇 5 Point Selection 5
13		LOCK	暫停 Invalid	38		OUT 11	保留 Reseved
14		IN12	保留 Reseved	39		OUT 12	保留 Reseved
15		IN13	保留 Reseved	40		OUT13	保留 Reseved
16		IN14	保留 Reseved	41		OUT14	保留 Reseved
17		IN15	保留 Reseved	42		OUT 15	保留 Reseved
18	專用 Dedicated	PULSE	脈波 - 開極集回路 Pulse Step, Open collector loop	43	專用 Dedicated	/PULSE	脈波 - 開極集回路 Pulse Step, Open collector loop
19		DIR	脈波 - 開極集回路 Pulse Step, Open collector loop	44		/DIR	脈波 - 開極集回路 Pulse Step, Open collector loop
20		HPULSE	脈波 - 線驅動回路 High-speed Pulse Step, Line drive circuit	45		/HPULSE	脈波 - 線驅動回路 High-speed Pulse Step, Line drive circuit
21		HDIR	脈波 - 線驅動回路 High-speed Pulse Step, Line drive circuit	46		/HDIR	脈波 - 線驅動回路 High-speed Pulse Step, Line drive circuit
22		A	脈波輸出 A Pulse Output A	47		/A	脈波輸出 /A Pulse Output /A
23		B	脈波輸出 B Pulse Output B	48		/B	脈波輸出 /B Pulse Output /B
24		Z	脈波輸出 Z Pulse Output C	49		/Z	脈波輸出 /C Pulse Output A/C
25		GND	驅動器內部 0V Driver internal 0V	50		FG	隔離網接地 Shell shield/ Earth ground

配件一覽表

LC100 Accessories list

■ 標準配件 Standard accessories

驅動器電源接頭 Driver Power Supply Connector	
型號 Model	PCN-00000014-OP

馬達電源接頭 Motor Power Supply Connector	
型號 Model	PCN-00000015-OP

回生電阻接頭 Regenerative Resistor Connector	
型號 Model	PCN-00000016-OP

馬達電源線 Power Supply Cable	
型號 Model	LC100-CP- □
□	線長 Cable Length
05	5m
08	8m
12	12m

編碼器訊號線 Singal Cable	
型號 Model	LC100-CS- □
□	線長 Cable Length
05	5m
08	8m
12	12m

I/O 接頭 (SCSI 50 Pin) I/O Connector (SCSI 50Pin)	
型號 Model	SAN-M-SCSI-50PIN

■ 選購品 Optional accessories

IO 端子台線材 (SCSI 50 Pin) IO Terminal (SSCI 50 Pin) Cable	
型號 Model	3M-MDR50/1.0M

I/O 端子台 (SCSI 50 Pin) IO Terminal (SSCI 50 Pin) Block	
型號 Model	3M-MDR50-TB

UI 通訊用 mini USB 通訊線 Mini USB Cable for UI Communication	
型號 Model	BUSB0300AMMBM

RS-485 通訊用 RJ-11 通訊 RJ11 Jack for RS-485 Serial Communication	
型號 Model	22118-000034

TOYO SINGLE 操作介面說明

TOYO Single user interface description

■運行環境 Basic Specifiction

TOYO-Single

基本規格 Specification	動作環境 O/S
OS Model	Microsoft Windows 2000/XP/Vista/7/8.1/10
CPU Model	使用的 OS 所推薦的環境以上 Meet the requirement of the O/S
記憶體 Memory	使用的 OS 所推薦的環境以上 Meet the requirement of the O/S
硬碟空間 Free HD space	20MB 以上可驅動的空間 20MB or above free space
通訊埠 Communication ports	RS-485 、USB
使用控制器 Compatible controller	LC100

■點位置 - 主頁 Main Page-Position Points

基本狀態列:
Basic status bar

顯示目前系統基本狀態，由左至右依序為[軟體名稱]、[產品名稱]、[COM]、[SW_ID]、[Firmware版本]、[軟體版本]、[連線狀態]

Display current system status, from left to right, product name, software name, communication port, station ID, firmware version, software version and connection status.

工具列:
Toolbar

本區域提供基本的系統功能；“新增連線“、“新增資料“、“開啓檔案“、“儲存“、“複製“、“貼上“、“點讀取“、“參數讀取“、“點回寫“、“參數回寫“、“全部回寫“、“單位轉換“、“連線中止“、“Language“等。

The toolbar contains: new connection, new data file, open data file, save, copy, paste, read position point list, read parameters, overwrite position point list, overwrite parameter, overwrite all, display unit change and disconnect.

功能頁面選擇:
Function page selection

本區為選擇主要設定區；“點位置“、“監測“、“參數“等。
To select the setting of position points, monitoring and parameters.

輸出監控區:
Output monitoring

主要顯示控制器目前的輸出接點及錯誤狀態。
Display current output from controller and alarm status.

型號及控制器狀態:
Model and controller status.

顯示目前控制器連接電動缸的型號及目前控制器的使用狀態。
Display current robot model and controller status.

目前位置:
Current position

顯示目前滑座的所在位置。
Display the current position.

模擬顯示:
Simulation display

模擬目前連接電動缸的動作。
Simulate the movement of current hardware.

伺服/原點操作:
SERVO/ORG control

控制伺服(ON/OFF)、原點復歸、減速停止及警報重置。
Control servo ON or OFF, returning to the ORG, deceleration, stop and alarm reset.

點位設定表單:
Position point list

設定點位的移動模式、速度、扭力、等待時間、下一步序。
Set position point moving mode, speed, torque, dowel time and next step.

示波器 :
Oscilloscope

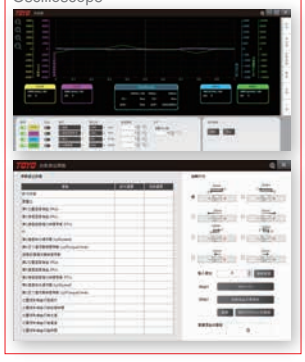

自動運轉:
Automatic operation

執行已選定的點位置作動。
Proceed with the selected position points automatically.

手動運轉:
Manual operation

執行已選定的點位置及速度，適合教點時確認用。

Proceed with the selected position points automatically.(suggest to use when

手動操作模式:
Manual Operation

執行Inching 或 Jog移動
Proceed with JOGGING and INCHING.

執行點位:
Operating point

顯示目前執行的點位置。
Display current position point. confirming the teaching).

■監測頁 Monitoring Page

輸入監控:
Input monitoring

對所有輸入信號做監看及強制輸出。
Monitoring all input signal and all signal is forced to output.

輸出監控:
Output monitoring

對所有輸出信號做監看，但無法強制輸出。
Monitoring all output signal but cannot be forced to output to other device.

錯誤訊息列表:
Alarm log

顯示已發生過的警報訊息最後50筆，
最近一筆在最上方。
Display the last 50 alarm, the latest one is on top.

位置/推壓位置控制:
position and pushing position control

扭力極限移動控制。
Torque limit movement control

馬達狀態監看:
Motor status monitoring

監看馬達目前狀態;如電流、轉速、目前位置、報警狀態...等。
Monitoring the motor status, such as current, rotation speed, current position and alarm status...etc.

■參數頁 Parameter Page

主要顯示八大項參數列表：List of eight main demonstrated parameters

參數內容:
Parameter content

內容包含參數名稱、說明及設定值。
The content is inclduing the name, description and the of parameters, description and setting value of parameters.

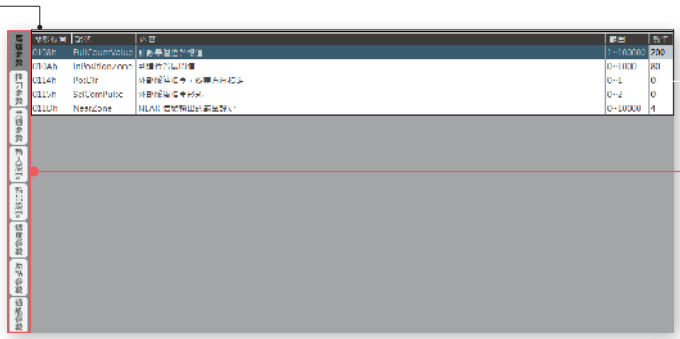

- **馬達參數** Parameters of Motor
- **推力參數** Parameters of Thrust
- **共通參數** Common Parameters
- **輸入設定** Setting of Input
- **輸出設定** Setting of Output
- **速度參數** Speed Parameters
- **原點參數** Parameters of homing
- **通訊參數** Parameters of communication setting

■示波器 Parameter Page

透過軟體內示波器功能可觀察線性馬達模組安裝於機構是否有發生其共振情形並進行調整。
The digital oscilloscope provides easy observation of the linear motor module's resonant frequencies for quick control gain tuning.

傳真表 +886-6-2552588

規格選型支援傳真號碼 There is specification selection support fax form.

Fax.+886-6-2552588

請傳真您的相關條件，相關選型問題，我們將有專人幫您服務

Please provide us your inquiry sheet of product, we will help to deal with it and reply to you.

Please copy and fax this page.

東 佑 達 線 性 馬 達 選 型 表

V1.1

客戶名稱 Company Name		填表人 Register Person		填寫日期 Register Person	
聯絡人 Contact person		電話 Tel			
電子郵件 E-mail		手機 Mobile No			
客戶產業類型 Industry Type					
線馬使用經驗 Use Experience	☐有 廠牌：☐安川 ☐三菱 ☐ PBA ☐ GHC ☐上銀 ☐其他： ☐ Yes Brand : ☐ YASKAWA ☐ MITSUBISHI ☐ PBA ☐ GHC ☐ HIWIN ☐ Other :				☐無 ☐ NO
線馬驅控器品牌 Driver Brand	☐ SERVOTRONIX ☐ ELMO ☐三菱 ☐松下 ☐其他 ☐無 ☐ SERVOTRONIX ☐ ELMO ☐ MITSUBISHI ☐ PANASONIC ☐ Others ☐ No				

案件組裝方式 Combination Types	安裝方式 Installation
☐單軸 ☐ X-Y(懸臂型) ☐十字型 ☐龍門 ☐龍門同動 ☐Single Axis ☐ Arm Type ☐ Pole Type ☐Gantry Type ☐ Gantry Type Shaft Driven	☐水平 ☐倒吊 ☐壁掛 ☐ Horizontal Mount ☐ Reverse Mount ☐ Wall Mount

組裝方式簡圖 Figure

定位精度 Accuracy		工作環境 Working Environment
重覆定位精度 (mm) Repeatability (mm)		☐一般環境溫度 (˚) ☐General Environment Temperature(˚)
絕對精度 (mm) Absolute Repeatability (mm)		☐無塵環境 Class 等級 ( ) ☐Clean Room Class Level ( )
產品尺寸 (長 × 寬 × 高) Workpiece Dimension(LxWxH)		動子數量 Numbers of Slider
等高度 (mm) Flatness (mm)		☐ X 軸： ☐一個 ☐兩個 ☐多個 (個) ☐ X Axis : ☐ One ☐ two ☐ multi (Pcs)
直線度 (mm) Straightness(mm)		☐ Y 軸： ☐一個 ☐兩個 ☐多個 (個) ☐ Y Axis : ☐ One ☐ two ☐ multi (Pcs)
直角度 (˚) Square Trowel (˚)		

水平安裝力矩方向 HorizonlInstallation Over11ang (mm)		壁掛安裝力矩方向 Wall Installation Overhang (mm)	
A 方向 (mm)：		A 方向 (mm)：	
B 方向 (mm)：		B 方向 (mm)：	
C 方向 (mm)：		C 方向 (mm)：	

Table-e3-01.

②

續上頁 Continue from the previous page

Please copy and fax this page.

單軸運動條件 Single Axis Motion		多軸運動條件 Multi Axis Motion	
荷重 (kg) Payload (Kg)		Y 軸荷重 (kg) Y Axis Payload (Kg) :	
最高速度 (mm/s) Max Speed (Mm/s)		Y 軸最高速度 (Mm/s) Y Axis Max Speed (Mm/s)	
有效行程 (mm) Effective Stroke (Mm)		Y 軸有效行程 (Mm) Y Axis Effective Stroke (Mm)	
加速時間 (S) Acceleration Time (S)		週期時間 (S) Cycle Time (S)	
等速時間 (s) Constant Speed Time (S)		等速時間 (S) Constant Speed Time (S)	
減速時間 (s) Deceleration Time (S)		減速時間 (S) Deceleration Time (S)	
停留時間 (S) Dwell Time (S)		停留時間 (S) Dwell Time (S)	
週期時間 (s) Cycle Time (S)		週期時間 (S) Cycle Time (S)	
需求線性馬達種類 Linear Motor Module Type		回 HOME 方式 Homing Type	
☐鐵芯式 ☐無鐵芯 ☐軸棒式 ☐ Iron Core ☐ Ironless ☐ linear Shaft		光學尺 Z 相 ☐ Linear Scale Z Phase	☐
控制方式 Control Mode		外部光電 SENSOR ☐ Exteral Optronics Sensor	☐

☐脈波 ☐通訊 (☐ RS-232 ☐ RS-485) ☐其它：EtherCAT
☐ Pulse ☐ Conmmunication (☐ RS-232 ☐ RS-485) ☐ Others:EtherCAT

上位端驅控器廠牌及型號 Controller Brand And Model No.

特殊需求 Special Requirment

前次案件合作模式 Case Purchased Previous	☐單獨購買動、定子 ☐購買模組 (自行連結) ☐購買模組 (包含連結) ☐系統案件 ☐ Kit Only (Stator 、 motor Coil) ☐ Actuator Module Set by Yourself ☐ Actuator Module Set by Toyo ☐ Si Case(Integrated)
前次案件控制模式 Control Mode Previous	☐脈波 ☐通訊：EtherCAT ☐其他： ☐ Pulse ☐ Conmmunication (EtherCAT) ☐ Others
簡述之前案件使用情形 Discription of Preveious Case	
模組架構 Case For This Time	☐單獨購買動、定子 ☐購買模組 (自行連結) ☐購買模組 (包含連結) ☐系統案件 (運動方案、底座、機架等) ☐ Kit Only (Stator 、 motor Coil) ☐ Actuator Module Set by Yourself ☐ Actuator Module Set by Toyo ☐ Si Case(Integrated)
競爭對手之規格 Competitors Price of This Case	
客戶期望價格 Expeted Price	
案件預計數量 Expected Amount	
預計需求時間 Require Time	

Memo

Memo

24 Taiwan: 0800-800-893
24 China: 400-875-0009

www.toyorobot.com

www.facebook.com/TOYOROBOT/

www.youtube.com/c/TOYOROBOT

www.toyorobot.cn/about.html

東佑達自動化科技股份有限公司
TOYO Automation Co., Ltd.
台南市安南區新吉三路55號
No. 55, Xinji 3rd Rd., Annan Dist., Tainan City 709, Taiwan.
Tel:+886-6-2021347 Fax:+886-6-2025974

東佑達機器人(蘇州)有限公司
TOYO Robot (Shuzhou) Co., Ltd.
江蘇省昆山市張浦鎮振新東路586號(浩盛工業園C12-2)
No 586, Zhenxin East Road, Zhangpu Town, Kunshan City, Jiangsu Province, China.
Tel:+86-512-86890880 Fax:+86-512-86890881

東佑達自動化科技(深圳)有限公司
TOYO Automation (Shenzhen) Co., Ltd.
深圳市寶安區龍華大浪華榮路明君商務中心1208室
1208 Mingjun Business Center Huarong Road, Baoan District, Shenzhen City, China.
Tel:+86-755-81713415 Fax:+86-755-81713435

TOYO Robot (Thailand) Co., Ltd.
118/27 Moo 18 Klong Nueng Klong Luang Pathumthani 12120 THAILAND.
E-mail : stanley@toyorobot.com

TOYO Japan
1651-1 Umemitsumachi,Kurume City,Fukuoka 830-0048 Japan.
E-mail : service@toyorobot.com

TOYO

E4

TCE401-304P